Soyuz-U
Missione ENEIDE
Istruzioni
Parte 1: Primo stadio foglio 1-2-6 File 1-2-6

Micrograviy Advanced Research and Support Center

Fase1 : incollare rinforzi primo stadio

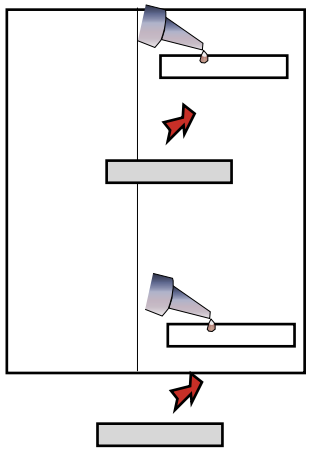

Fase 2 : arrotolare ed incollare corpo principale primo stadio

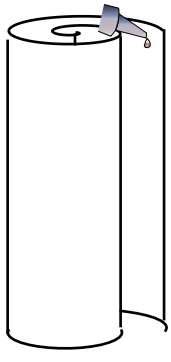

Fase 3 : inserire disco rinforzo base primo stadio

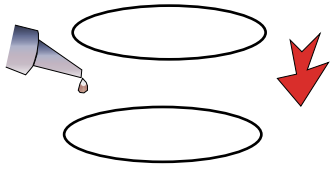

Fase 4 : Incollare i supporti dei booster fra loro con le parti disegnate esterne

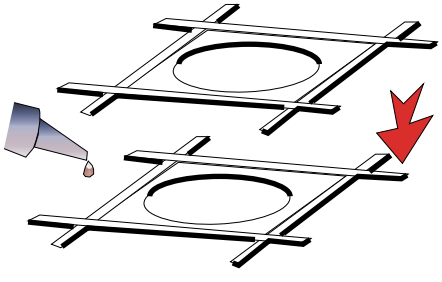

Fase 5 : inserire i supporti dei booster nel motore principale

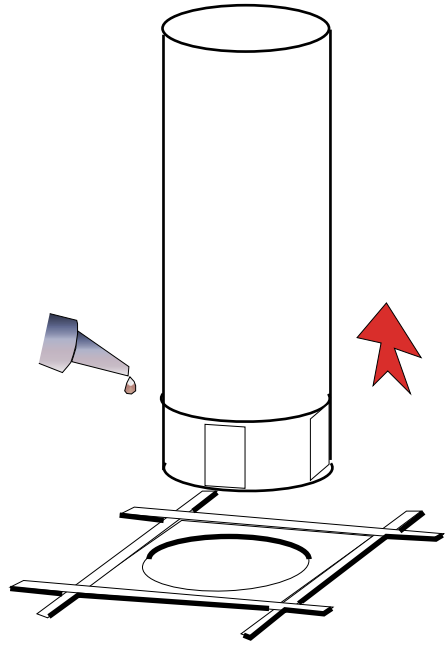

Attenzione!! allineare i supporti agli attacchi dei Vernier Thruster. I supporti vanno incollati sulla linea orizzontale sopra i thrusters

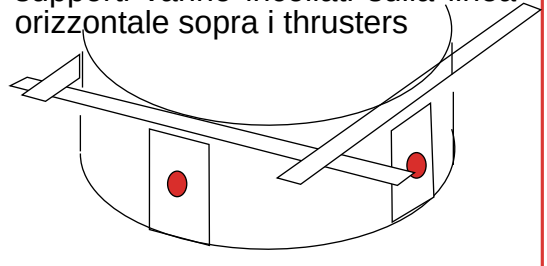

Fase 6 : piegare la quattro unità dei razzi Vernier

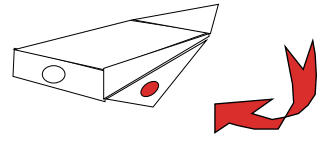

Fase 7 : incollare le unità dei razzi Vernier sulla base del motore principale

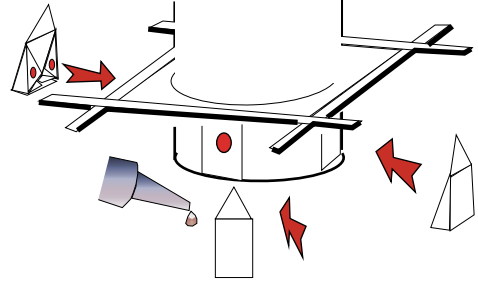

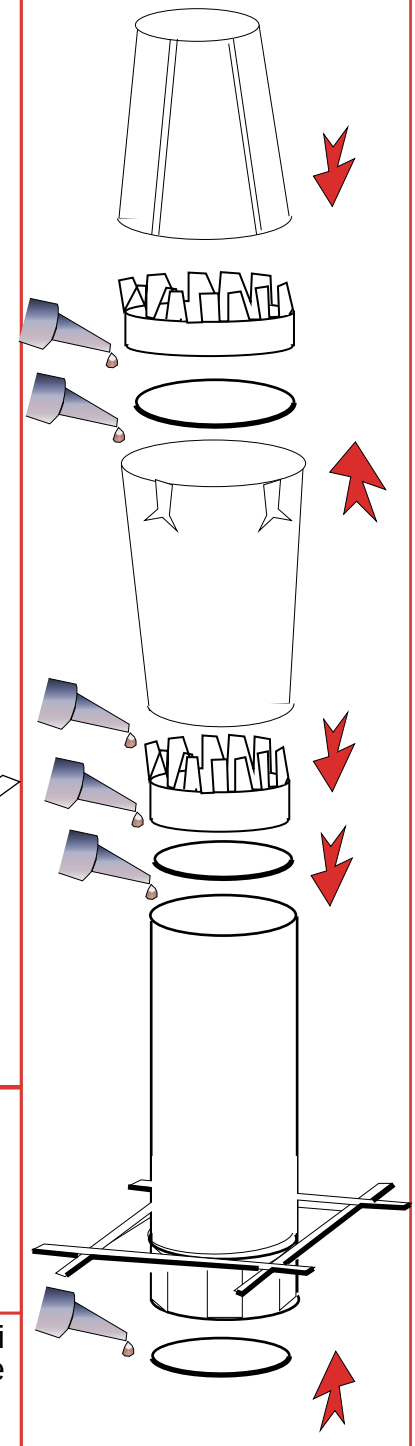

Fase 9 : inserire anelli di incollaggio ed incollare base, corpo, e gli elementi conici di raccordo superiori