

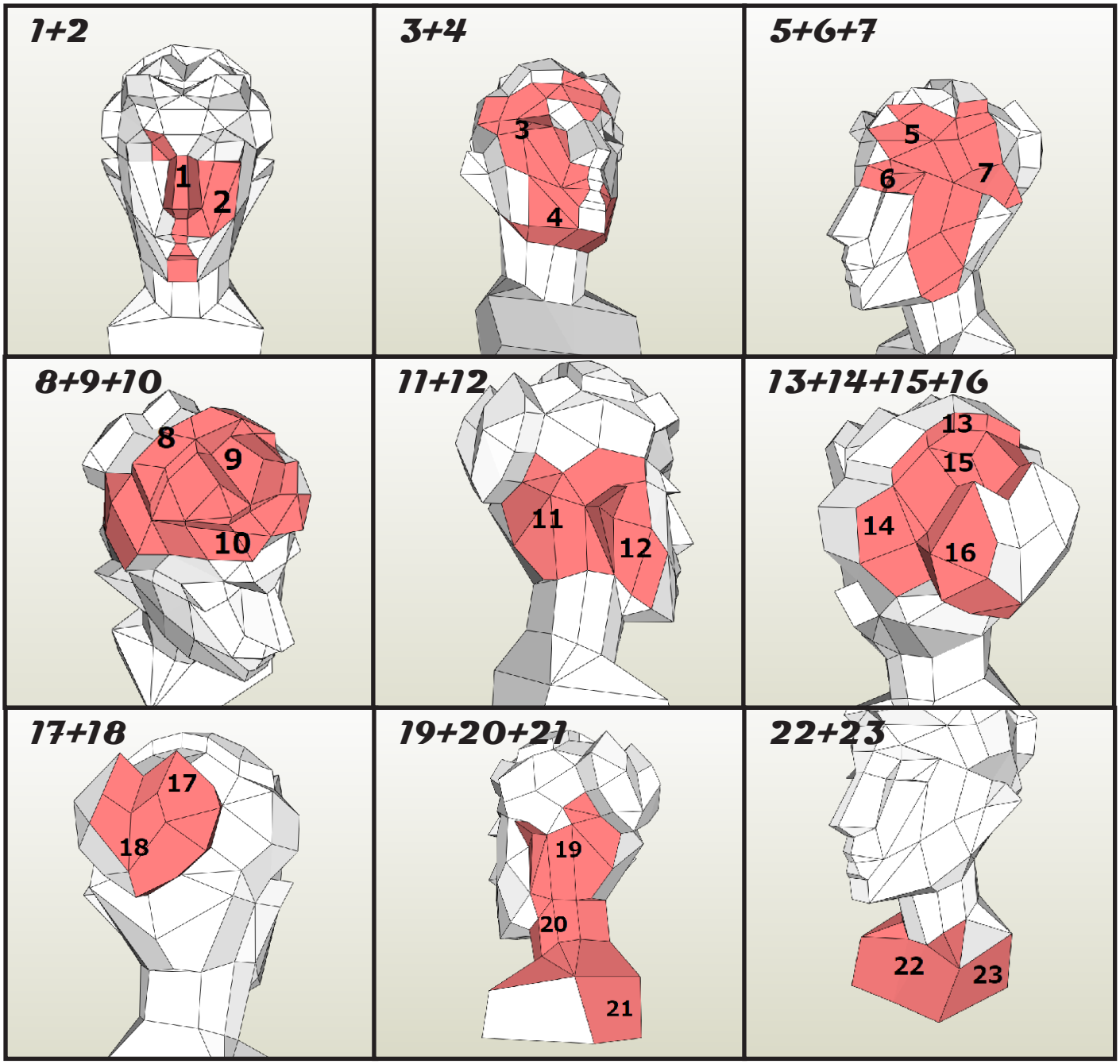
1+2
1
2
3+4
3
4
5+6+7
5
6
7
8+9+10
8
9
10
11+12
11
12
13+14+15+16
13
15
14
16
17+18
17
18
19+20+21
19
20
21
22+23
22
23

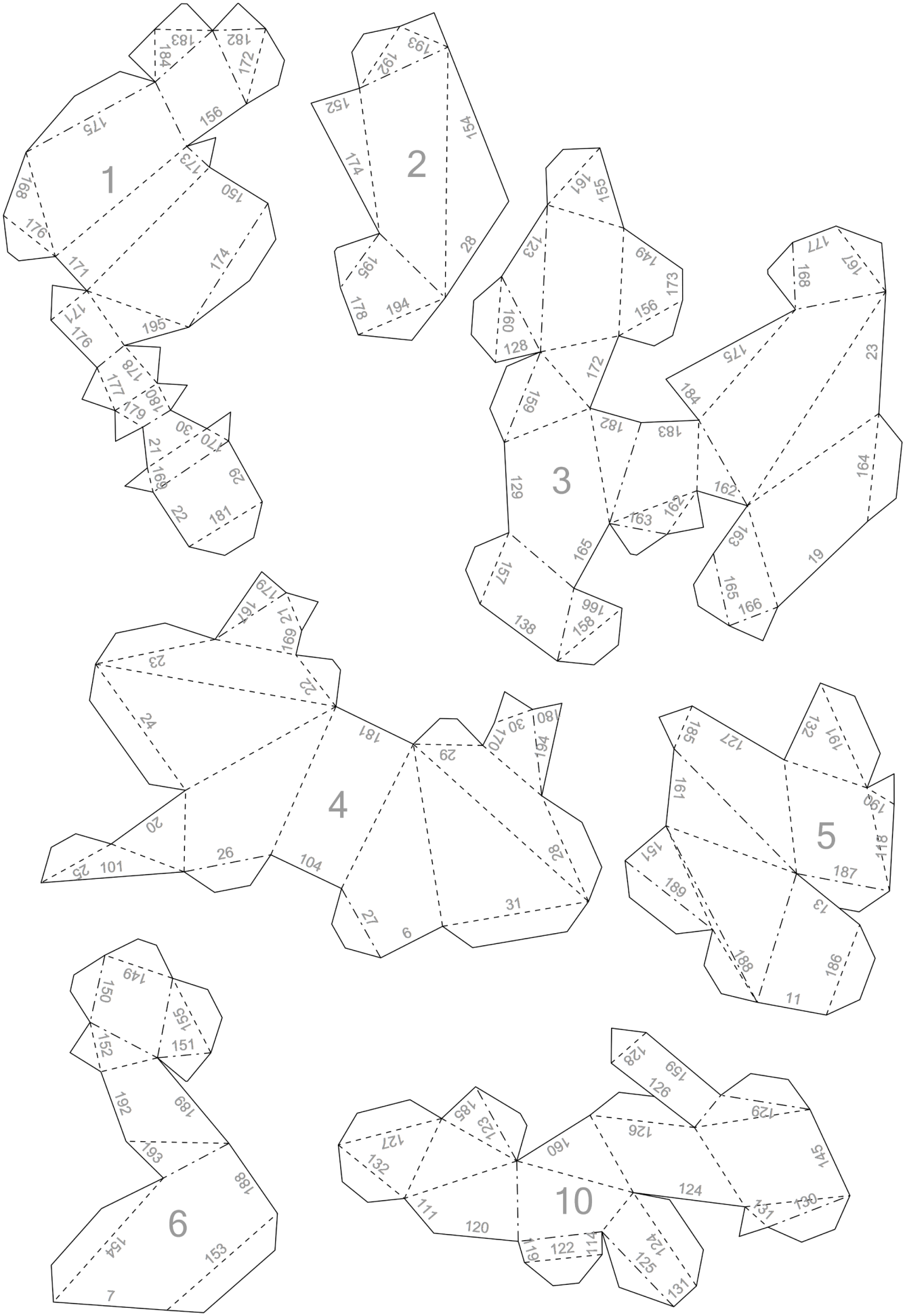
1
2
3
4
5
6
10

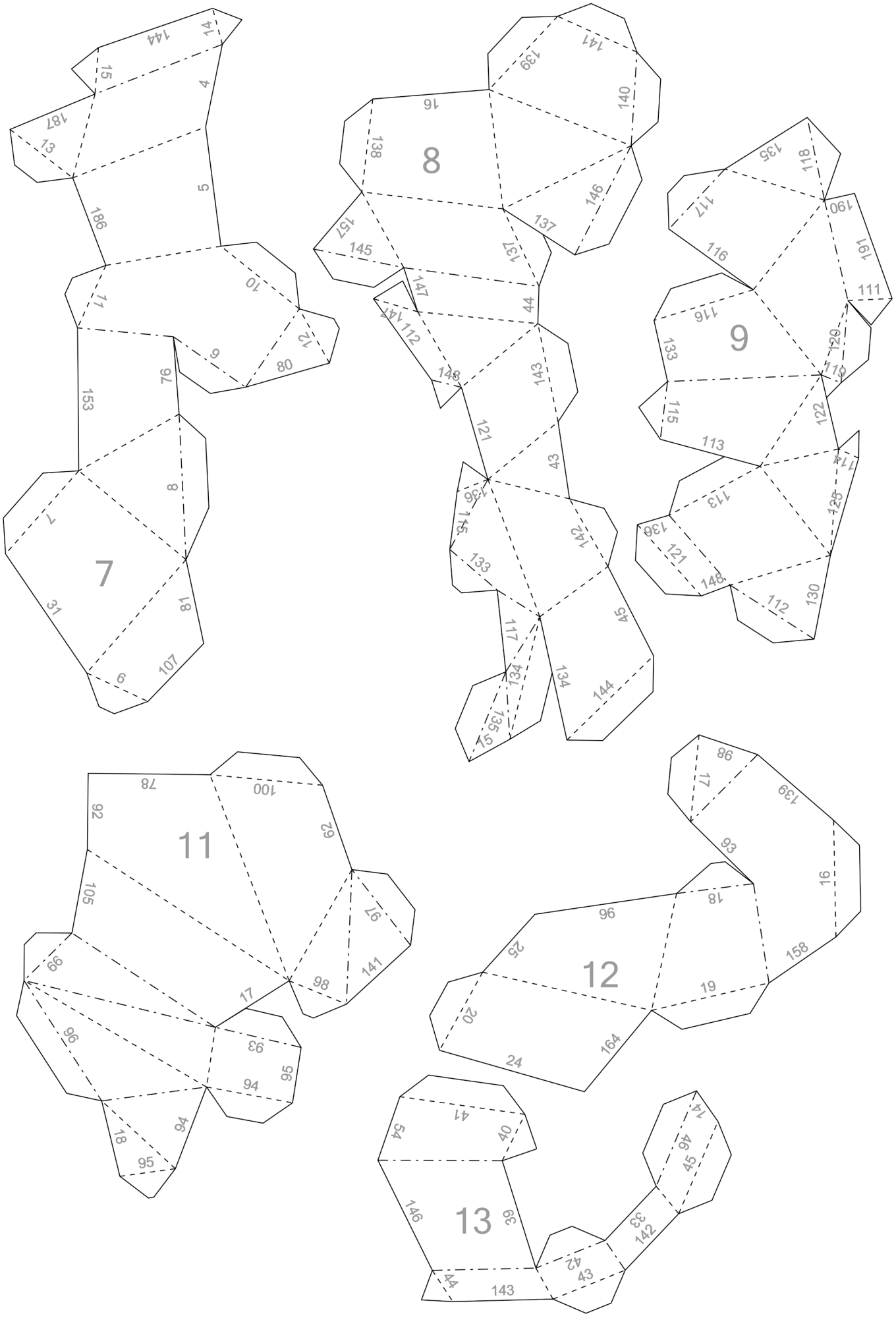
7
8
9
11
12
13

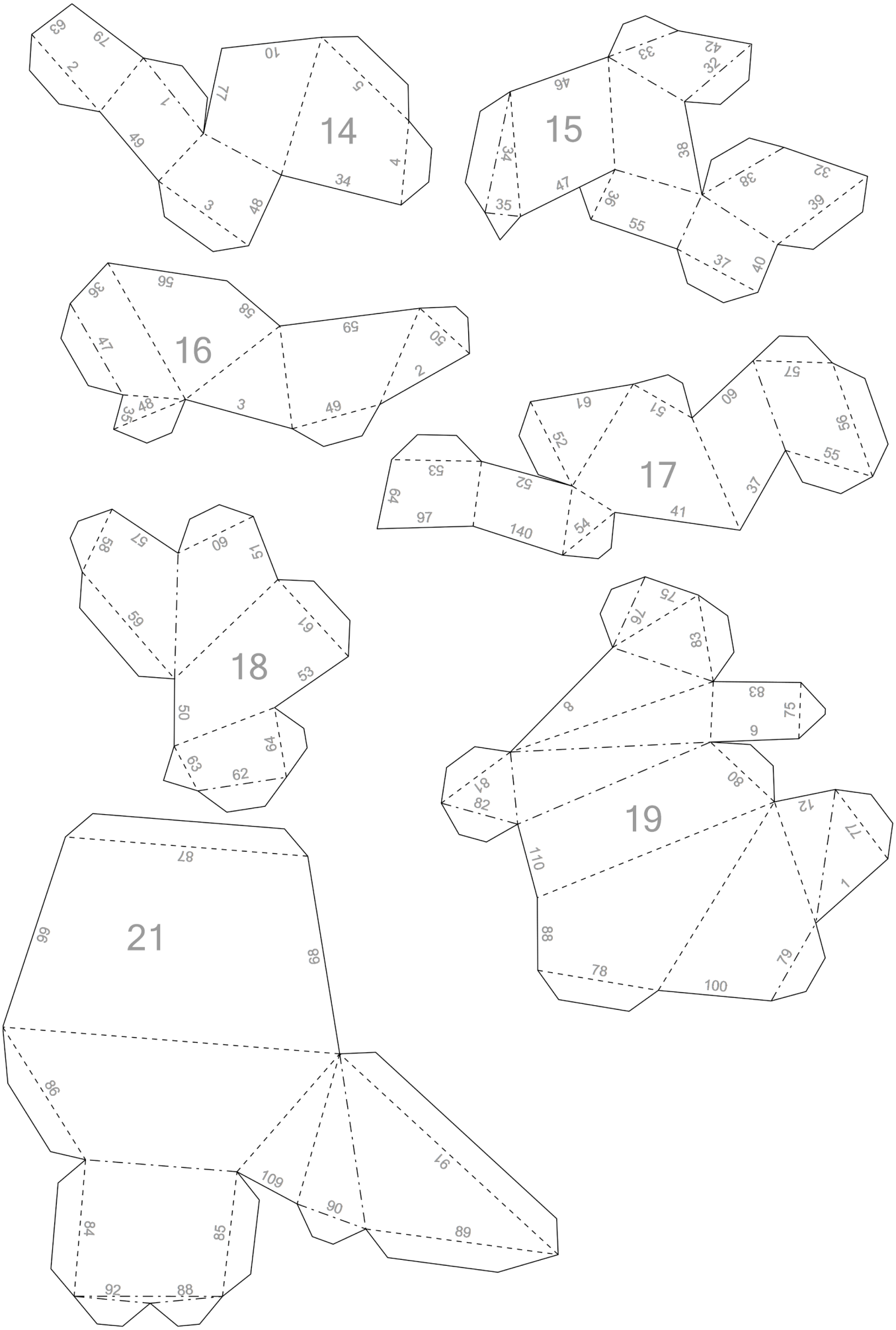
14
15
16
17
18
19
21

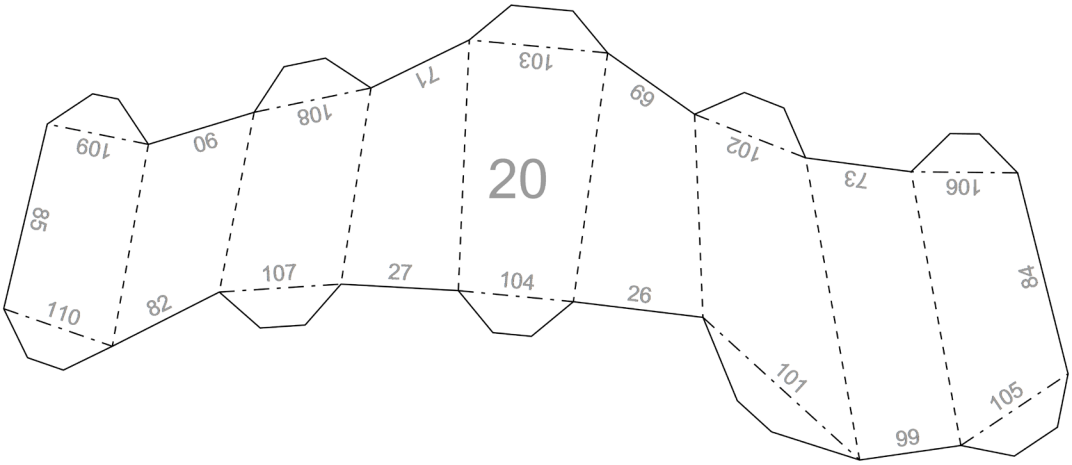
20
109
90
108
71
103
69
102
73
106
85
84
110
82
107
27
104
26
101
105
99

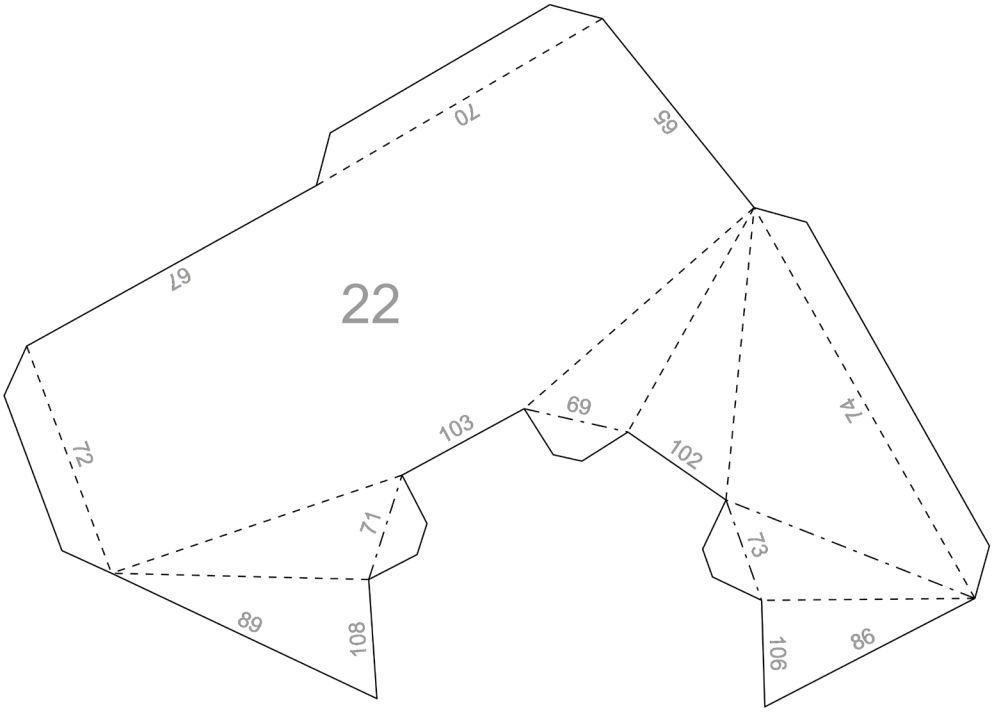
22
70
65
67
72
103
69
74
102
71
73
89
108
106
98

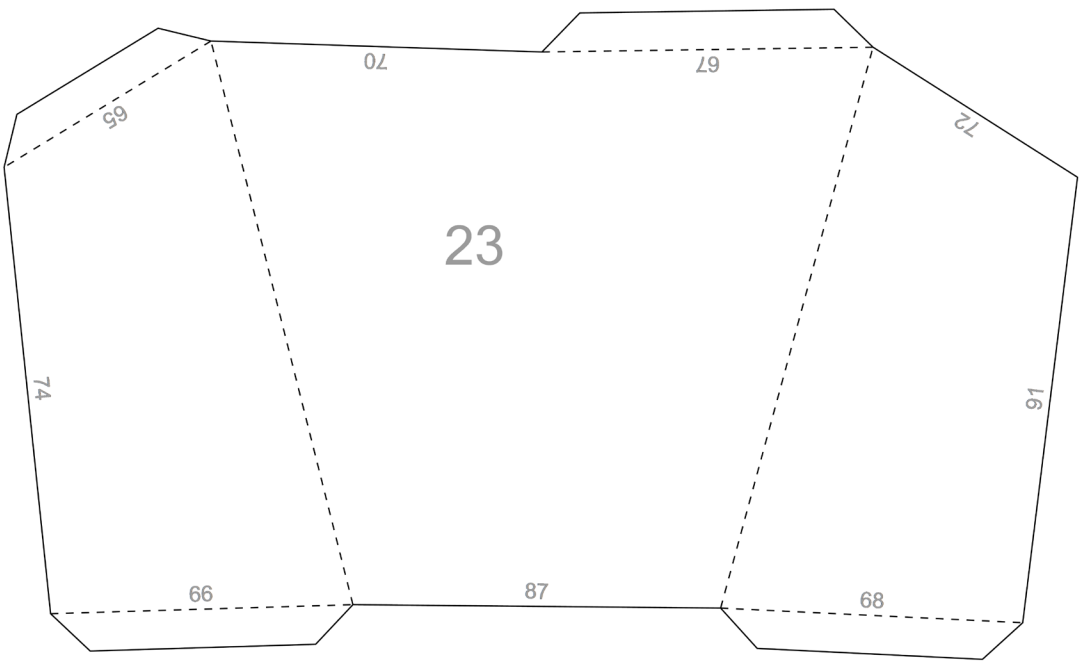
23
70
67
65
72
74
91
66
87
68