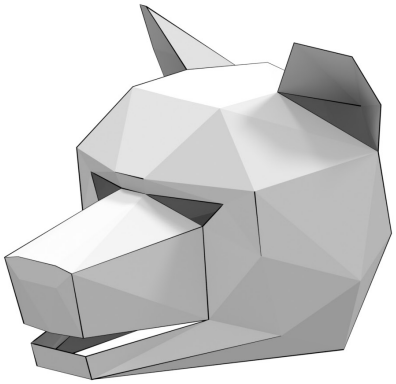

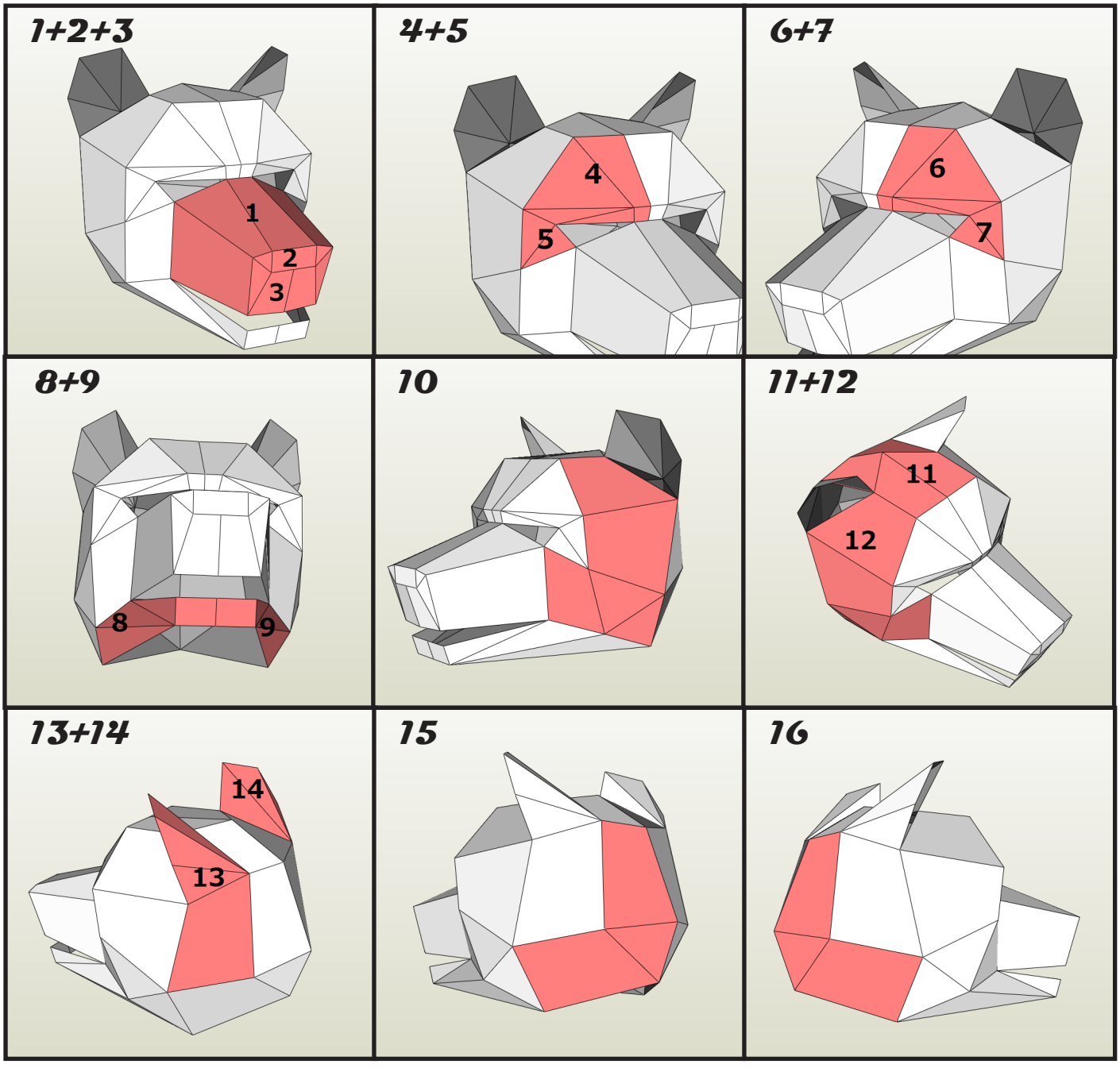
1+2+3
1
2
3
4+5
4
5
6+7
6
7
8+9
8
9
10
11+12
11
12
13+14
14
13
15
16

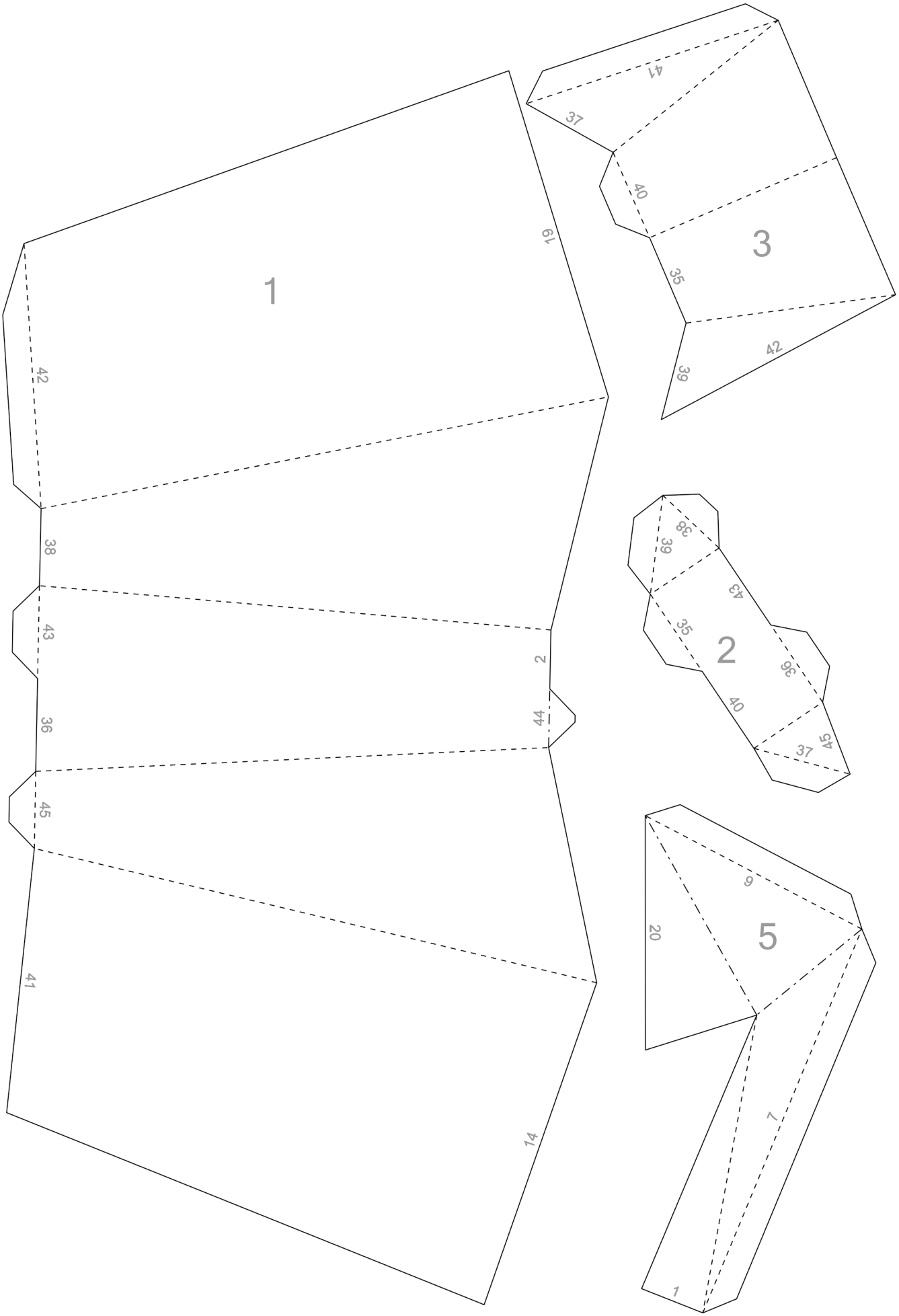
1
19
42
38
43
2
36
44
45
41
14
3
41
37
40
35
42
39
2
38
39
43
35
36
40
45
37
5
9
20
7
1

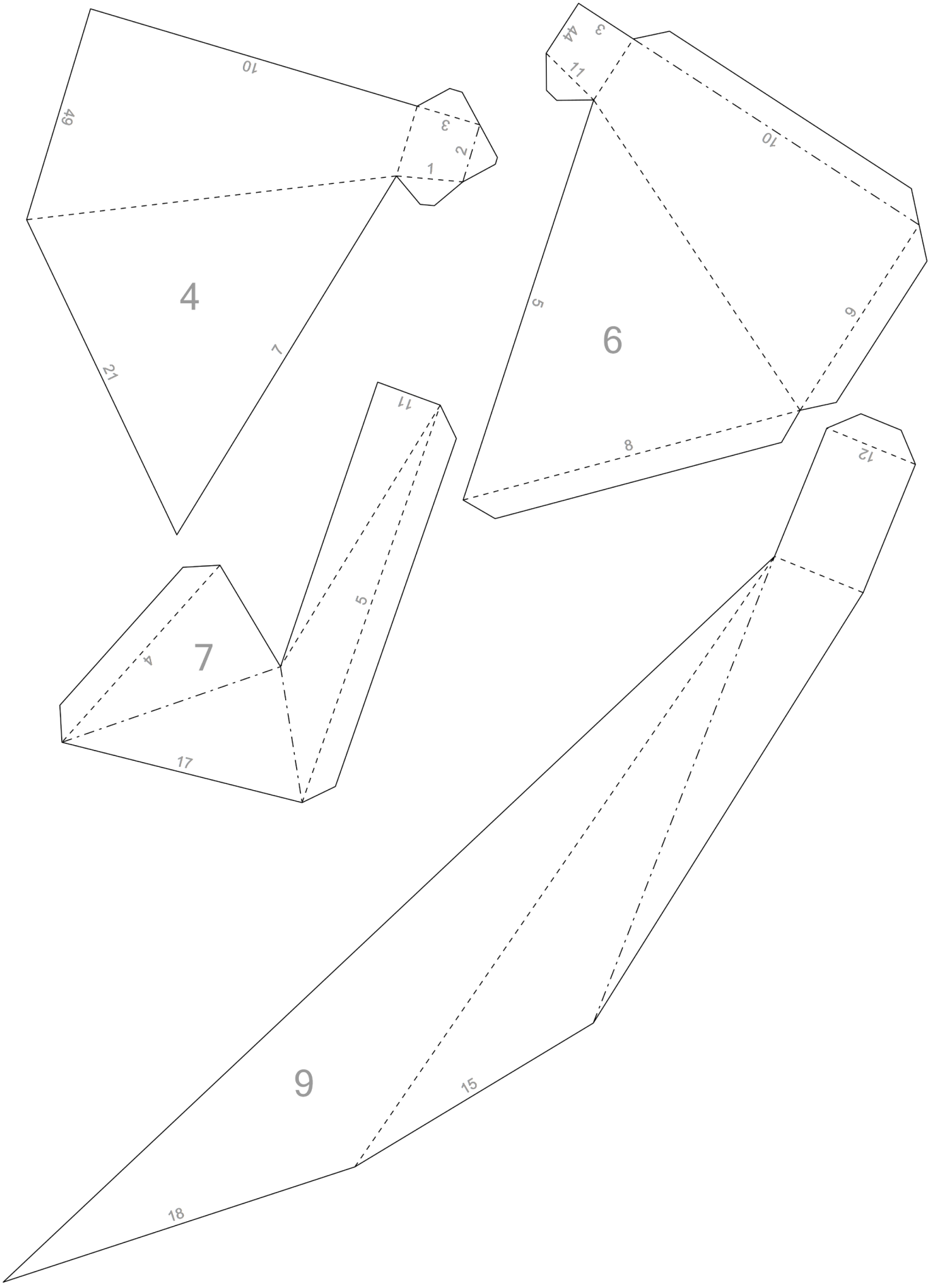
4
10
49
3
2
1
21
7
6
3
4
11
10
5
9
8
12
7
11
5
4
17
9
15
18

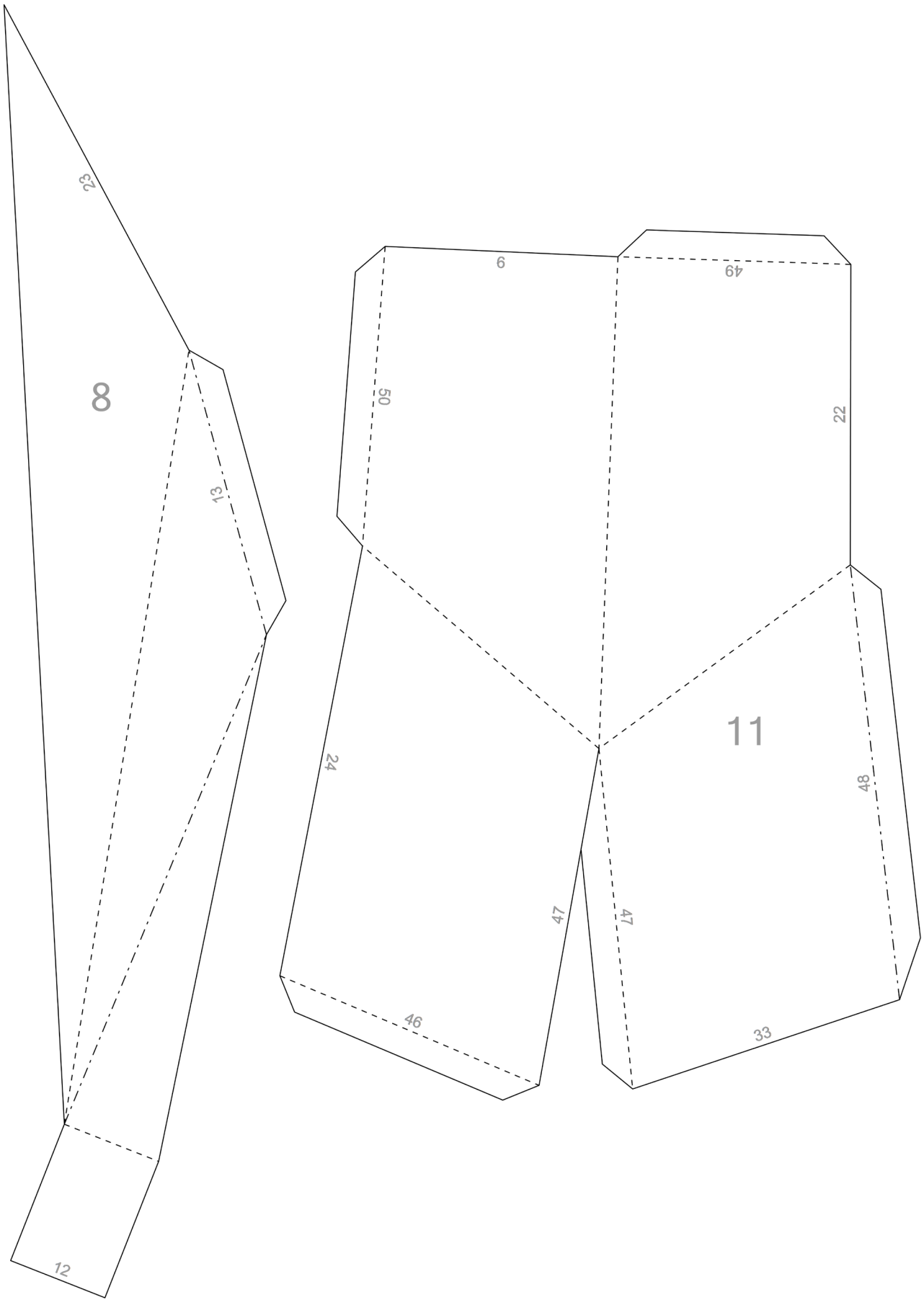
23
8
13
12
6
49
50
22
11
24
48
47
47
46
33

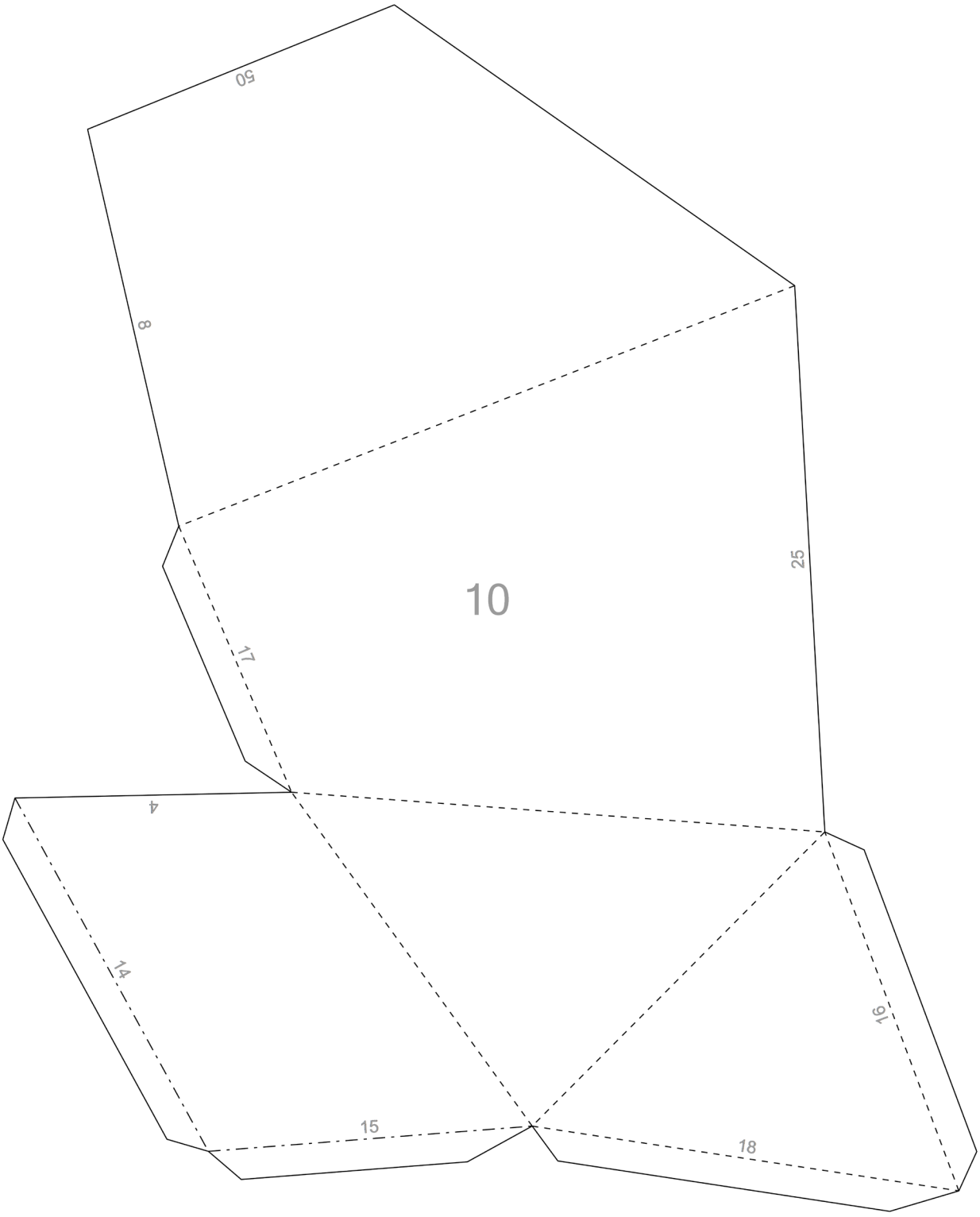
50
8
10
25
17
4
14
15
16
18

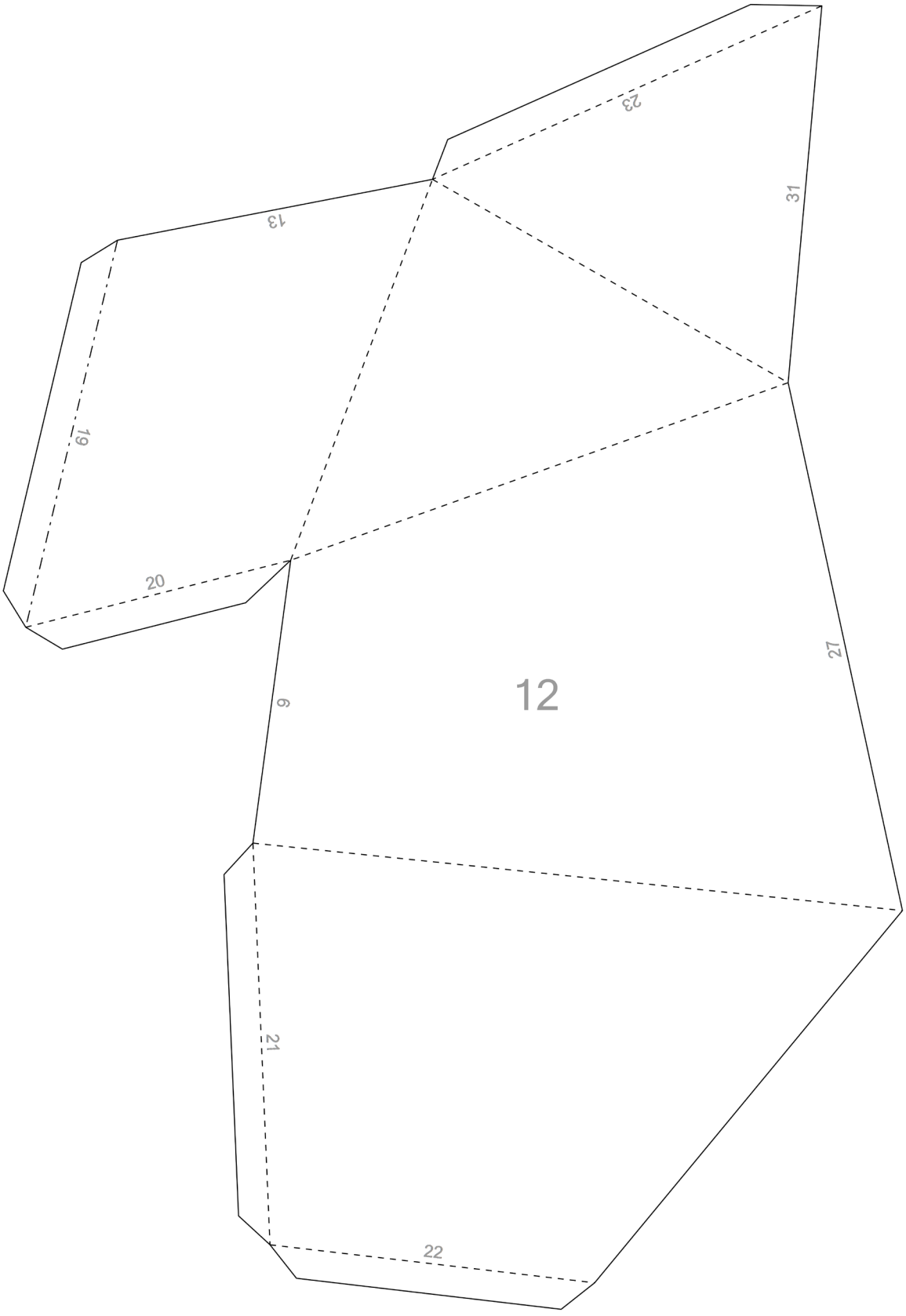
23
31
13
19
20
12
6
27
21
22

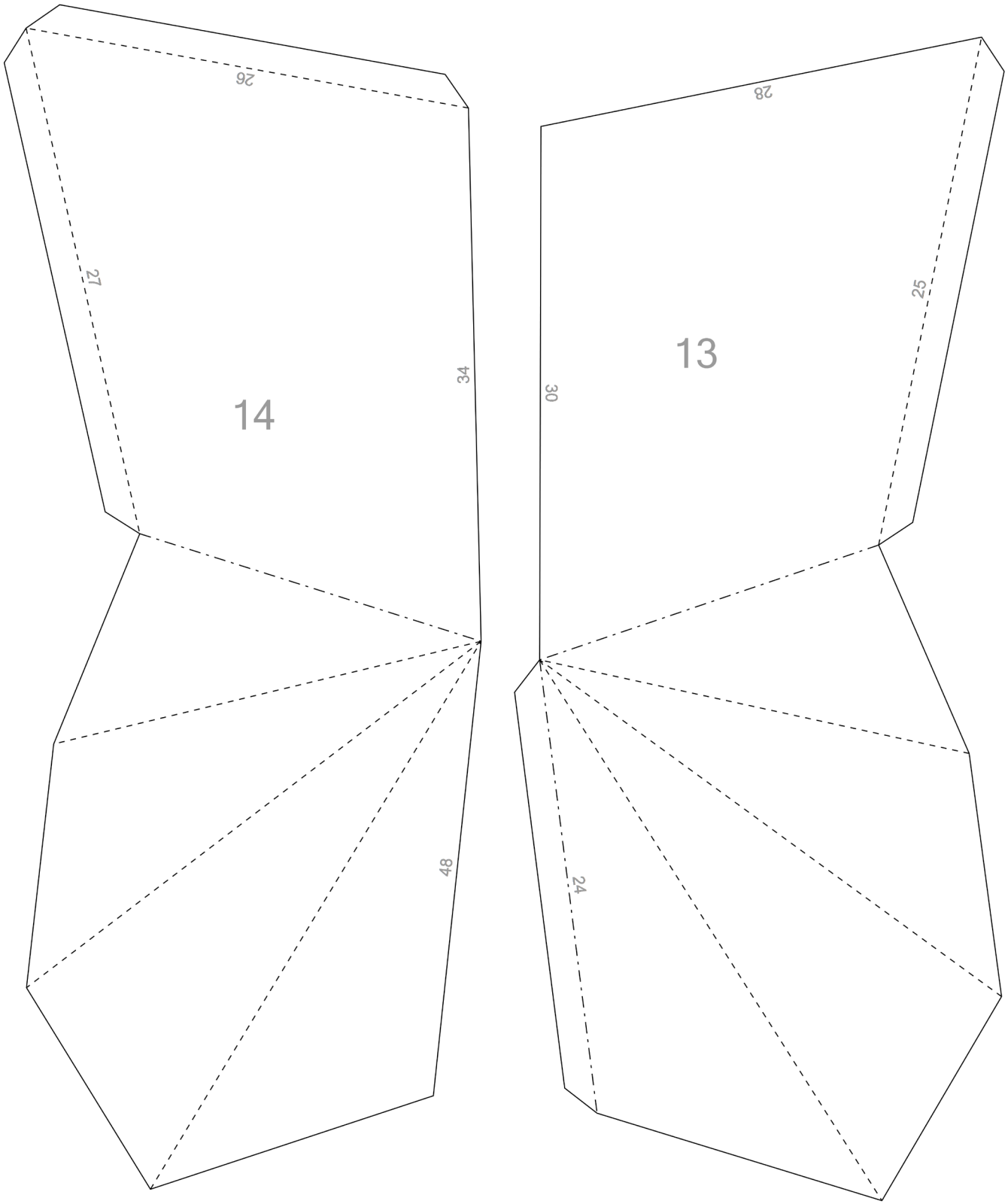
26
27
14
34
48
28
25
13
30
24

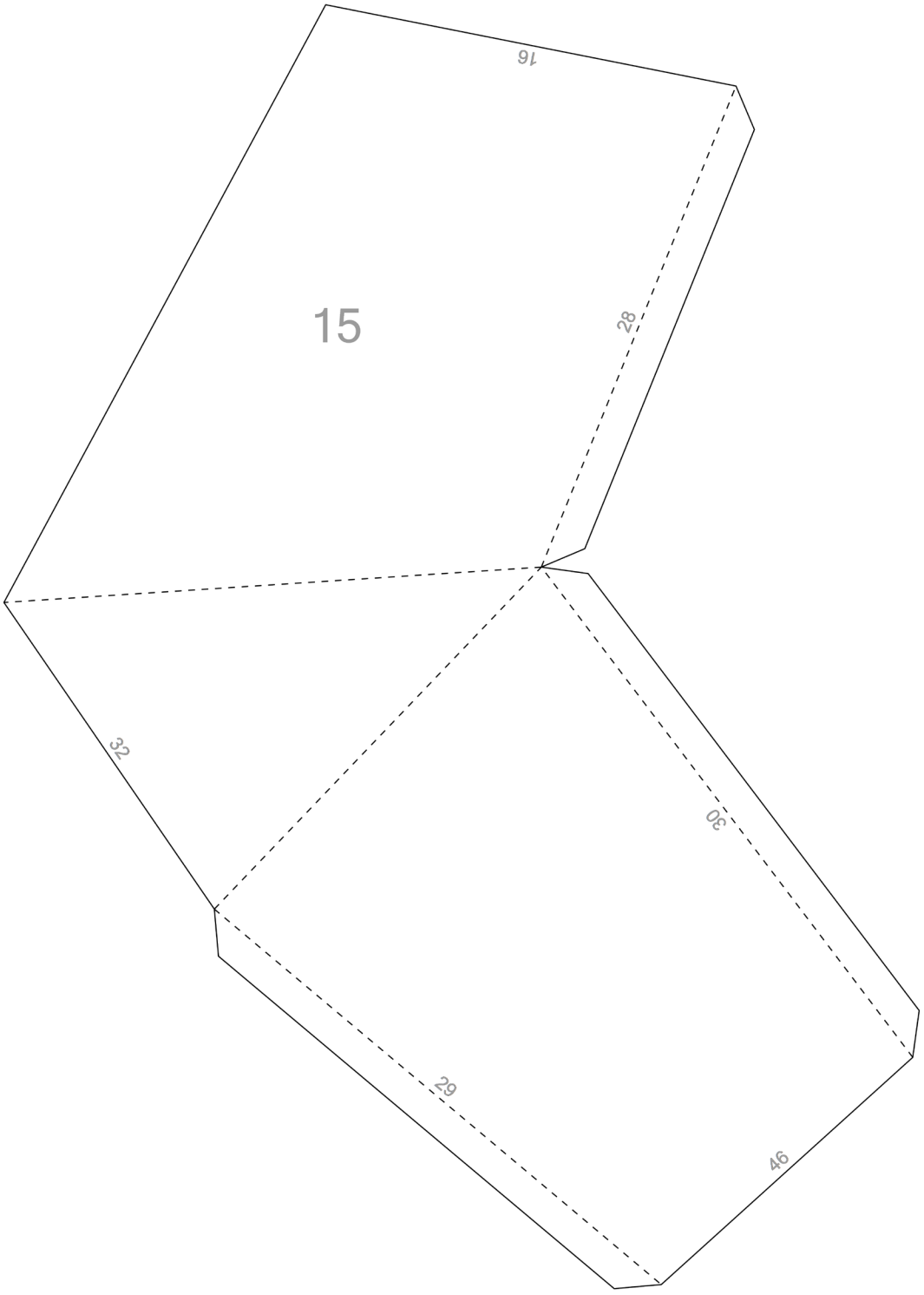
16
15
28
32
30
29
46

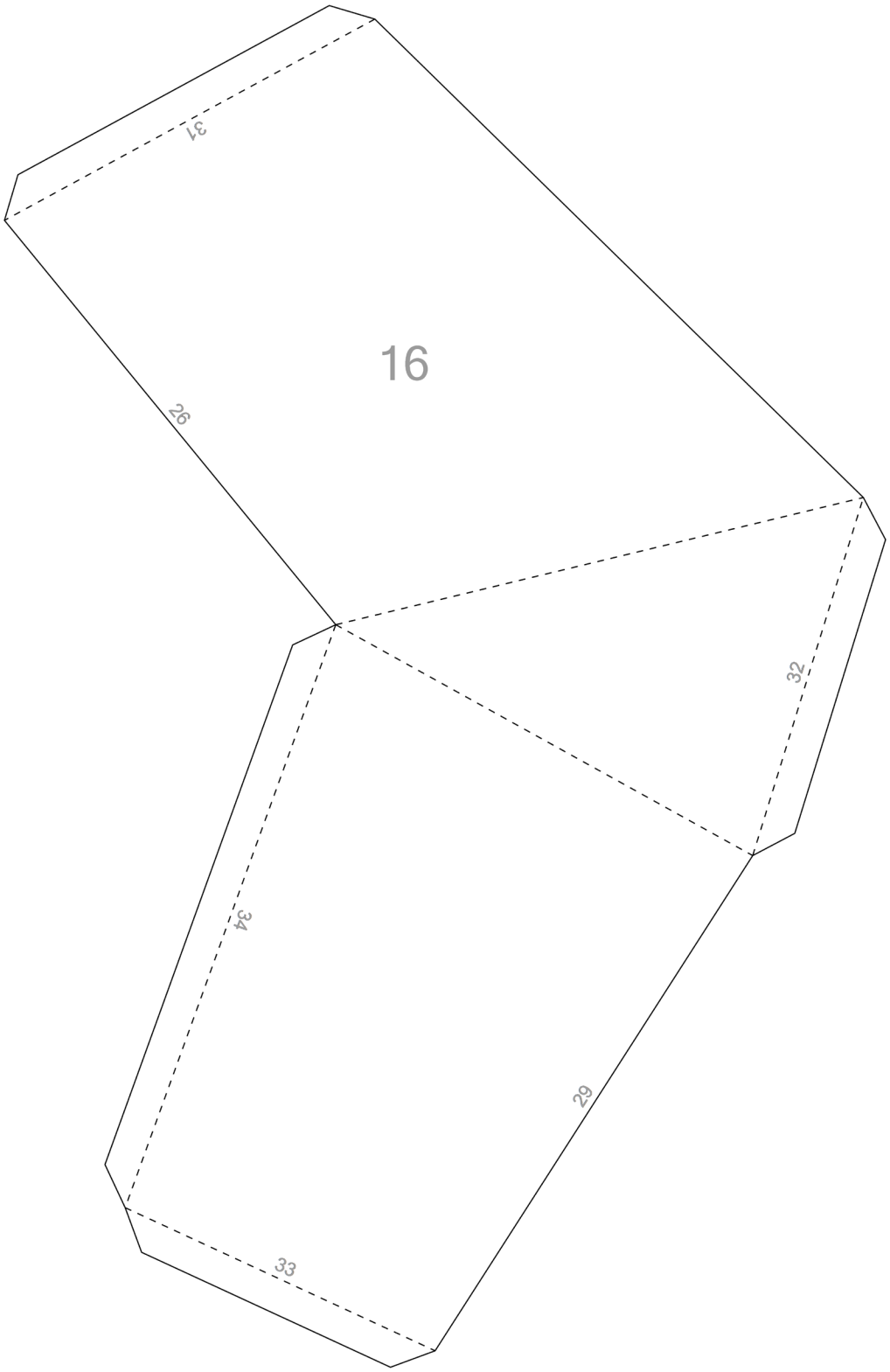
16
31
26
32
34
29
33