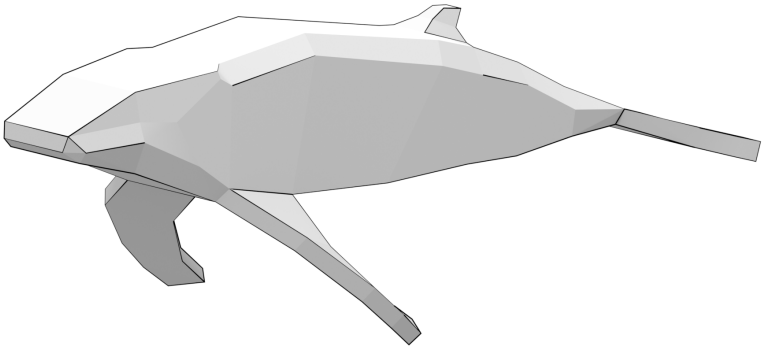

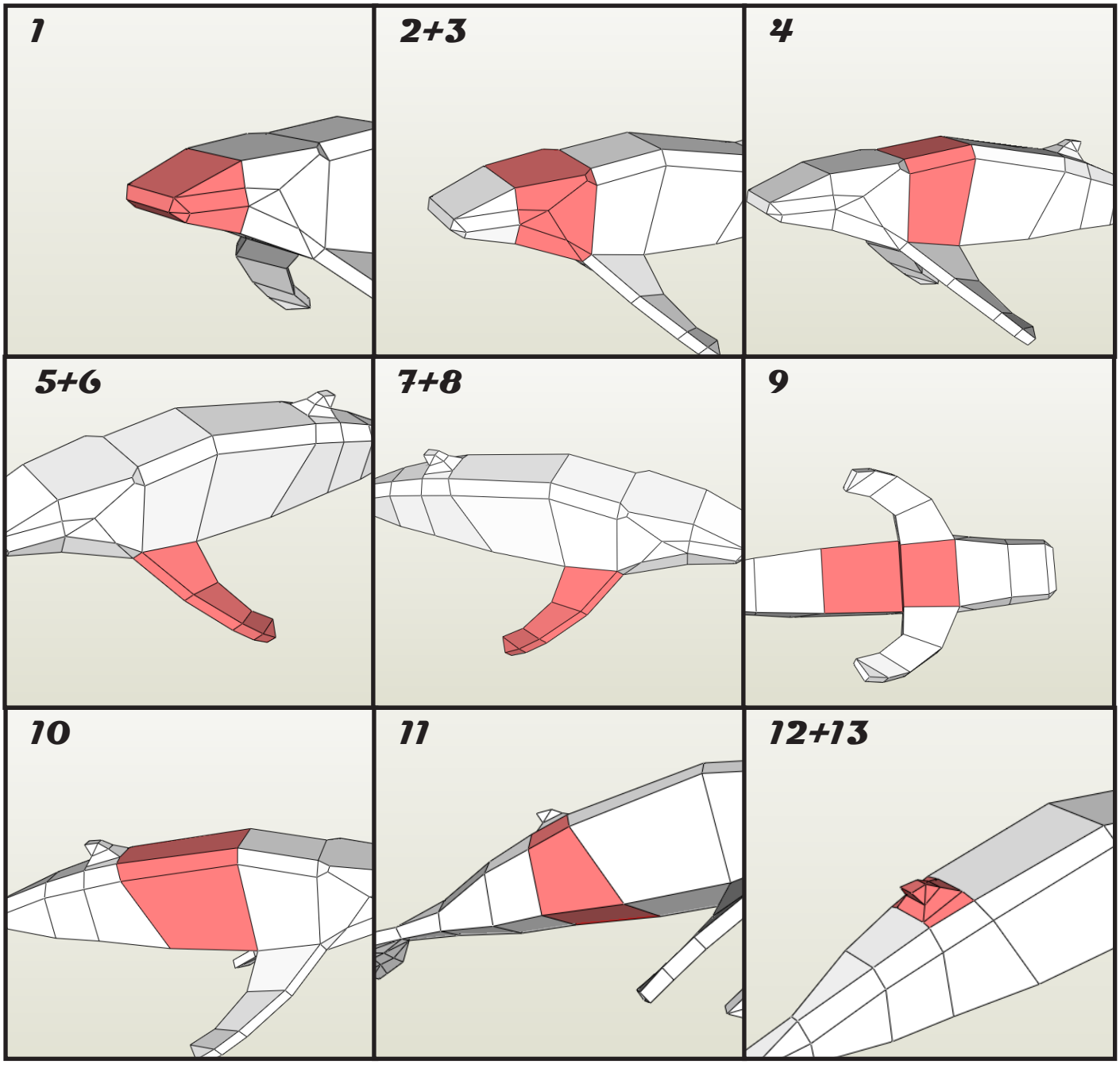
1
2+3
4
5+6
7+8
9
10
11
12+13

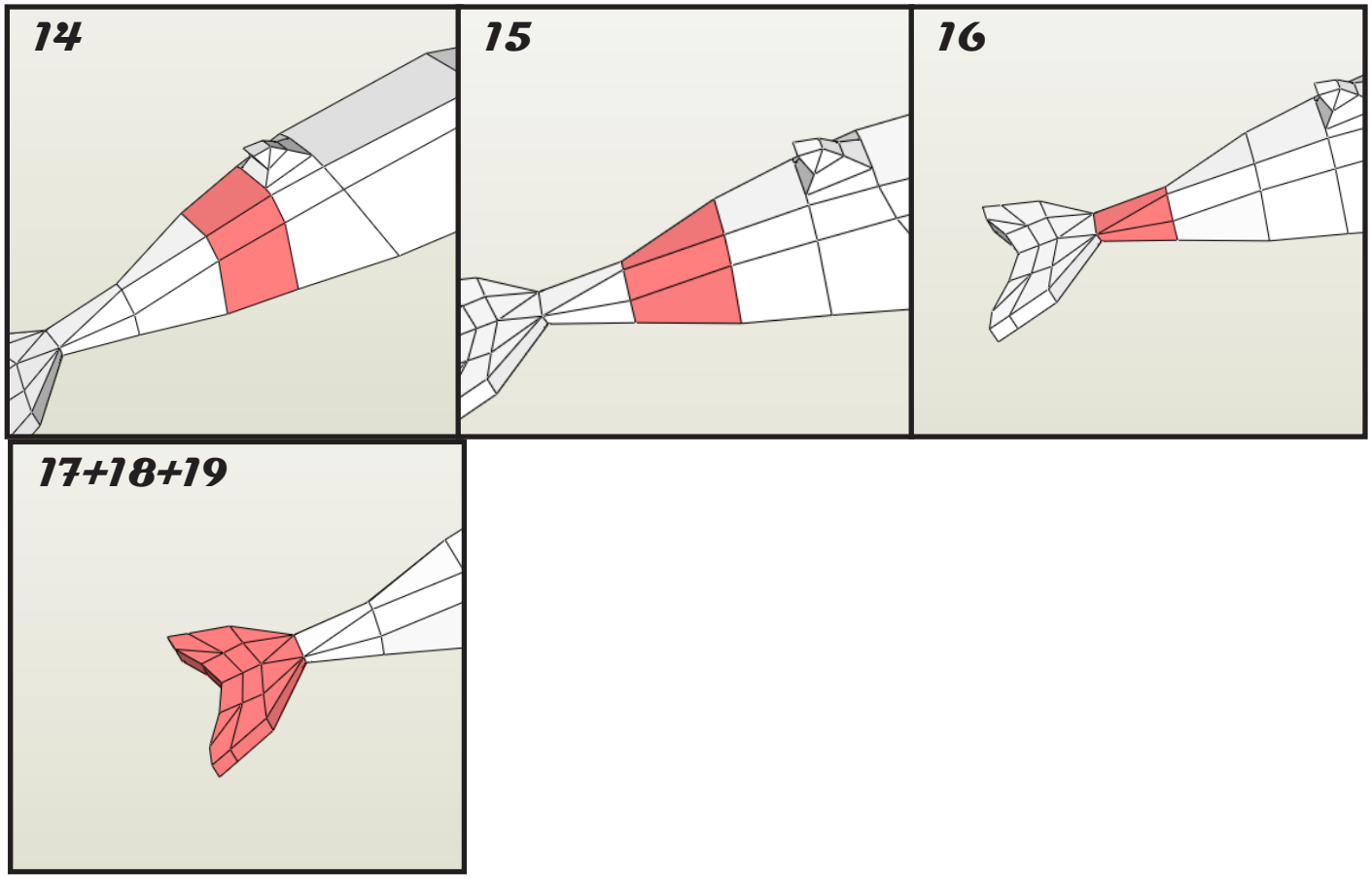
14
15
16
17+18+19

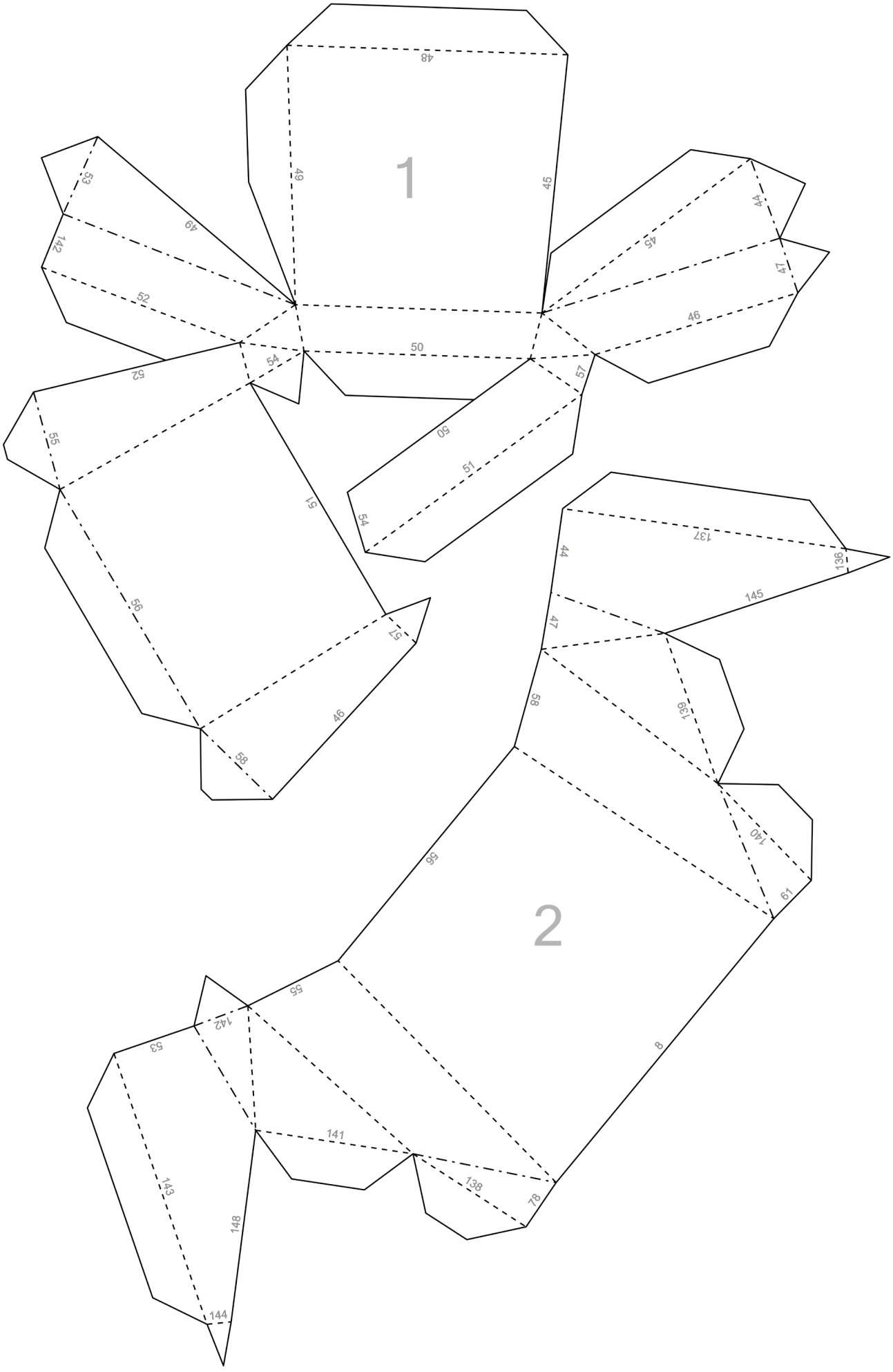
1
2
48
49
45
53
49
142
52
44
45
47
46
50
54
52
57
55
50
51
51
54
56
57
46
58
137
136
44
145
47
58
139
140
56
61
55
142
53
8
141
143
138
78
148
144

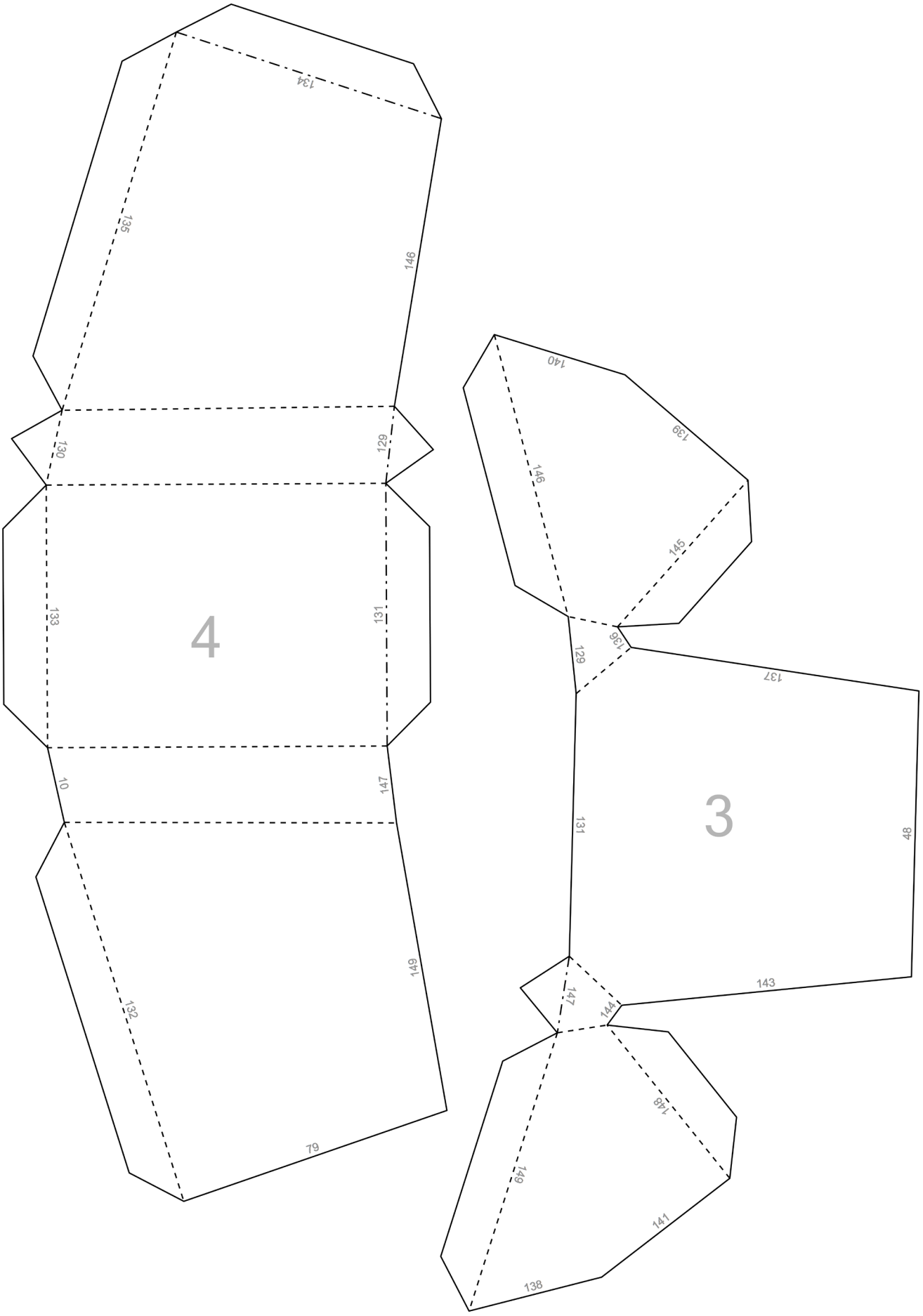
134
135
146
130
129
133
4
131
10
147
132
149
79
140
139
146
145
136
129
137
131
3
48
143
147
144
148
149
141
138

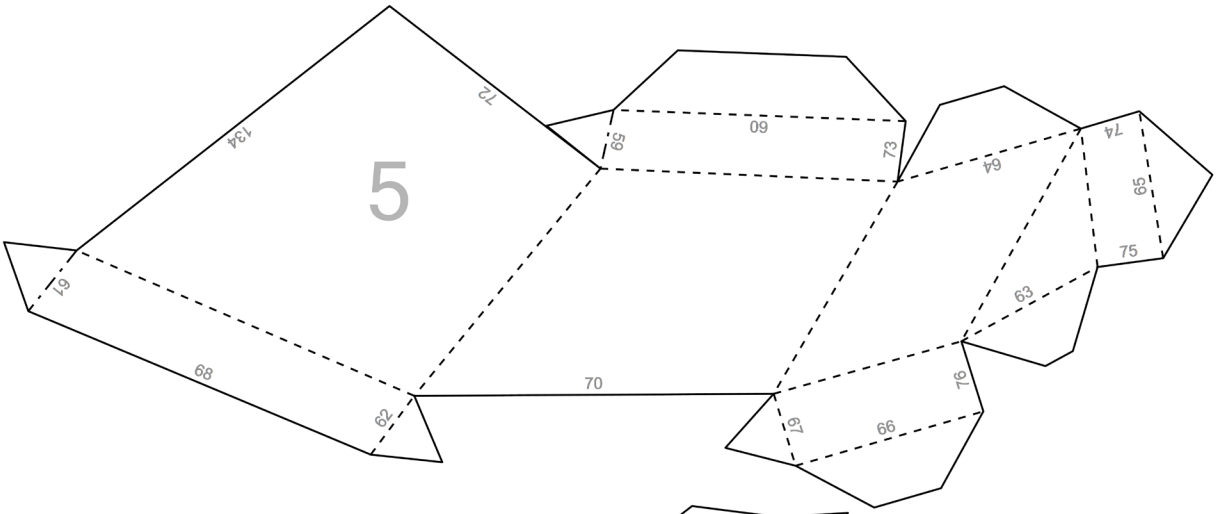
5
72
134
59
60
73
64
74
65
75
61
63
68
70
62
76
67
66

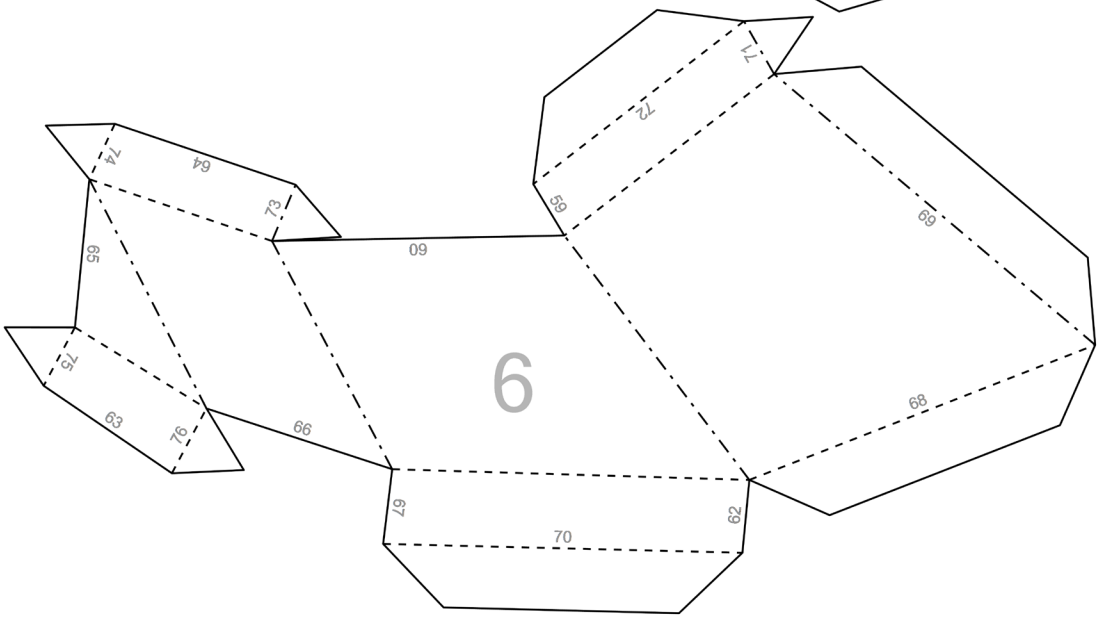
6
71
72
74
64
59
73
69
60
65
75
63
76
66
68
67
62
70

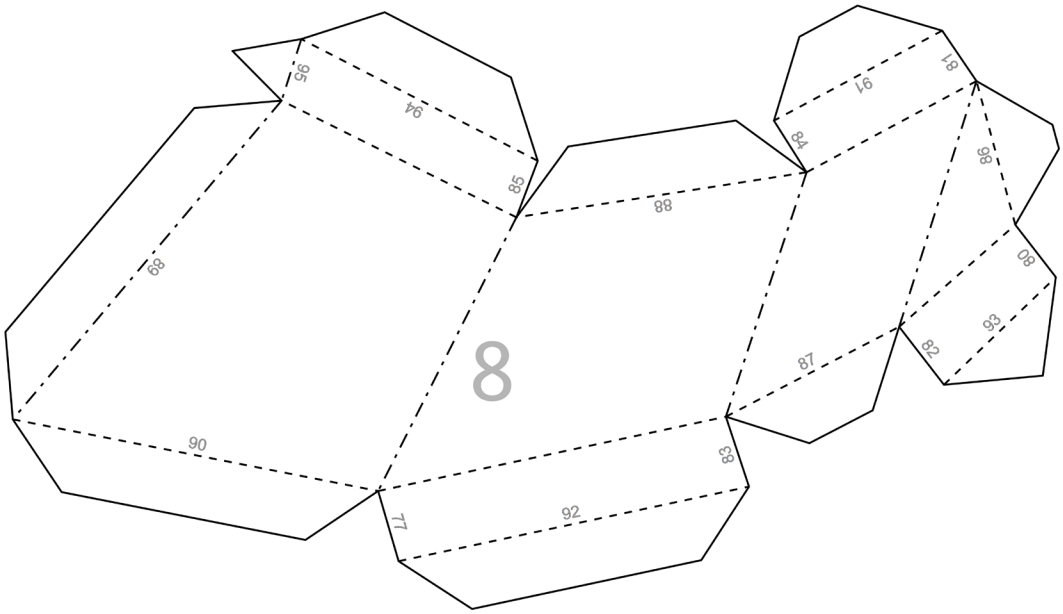
8
95
94
91
81
84
85
88
98
89
80
93
87
82
90
83
77
92

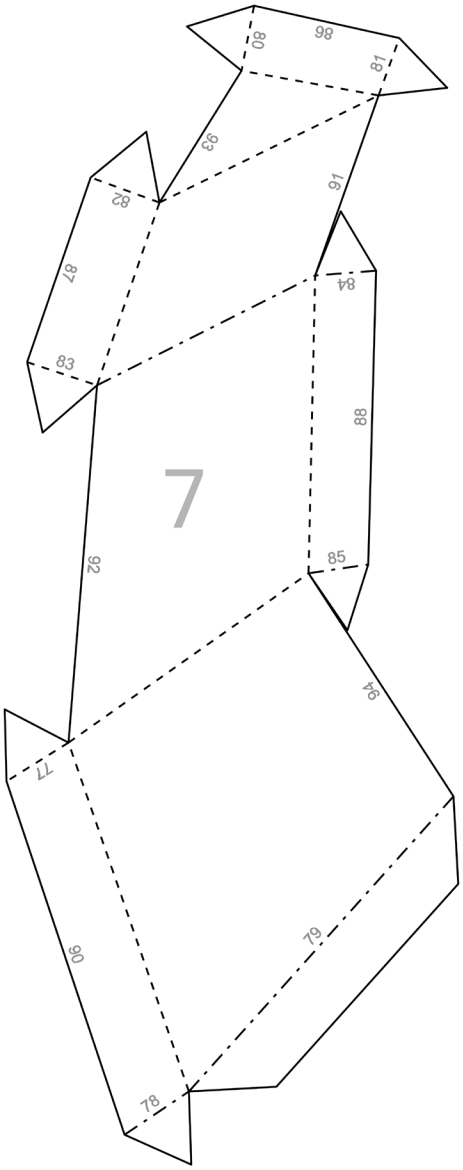
7
80
98
81
93
82
91
87
84
83
88
92
85
94
77
90
79
78

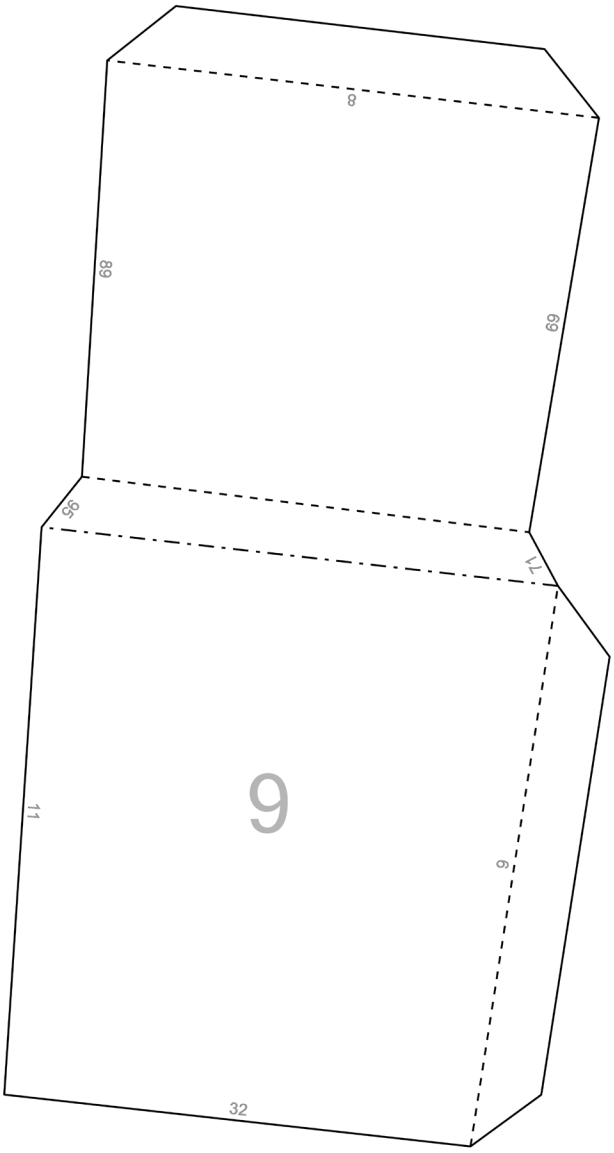
8
89
69
95
11
9
6
32

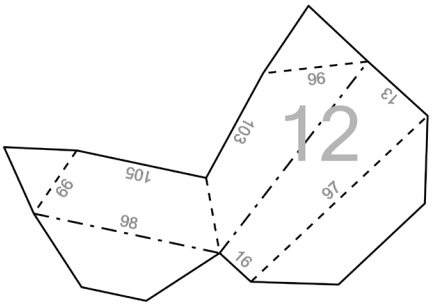
12
96
13
103
105
99
97
98
16

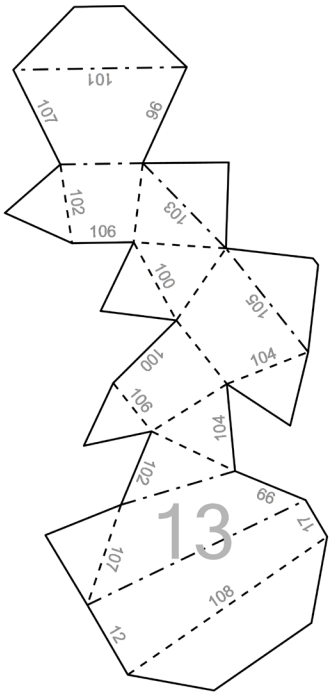
101
107
98
102
103
106
100
105
100
104
106
104
102
99
13
17
107
108
12

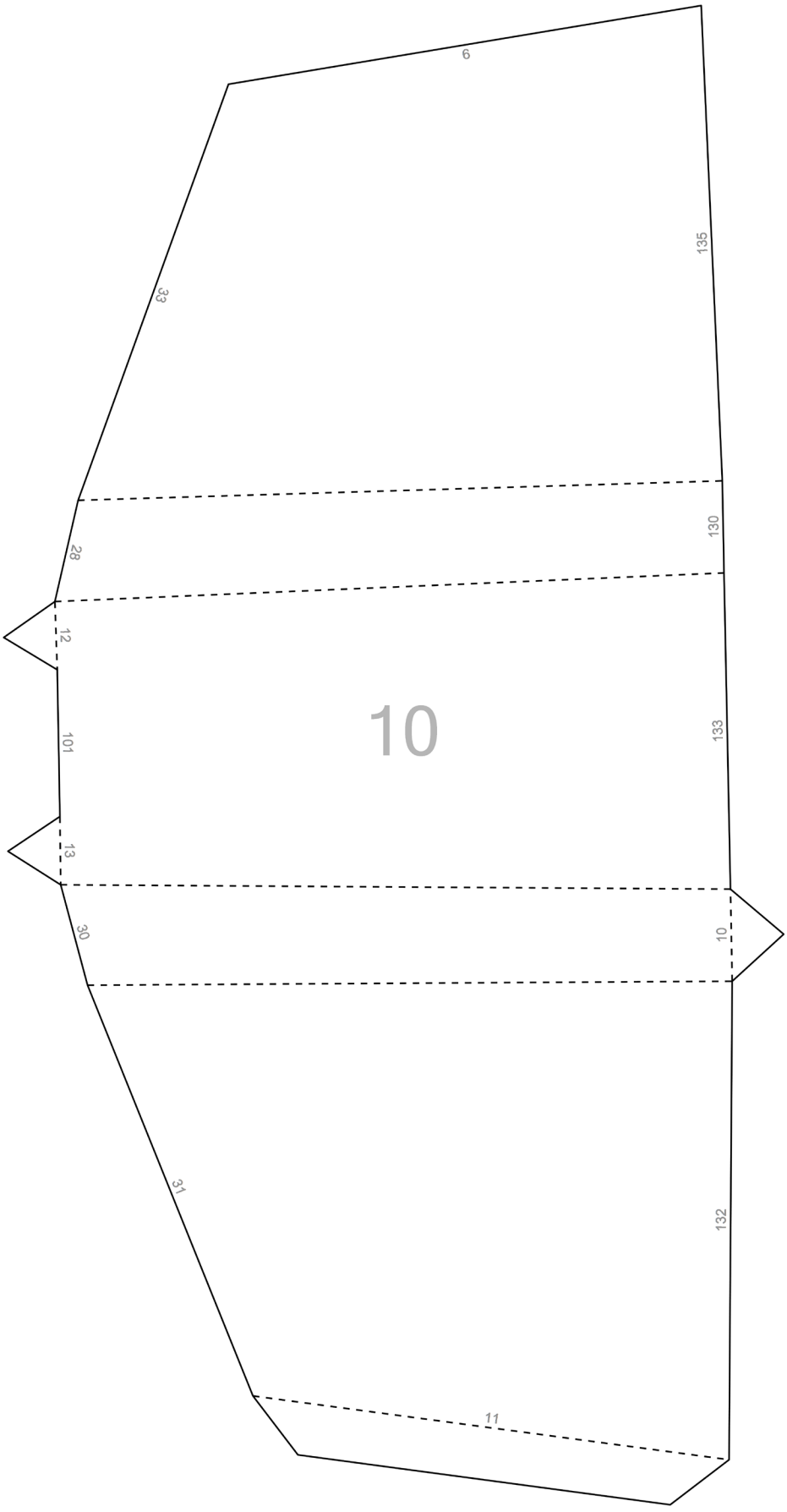
6
135
33
130
28
12
10
133
101
13
30
10
31
132
11

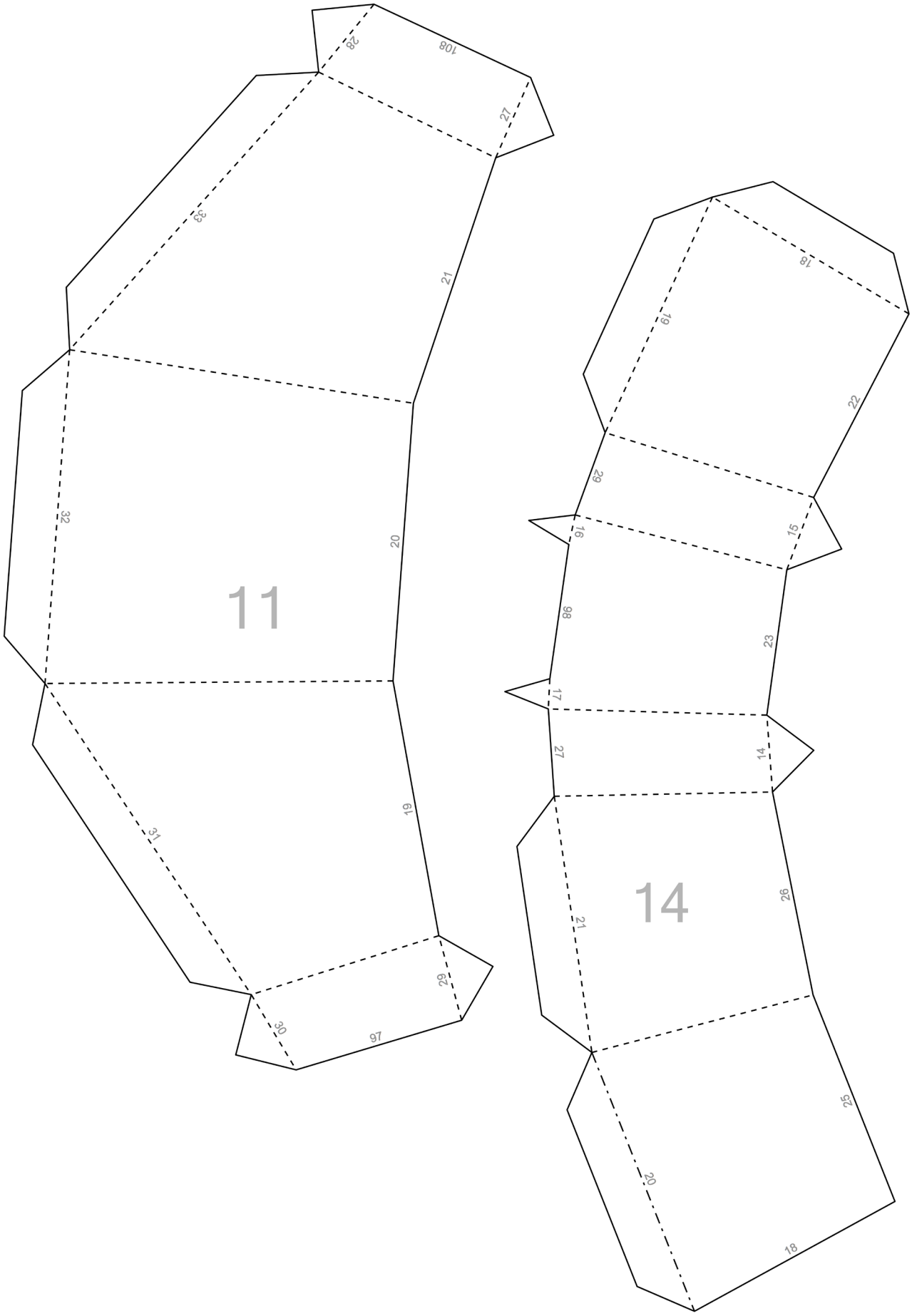
11
14

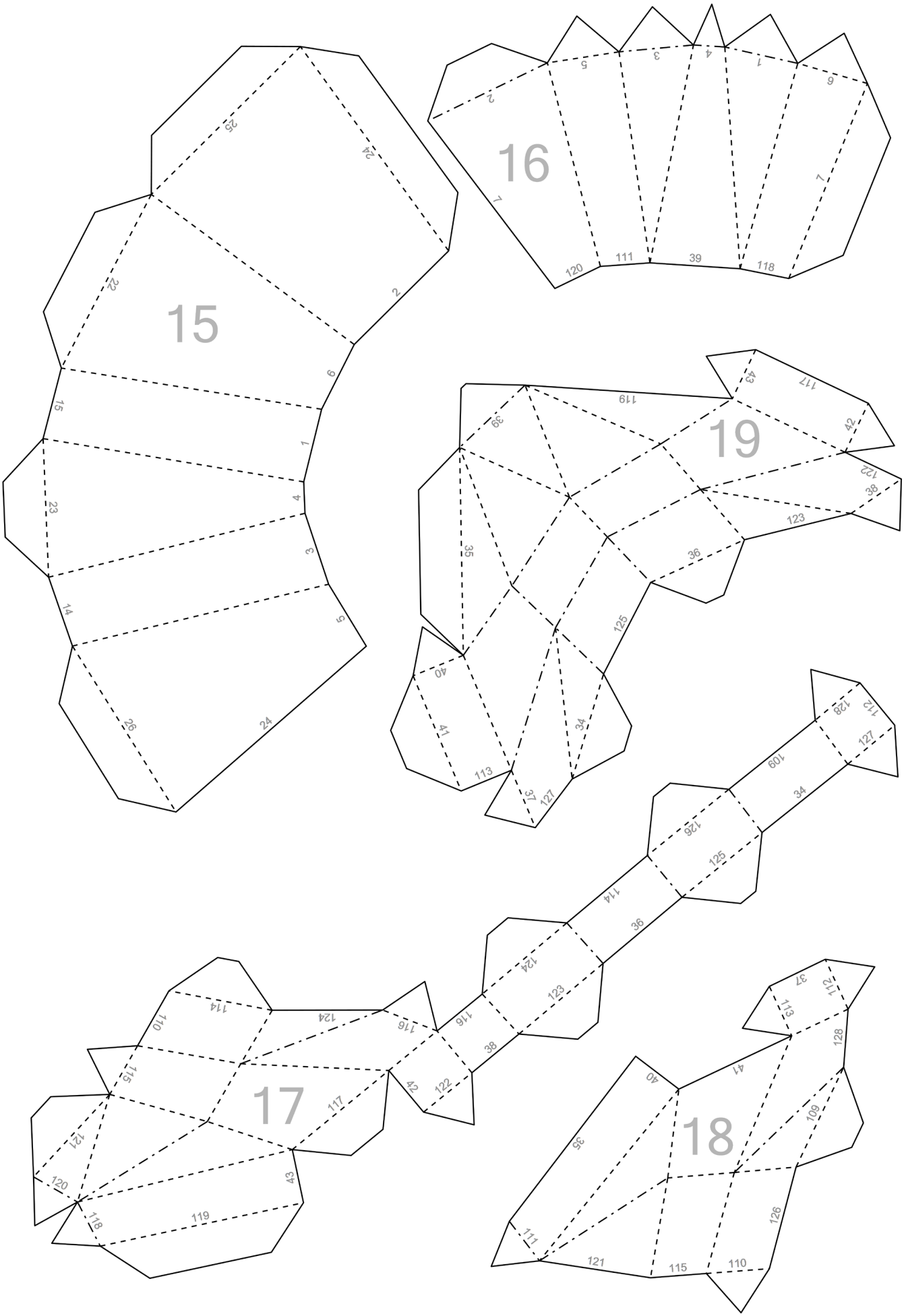
16
15
19
17
18