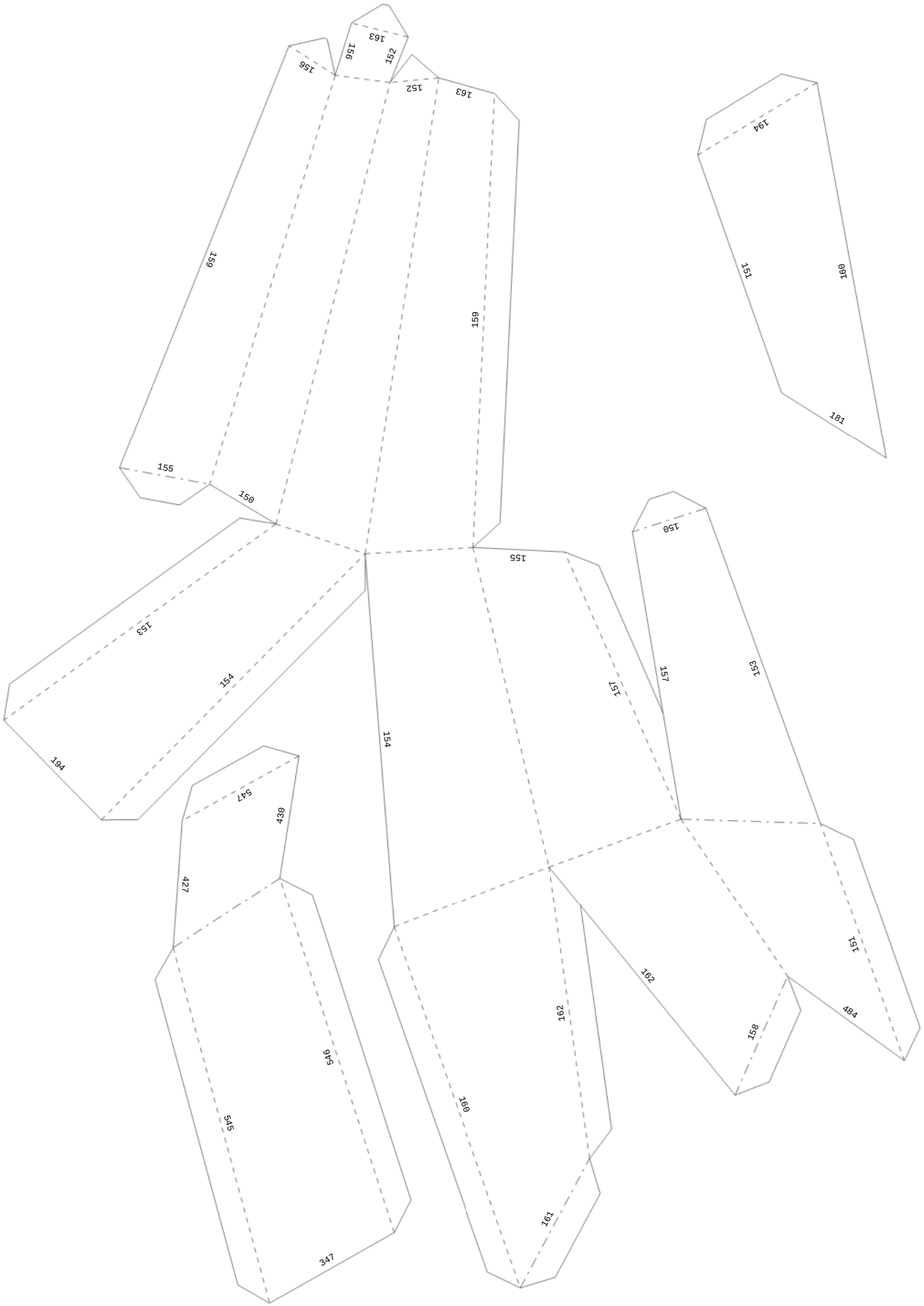

1/48 (row1 col1)

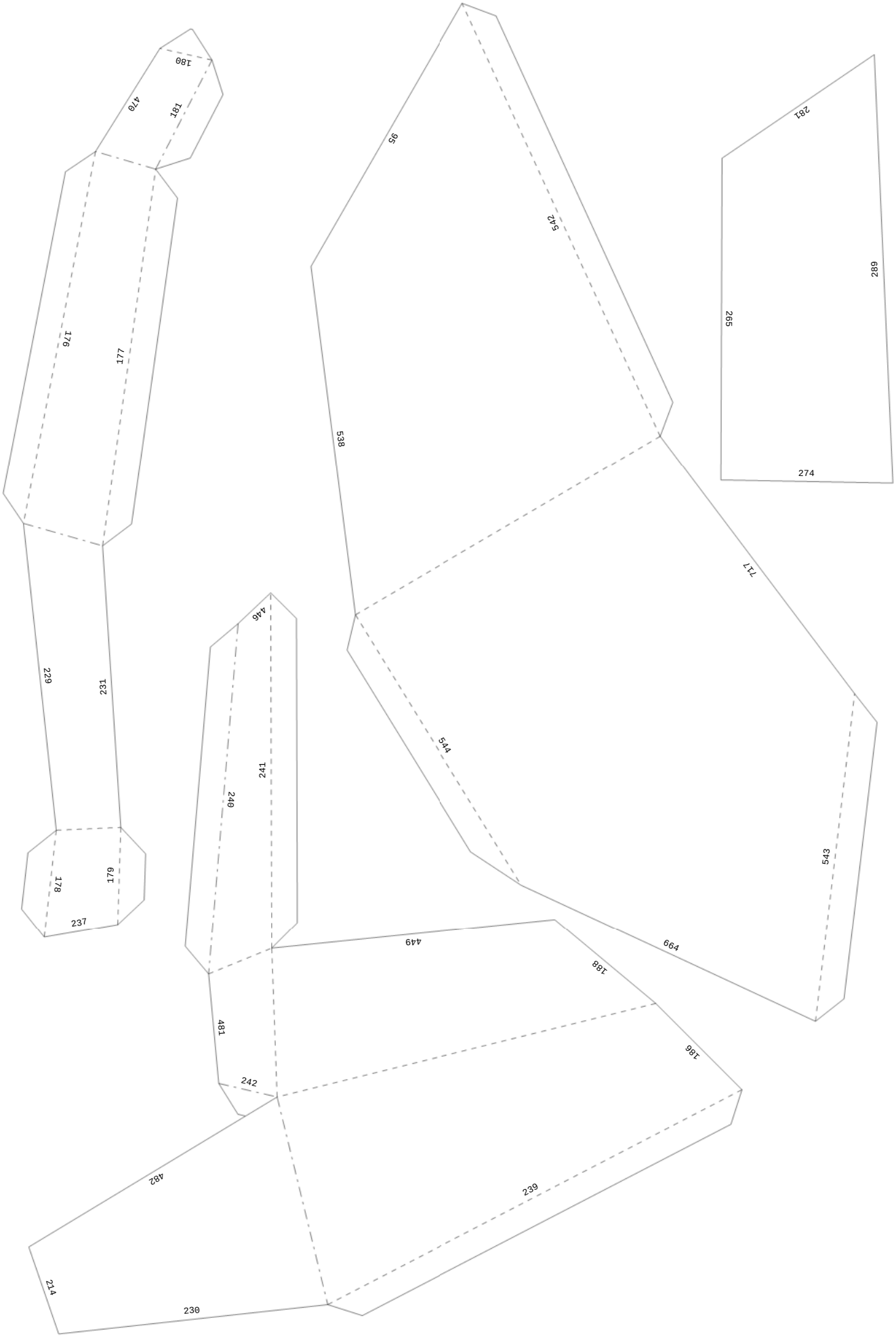
180
181
470
95
542
281
289
265
274
176
177
538
717
229
231
446
241
240
544
178
179
237
543
664
449
188
481
186
242
482
239
214
230

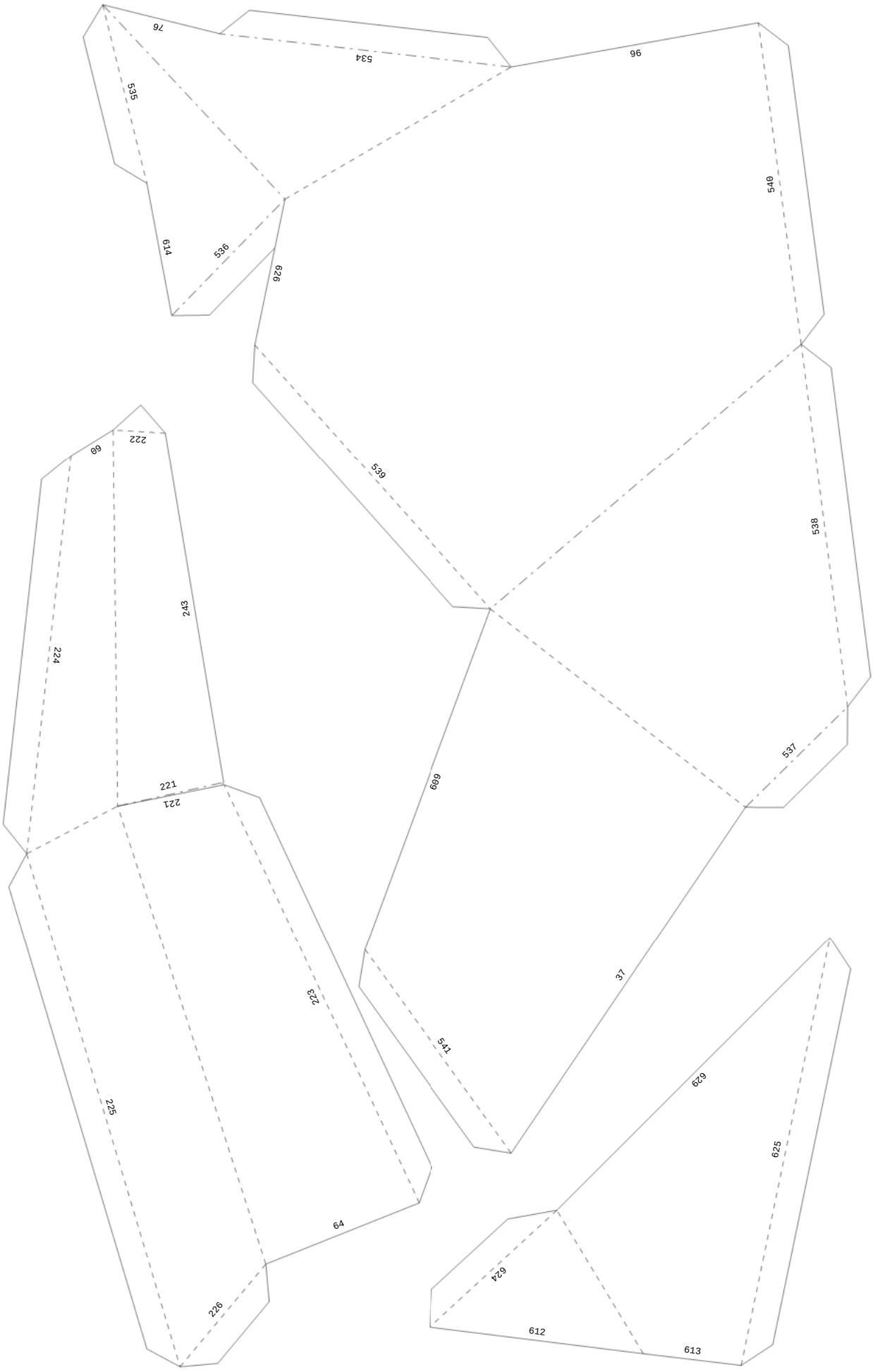

3/48 (row1 col3)

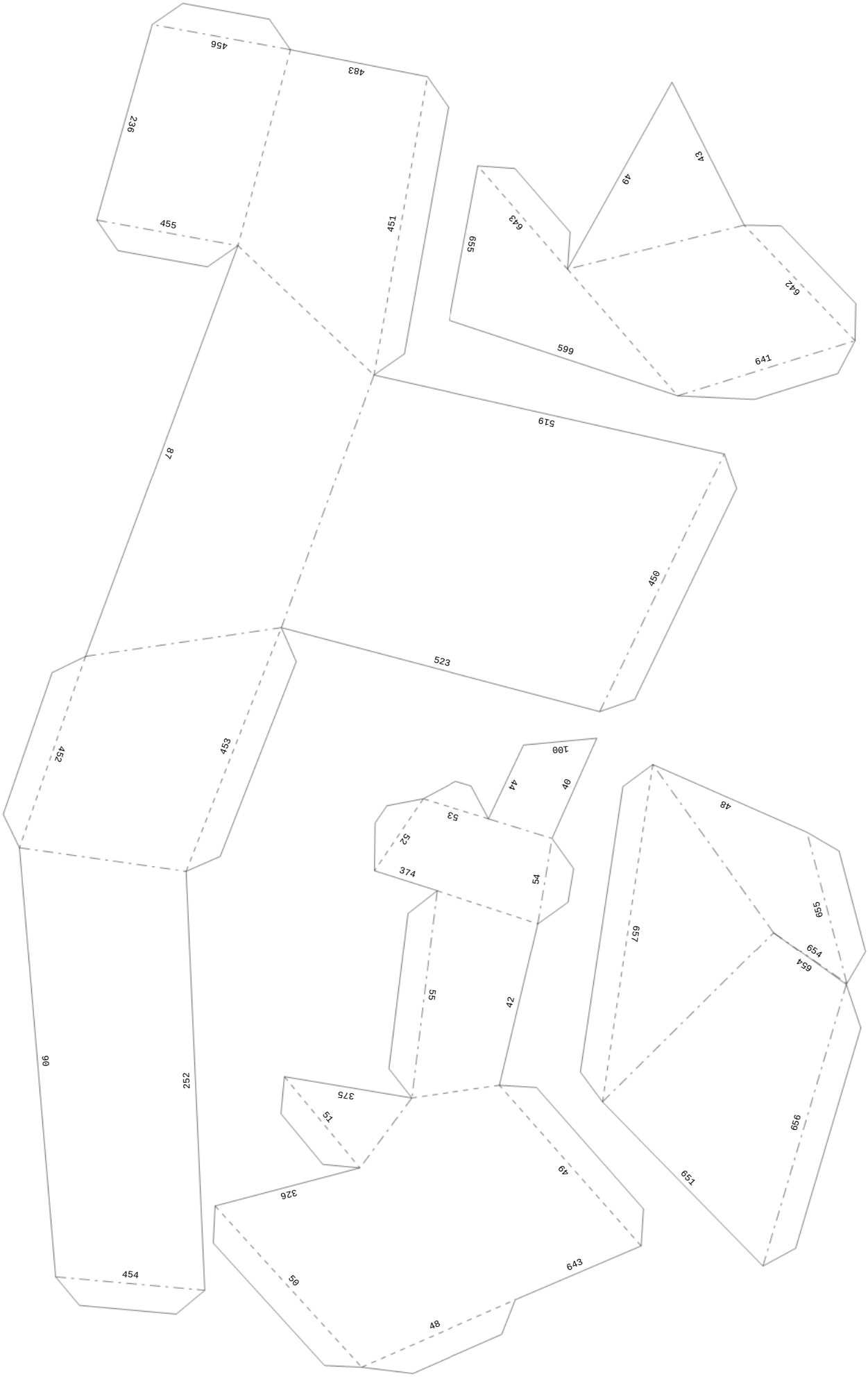

4/48 (row1 col4)

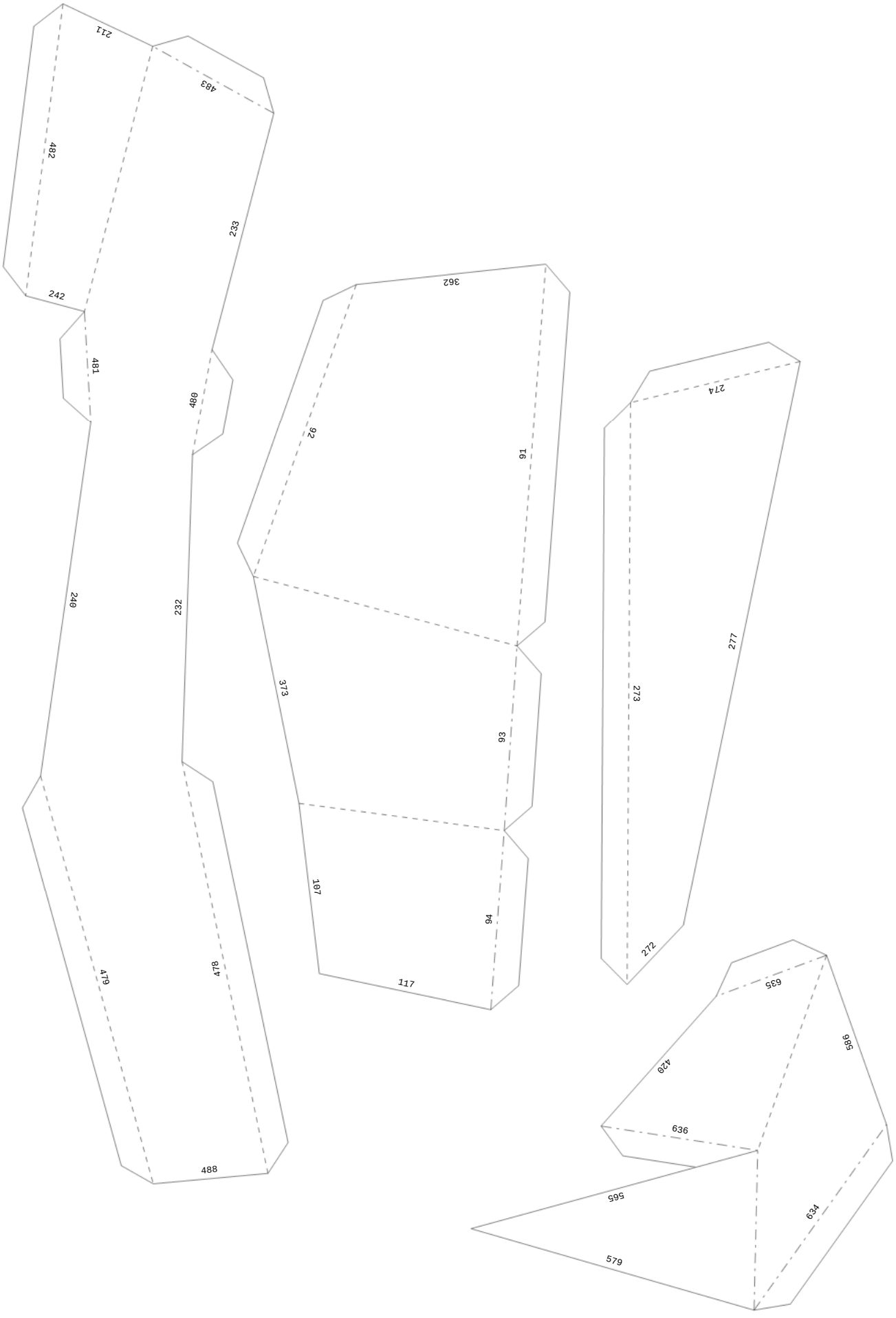

5/48 (row1 col5)

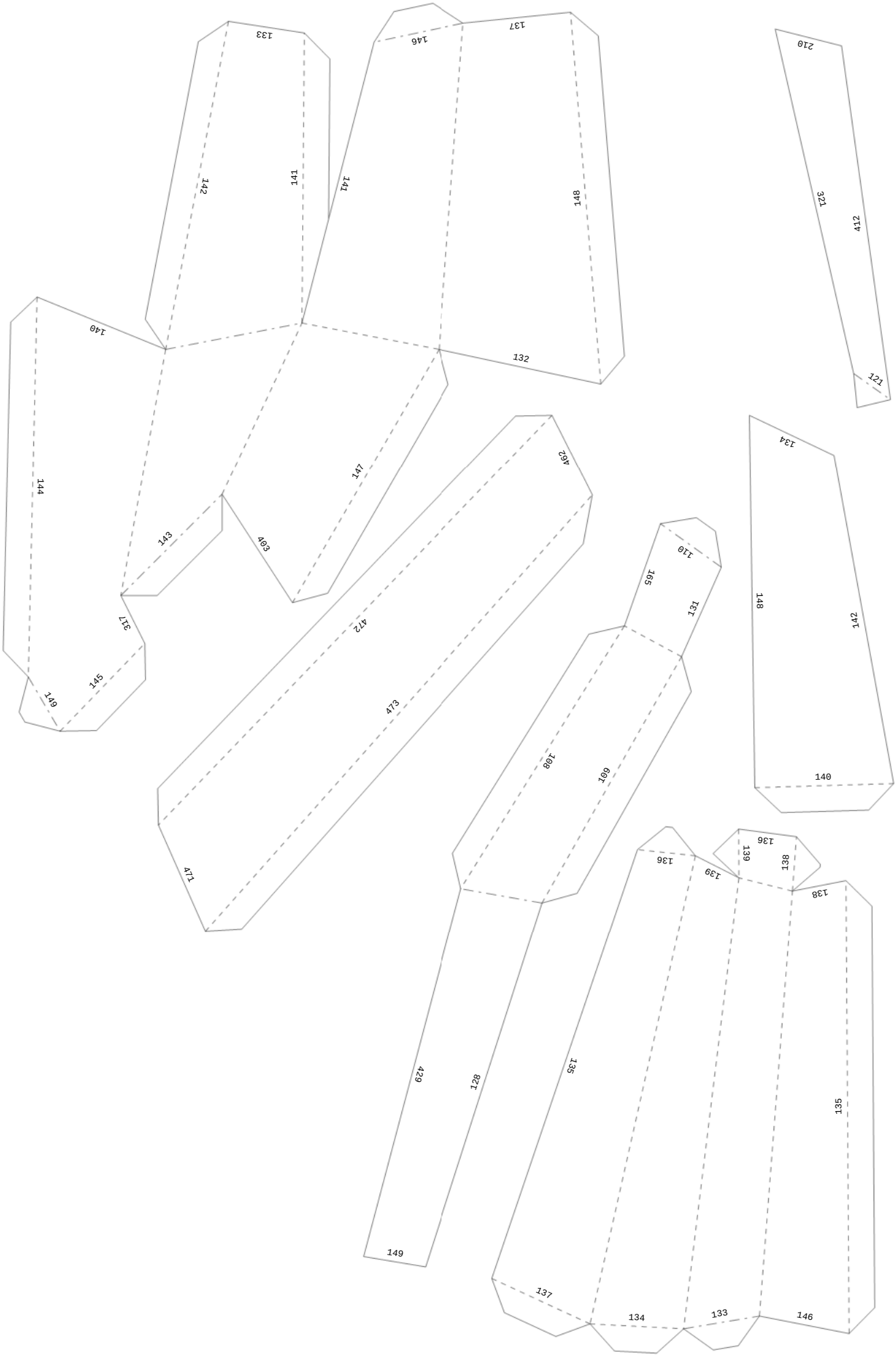

6/48 (row1 col6)

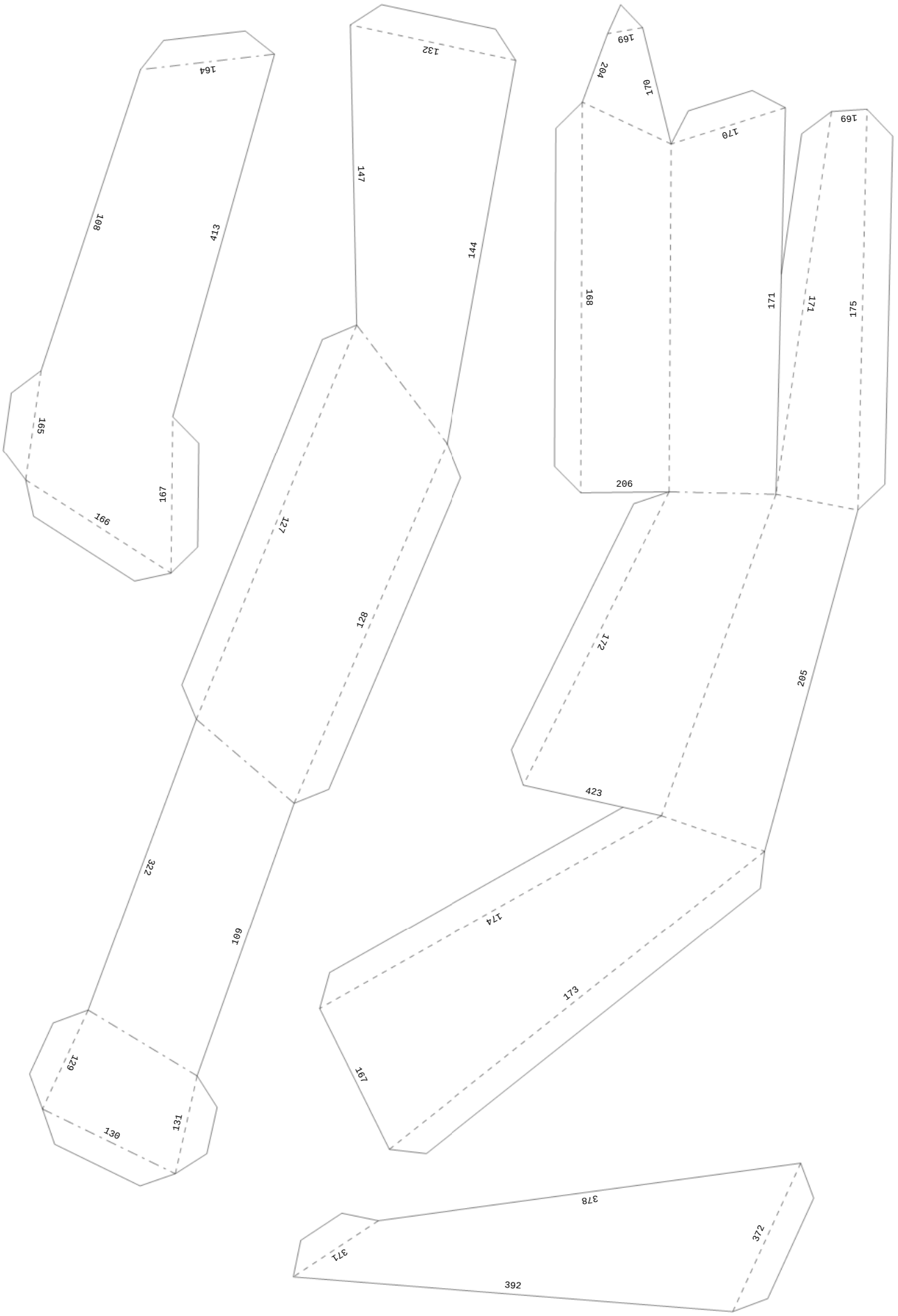
164
132
169
204
170
170
169
147
144
168
413
171
171
175
165
206
167
166
127
128
172
205
423
322
174
109
173
167
129
130
131
378
372
371
392

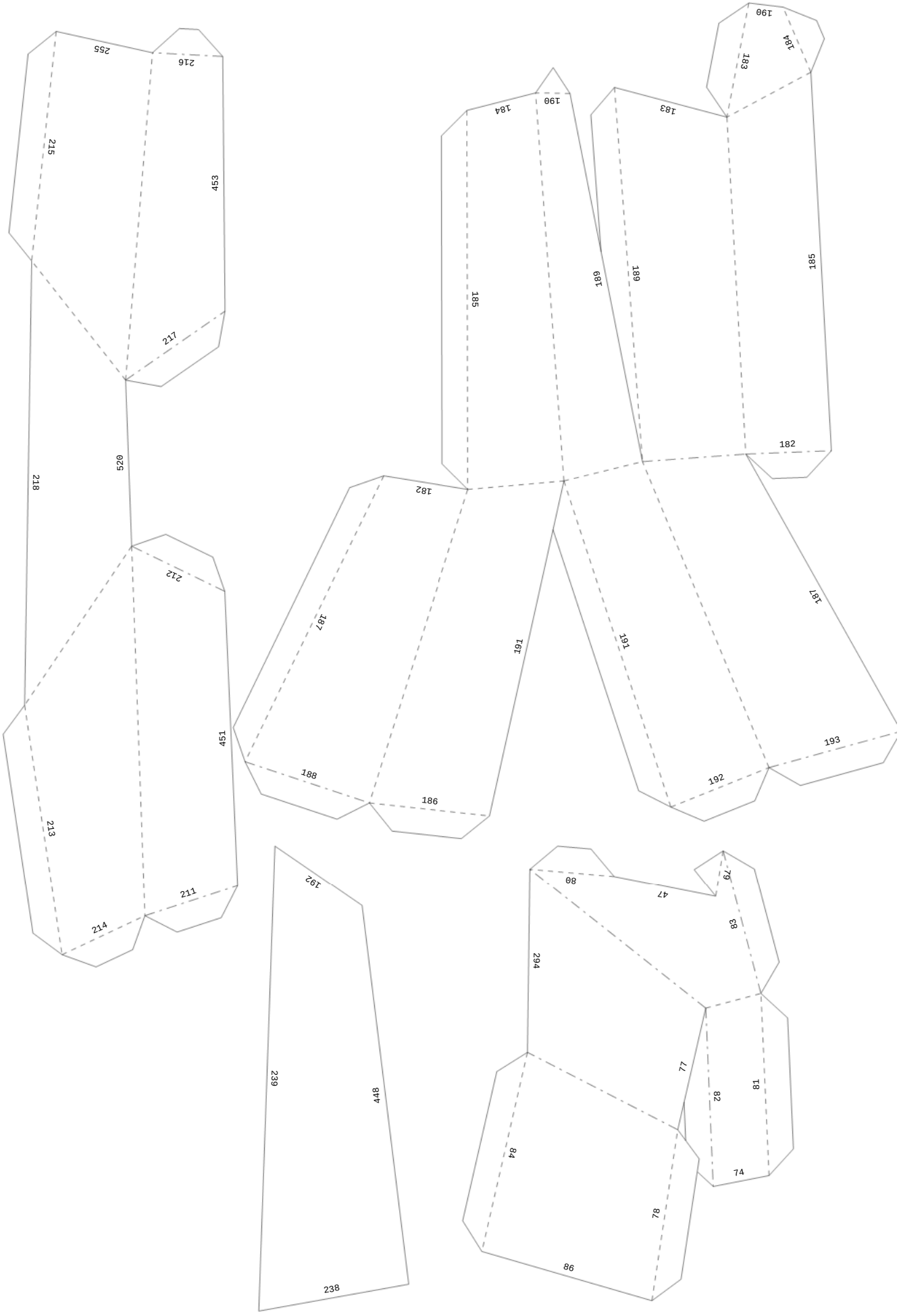

8/48 (row2 col1)

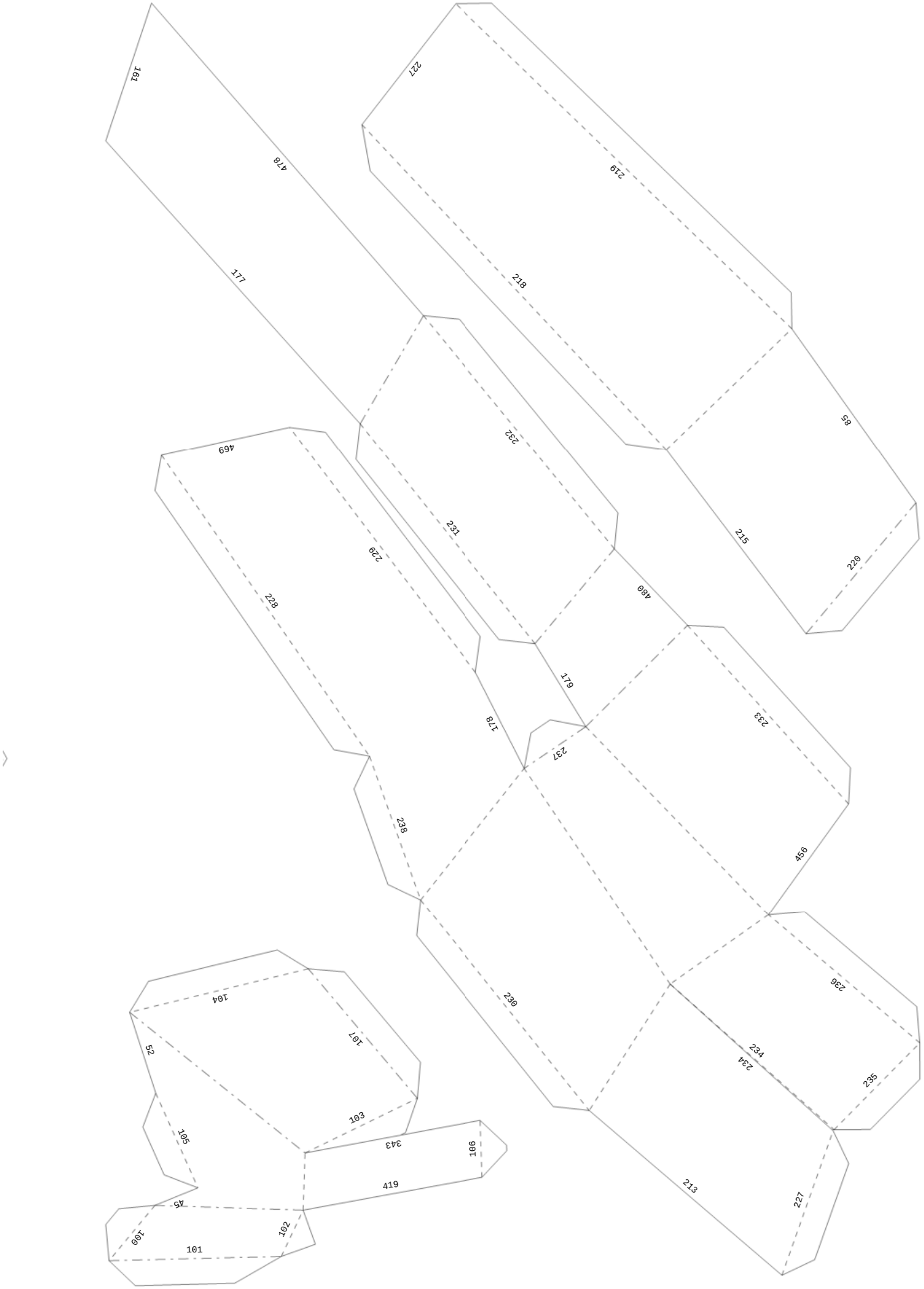
161
478
177
227
219
218
85
232
231
215
220
469
229
228
480
179
178
237
233
238
456
230
236
234
234
235
213
227
104
107
52
103
105
343
106
419
45
100
101
102

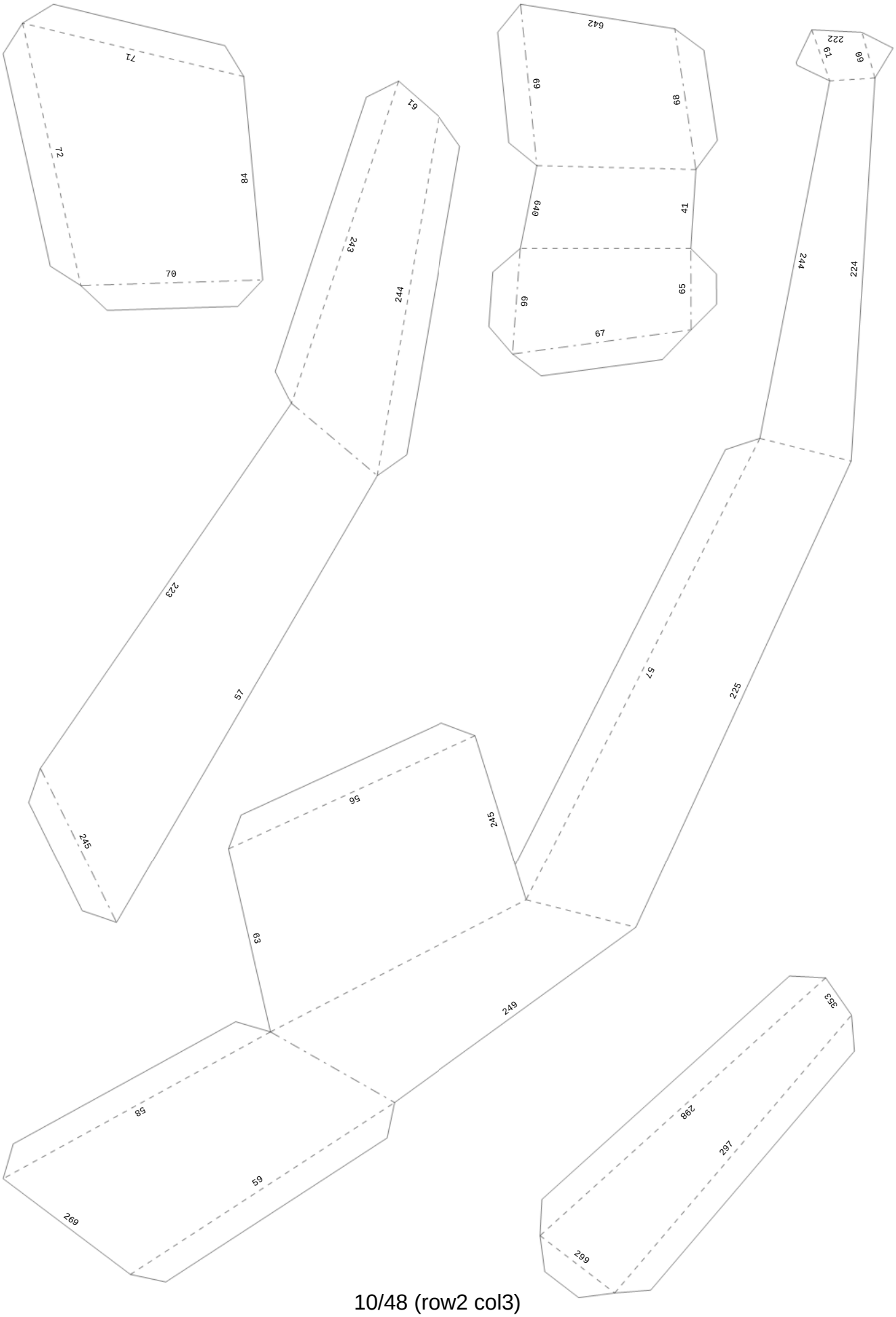
71
72
84
70
61
243
244
642
69
68
640
41
66
65
67
222
61
60
244
224
223
57
245
56
245
57
225
63
249
58
59
269
353
298
297
299

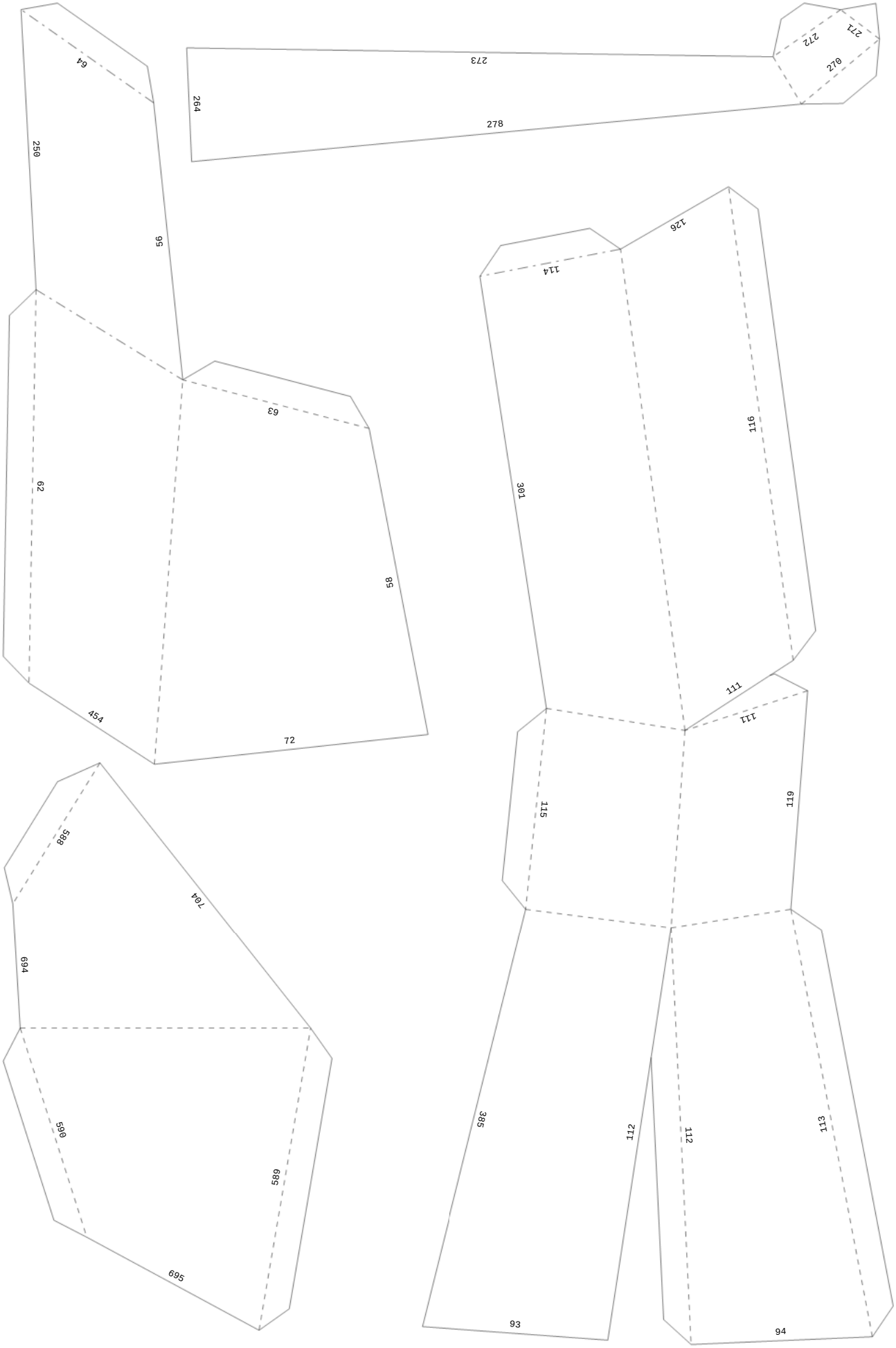
64
250
56
273
264
278
272
271
270
126
114
116
301
63
62
58
454
72
111
111
115
119
588
704
694
590
589
695
385
112
112
113
93
94

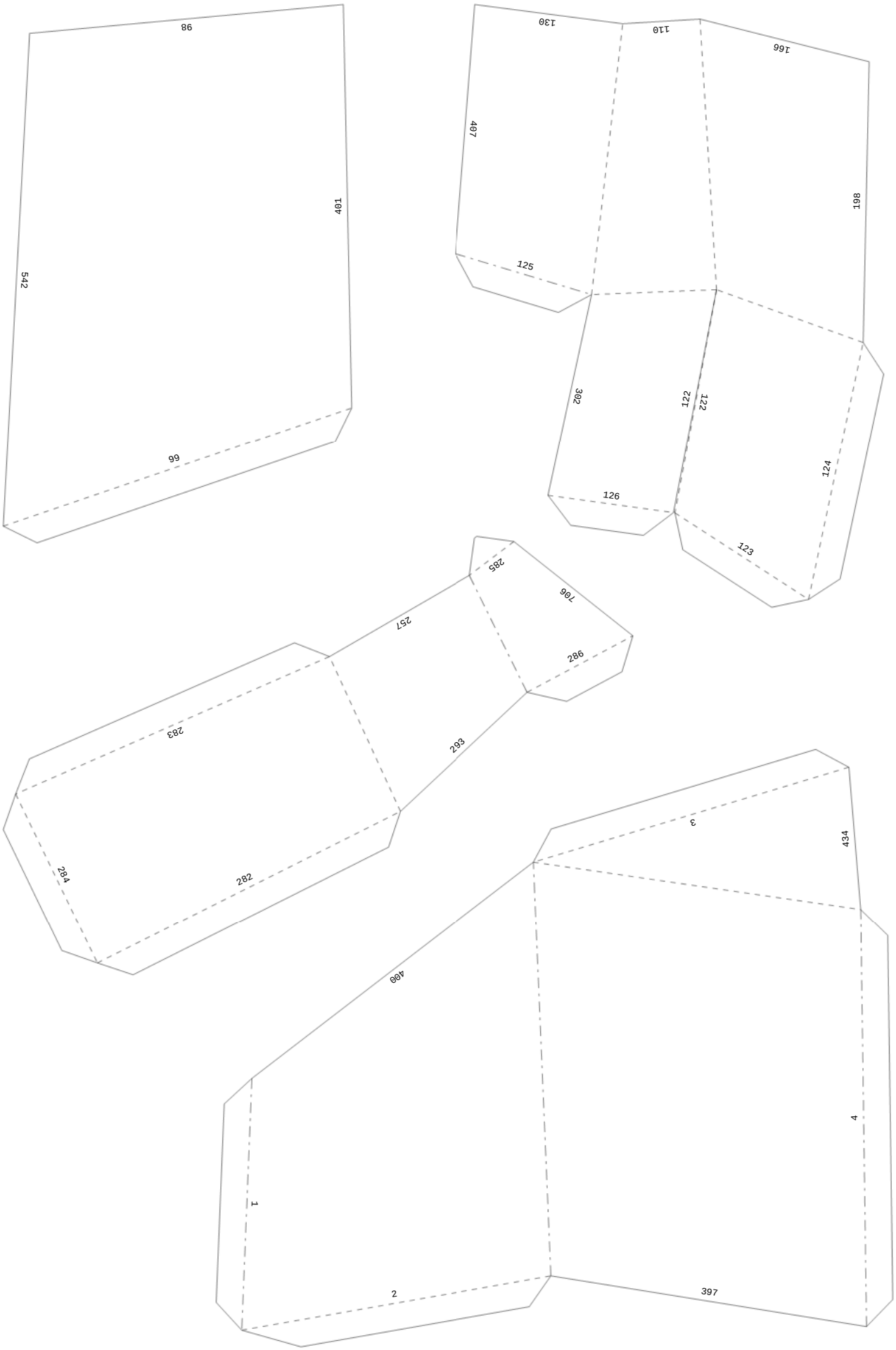

12/48 (row2 col5)

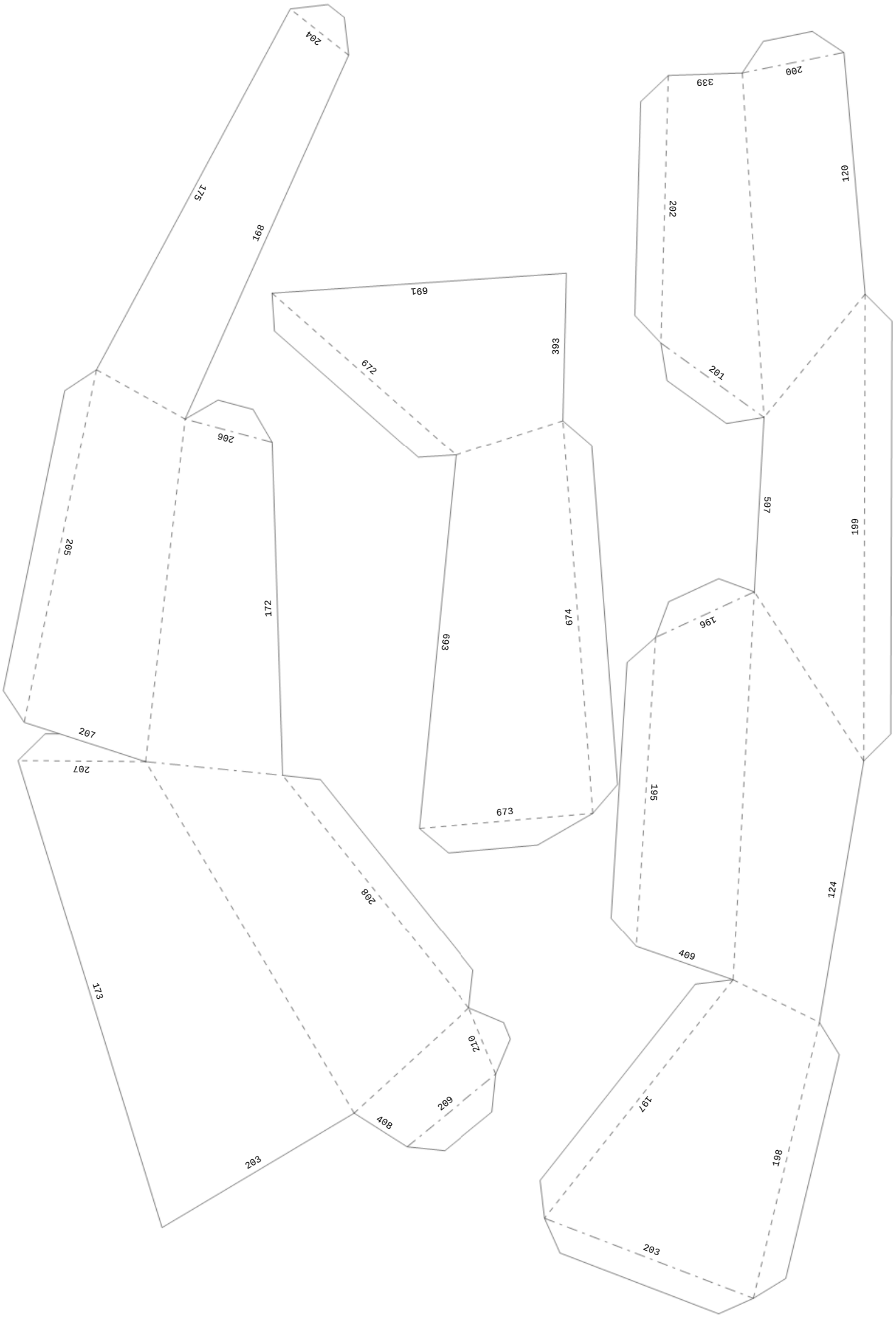
204
175
168
691
672
393
339
200
120
202
201
206
205
172
693
674
507
199
196
207
207
673
195
208
124
409
173
210
209
408
197
198
203
203

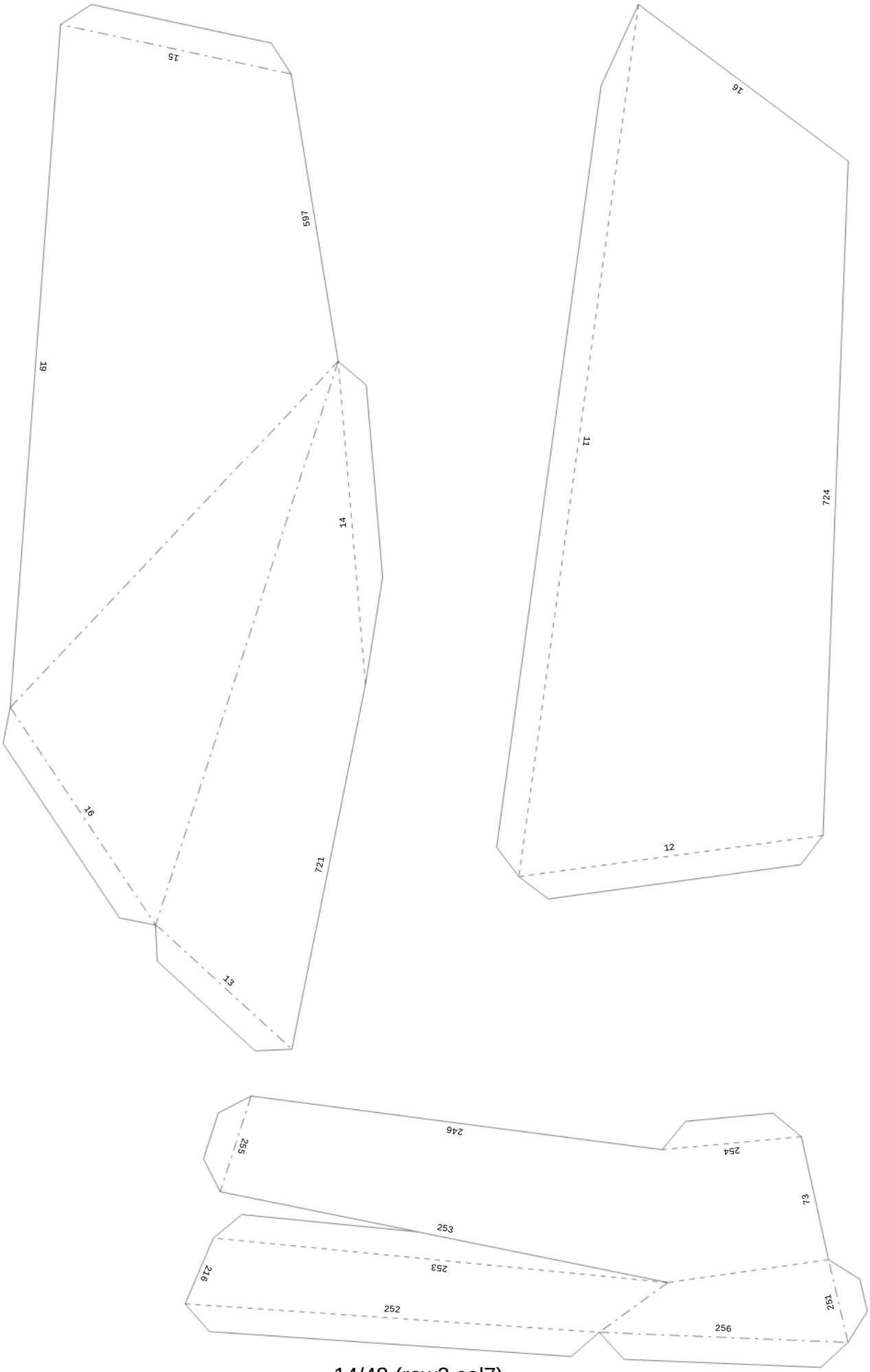

14/48 (row2 col7)

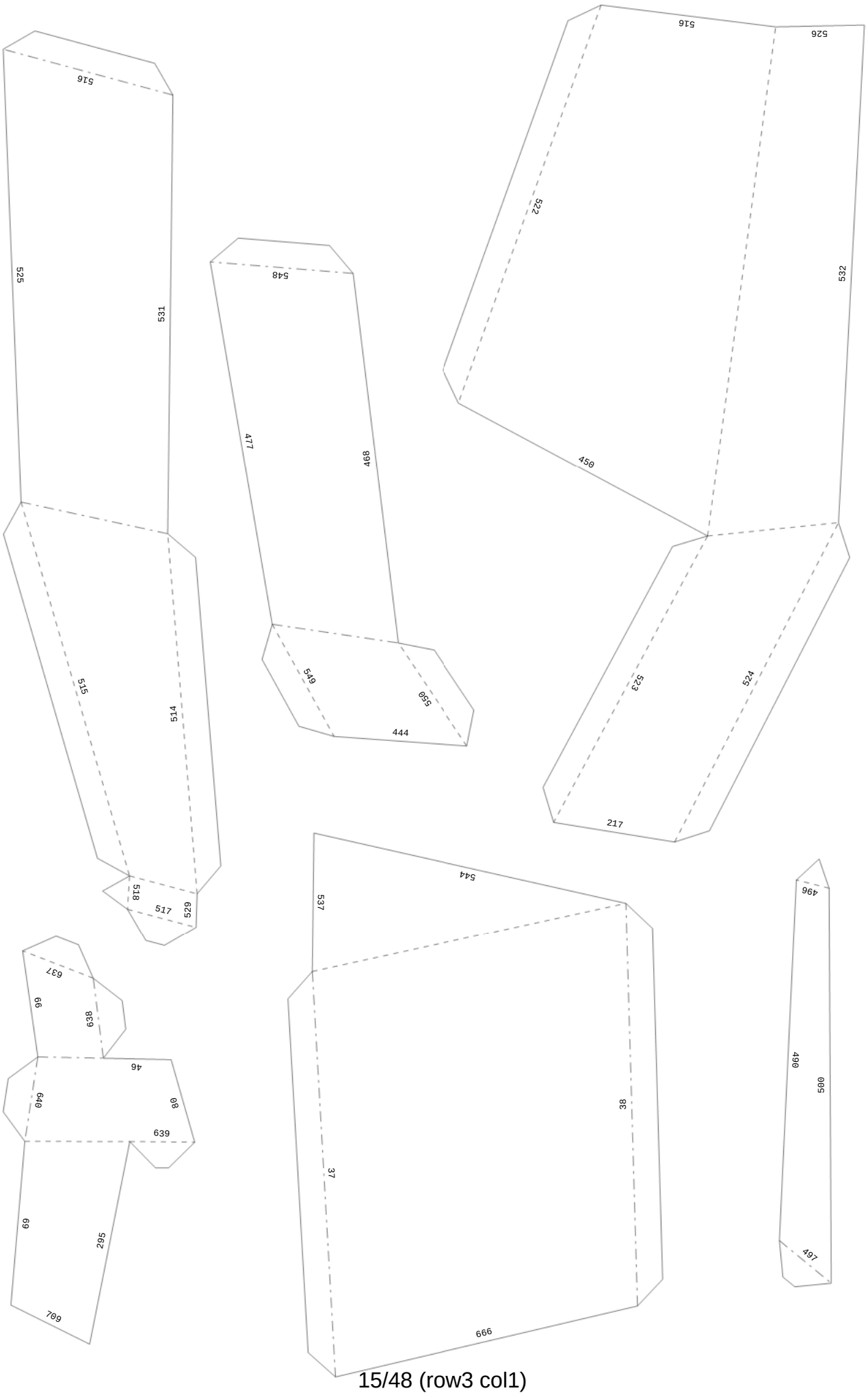

15/48 (row3 col1)

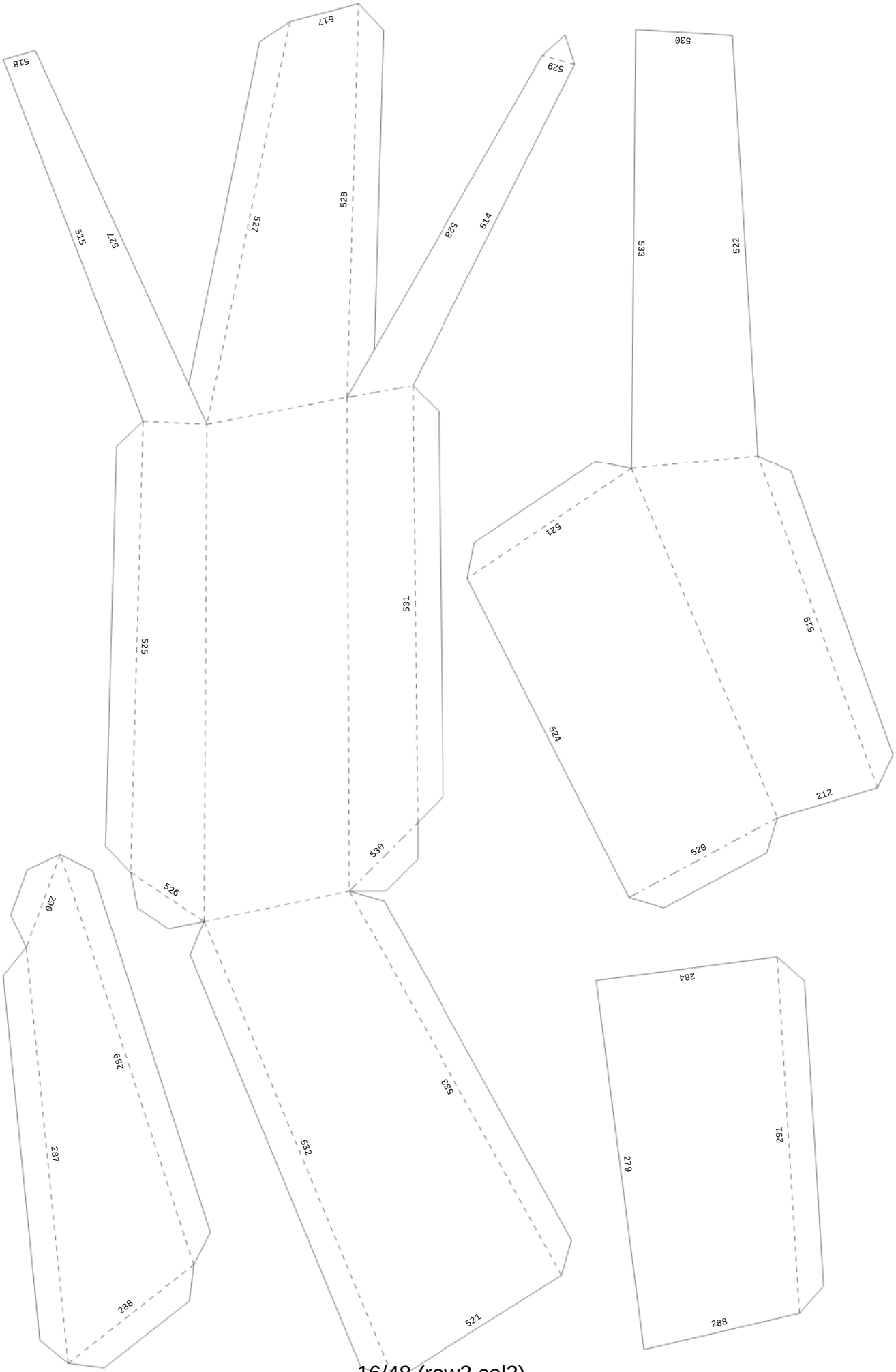
518
517
529
530
515
527
527
528
528
514
533
522
525
531
521
519
524
212
520
530
526
290
289
287
288
532
533
521
284
291
279
288

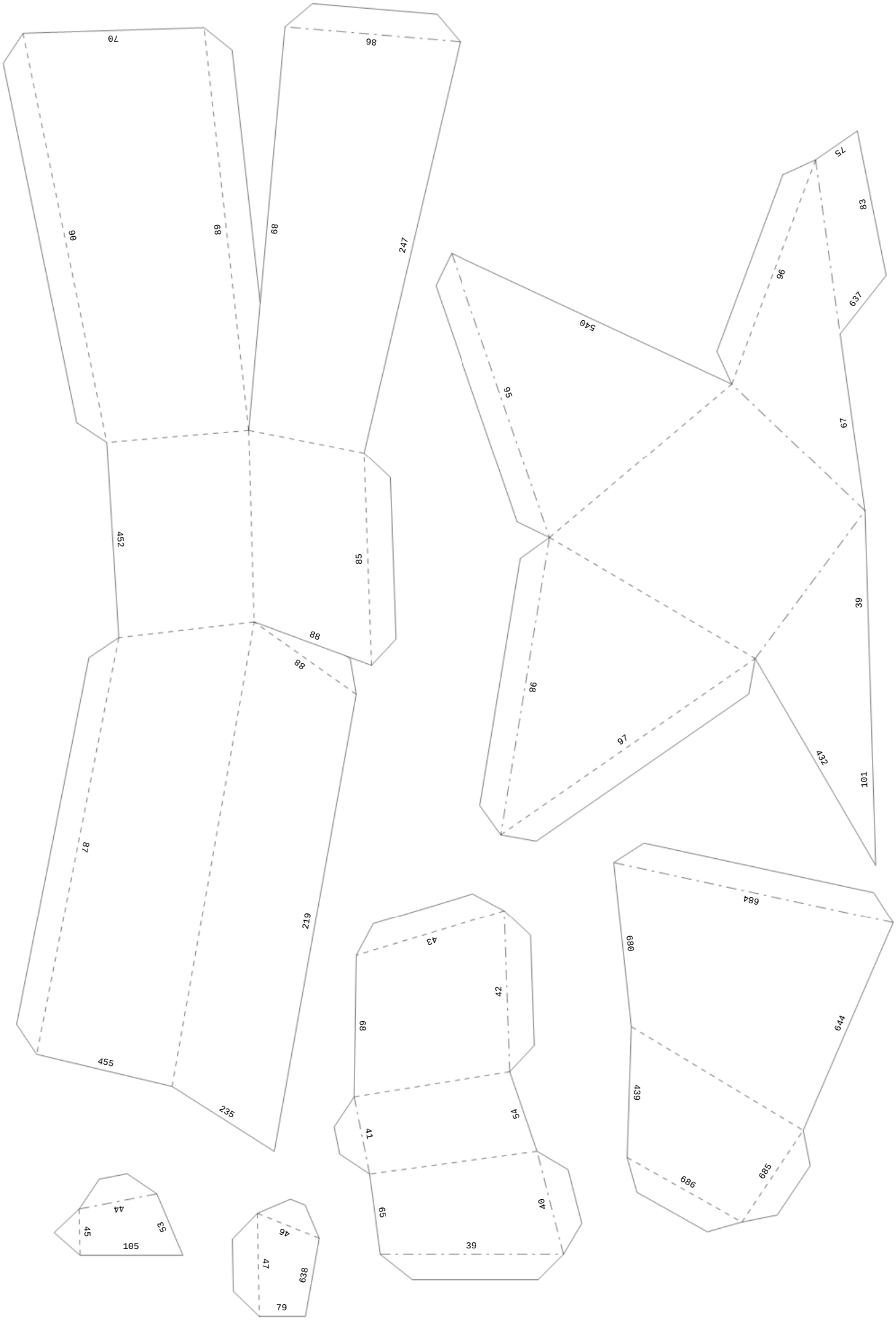
70
86
90
68
68
247
452
58
88
88
87
219
455
235
75
83
96
627
540
95
97
39
98
96
432
101
684
680
644
439
686
685
43
42
68
54
41
65
40
39
44
53
45
105
46
47
638
79

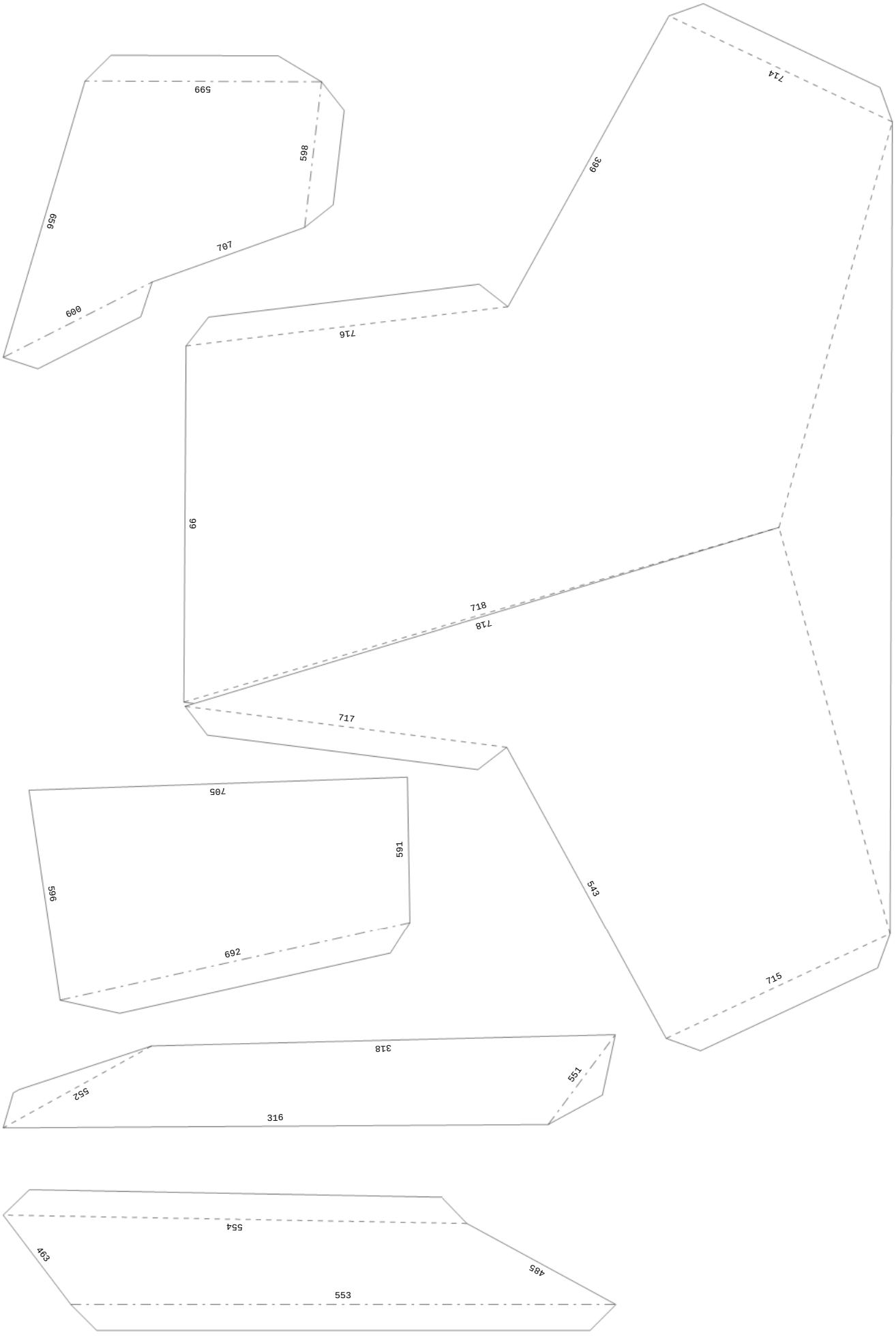
599
598
656
707
609
714
399
716
99
718
717
705
591
596
269
543
715
318
551
552
316
554
463
485
553

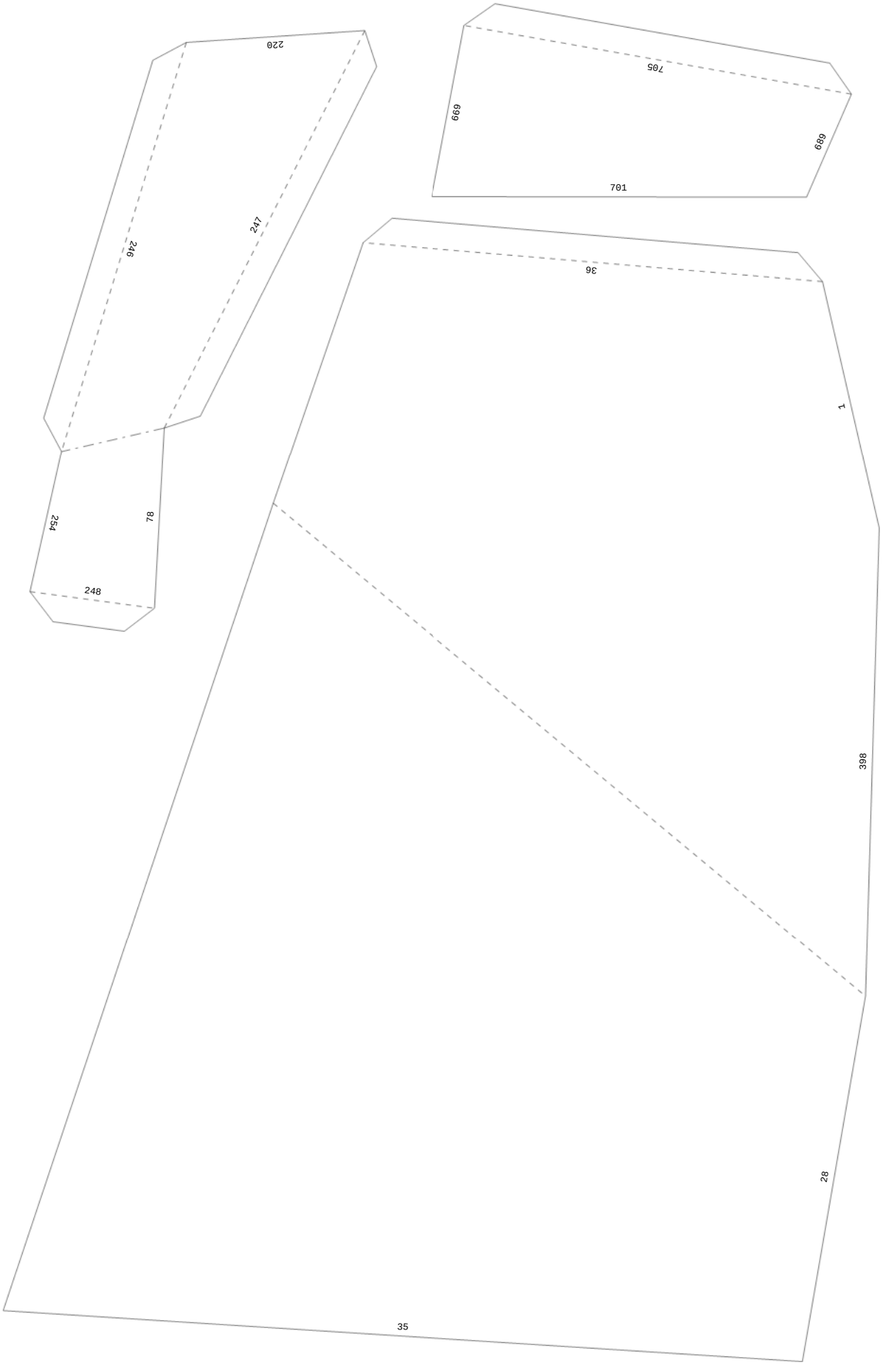

19/48 (row3 col5)

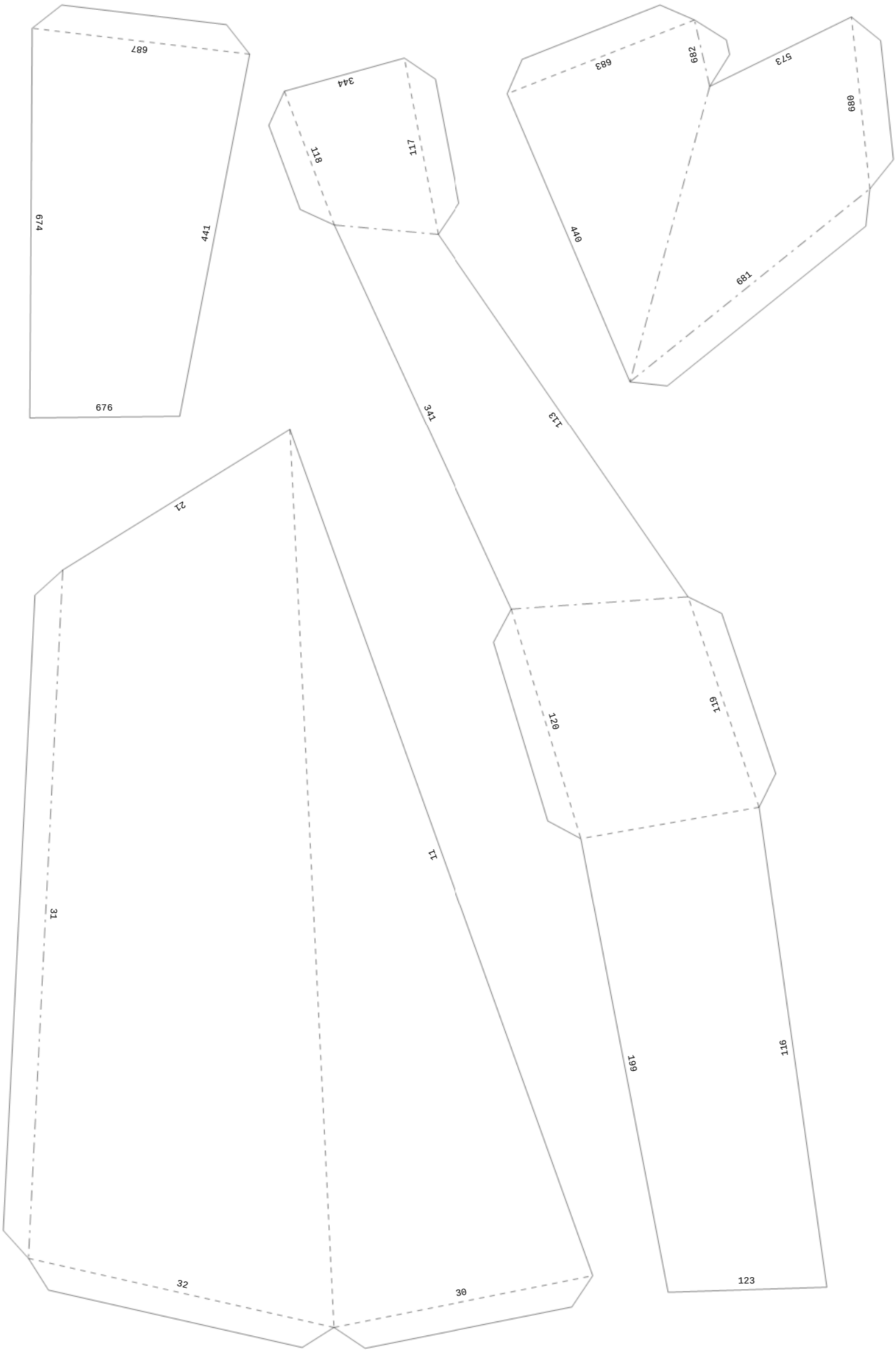
687
674
441
676
344
118
117
683
289
573
689
440
189
341
113
21
120
119
11
31
199
116
32
30
123

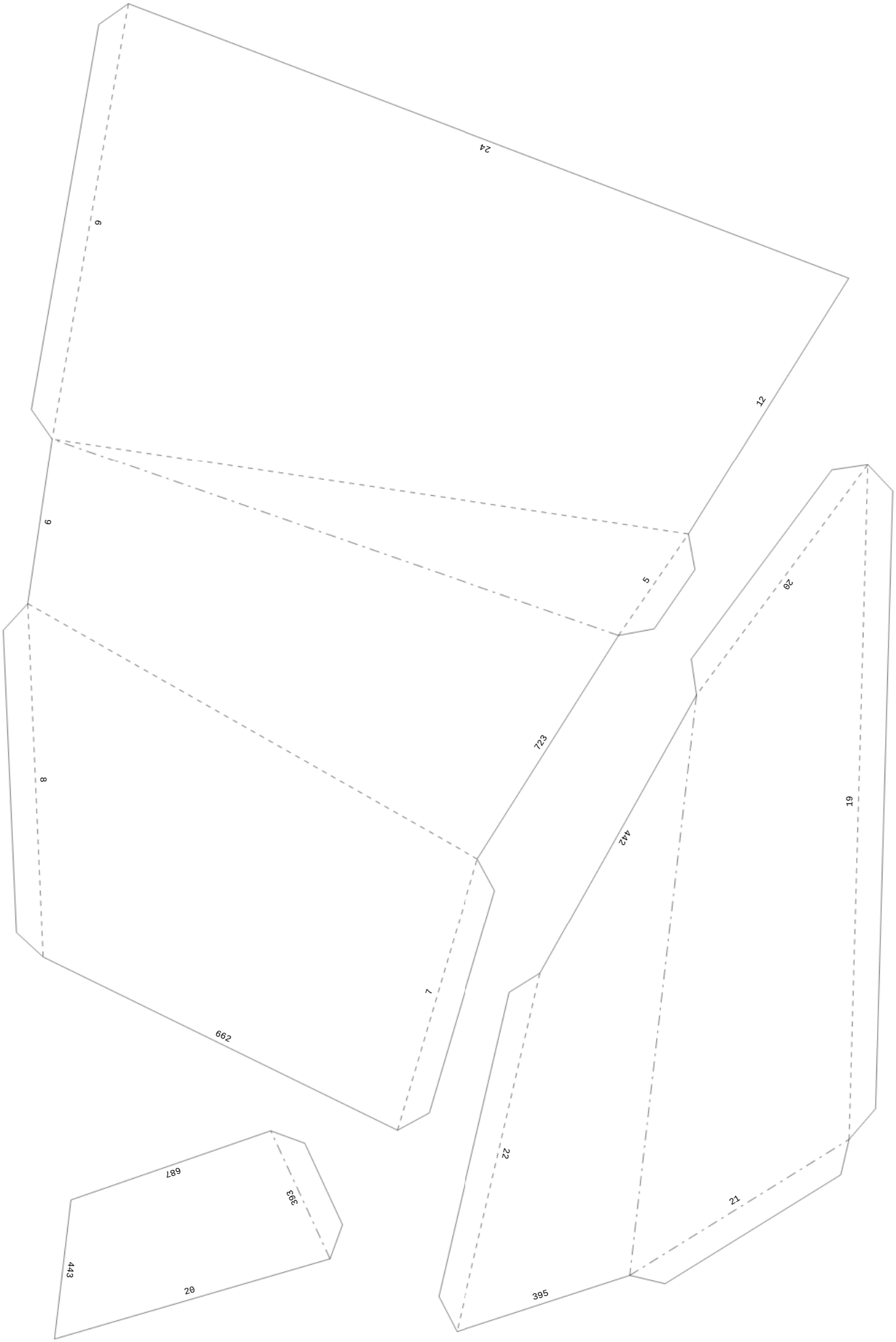

21/48 (row3 col7)

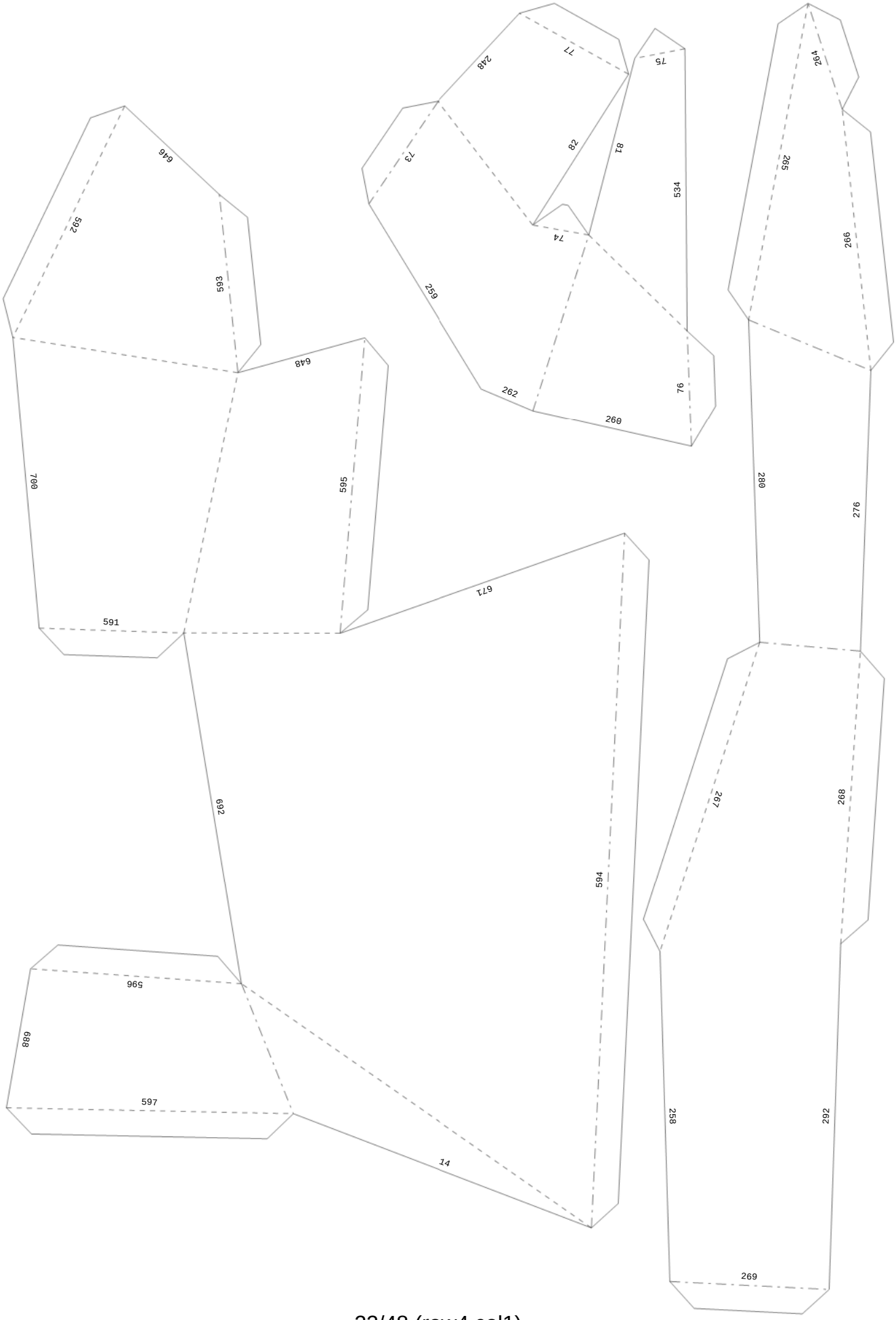
646
592
593
648
700
595
591
671
692
596
688
597
14
594
248
77
75
264
73
82
81
534
265
74
266
259
262
76
260
280
276
267
268
258
292
269

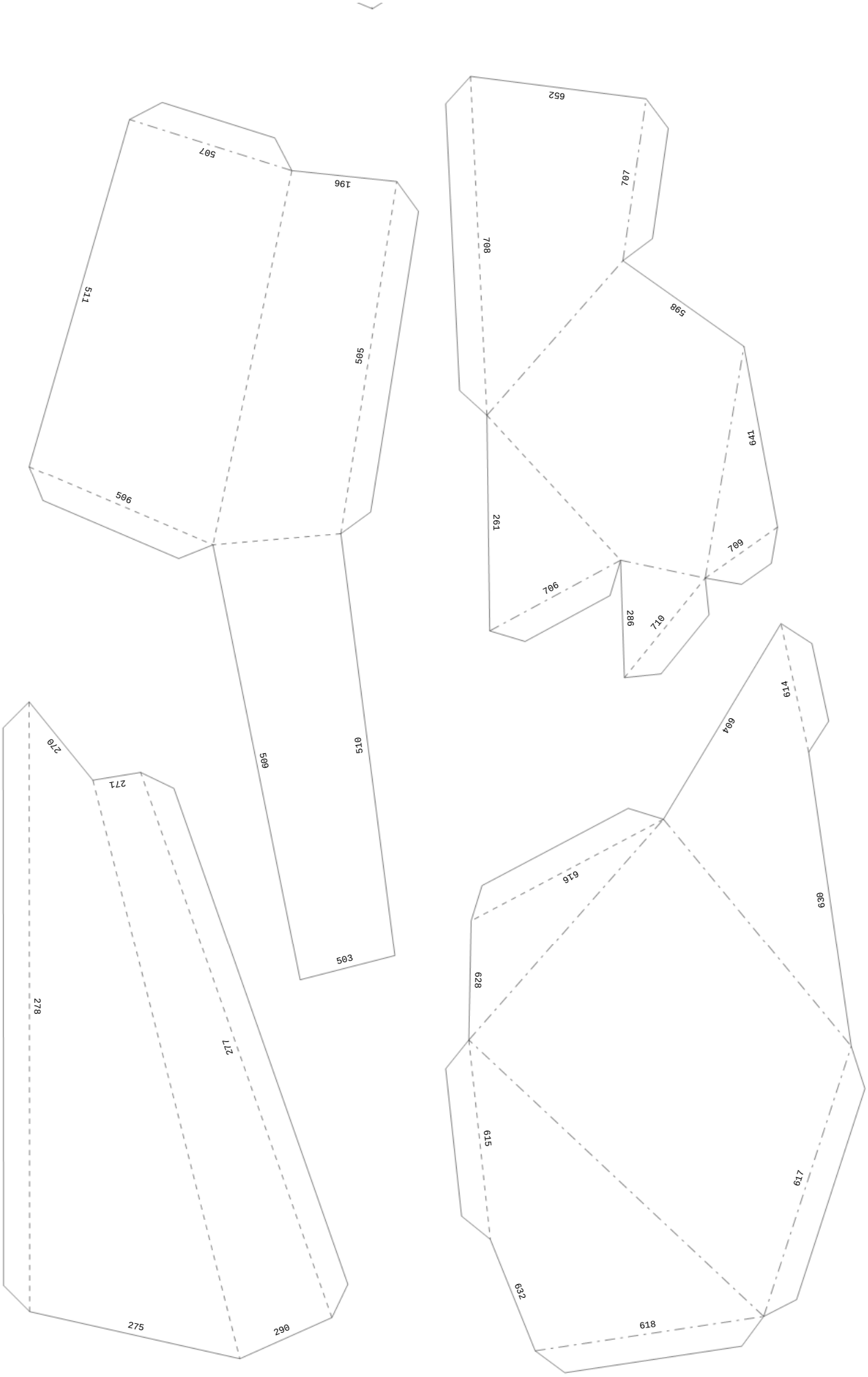

23/48 (row4 col2)

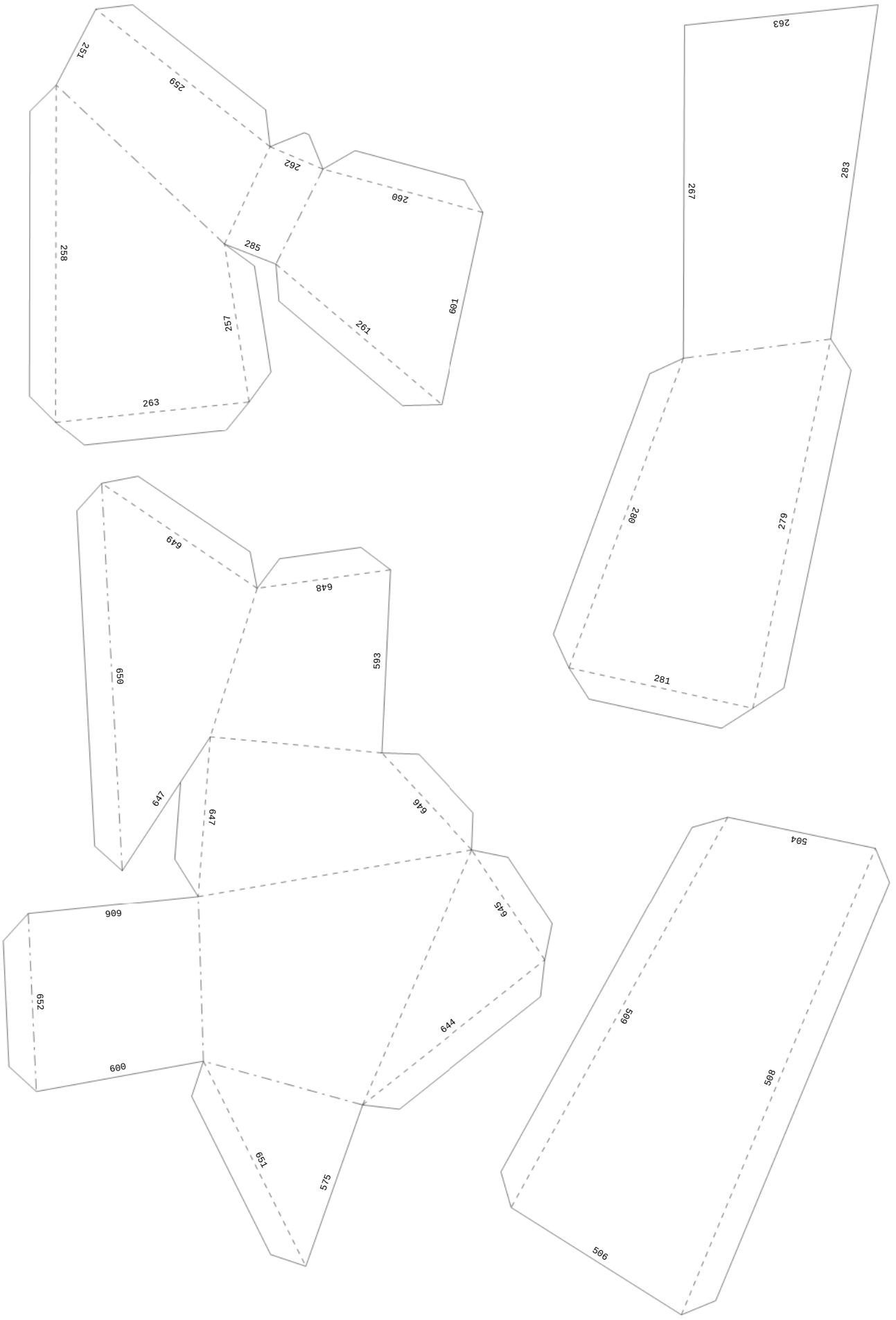
251
259
262
260
258
285
257
261
100
263
263
267
283
280
279
281
649
648
659
593
647
647
646
606
645
652
644
600
651
575
504
509
508
505

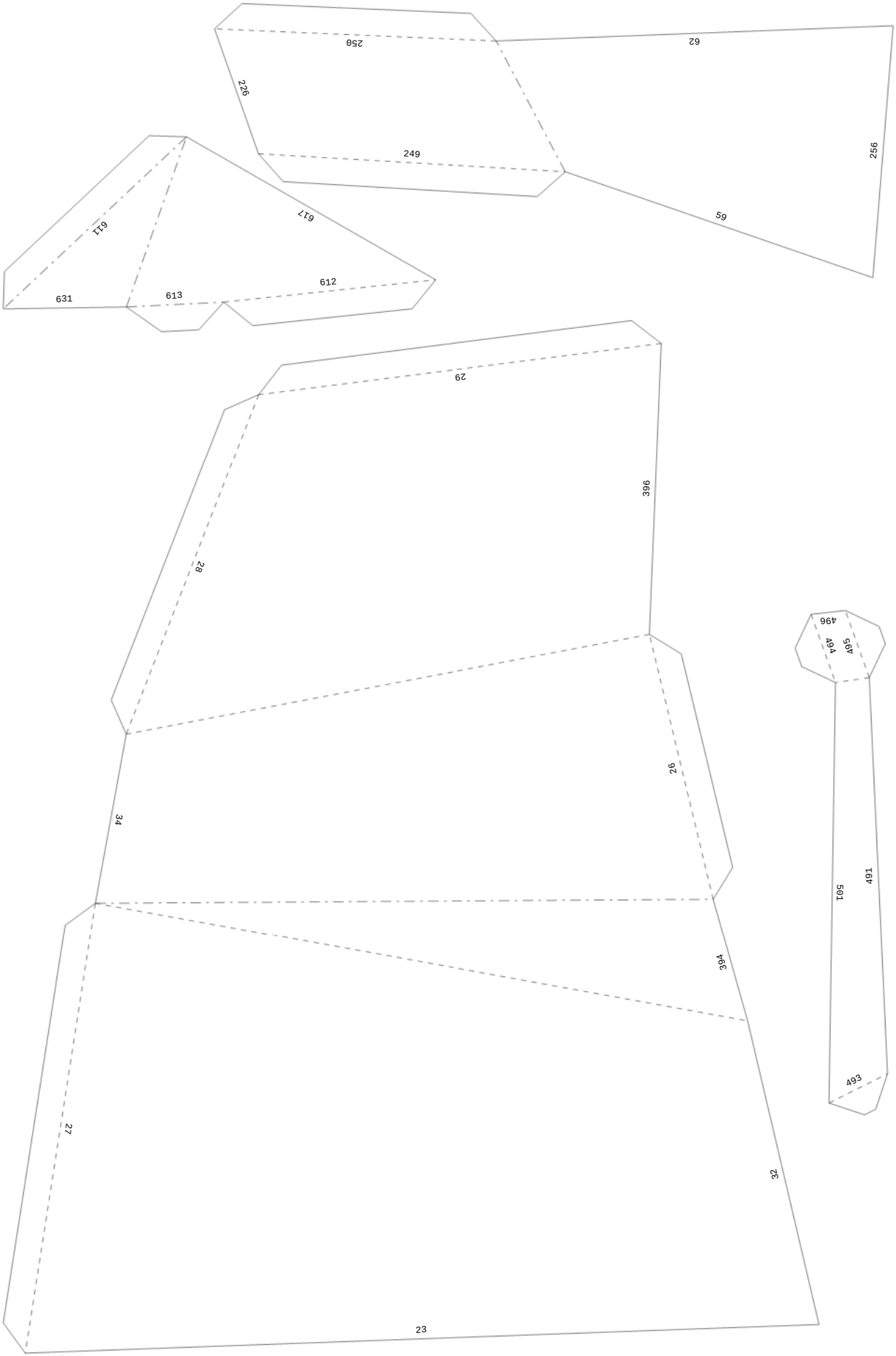
250
62
226
249
256
65
617
611
631
613
612
29
396
28
26
34
394
27
32
23
496
494
495
501
491
493

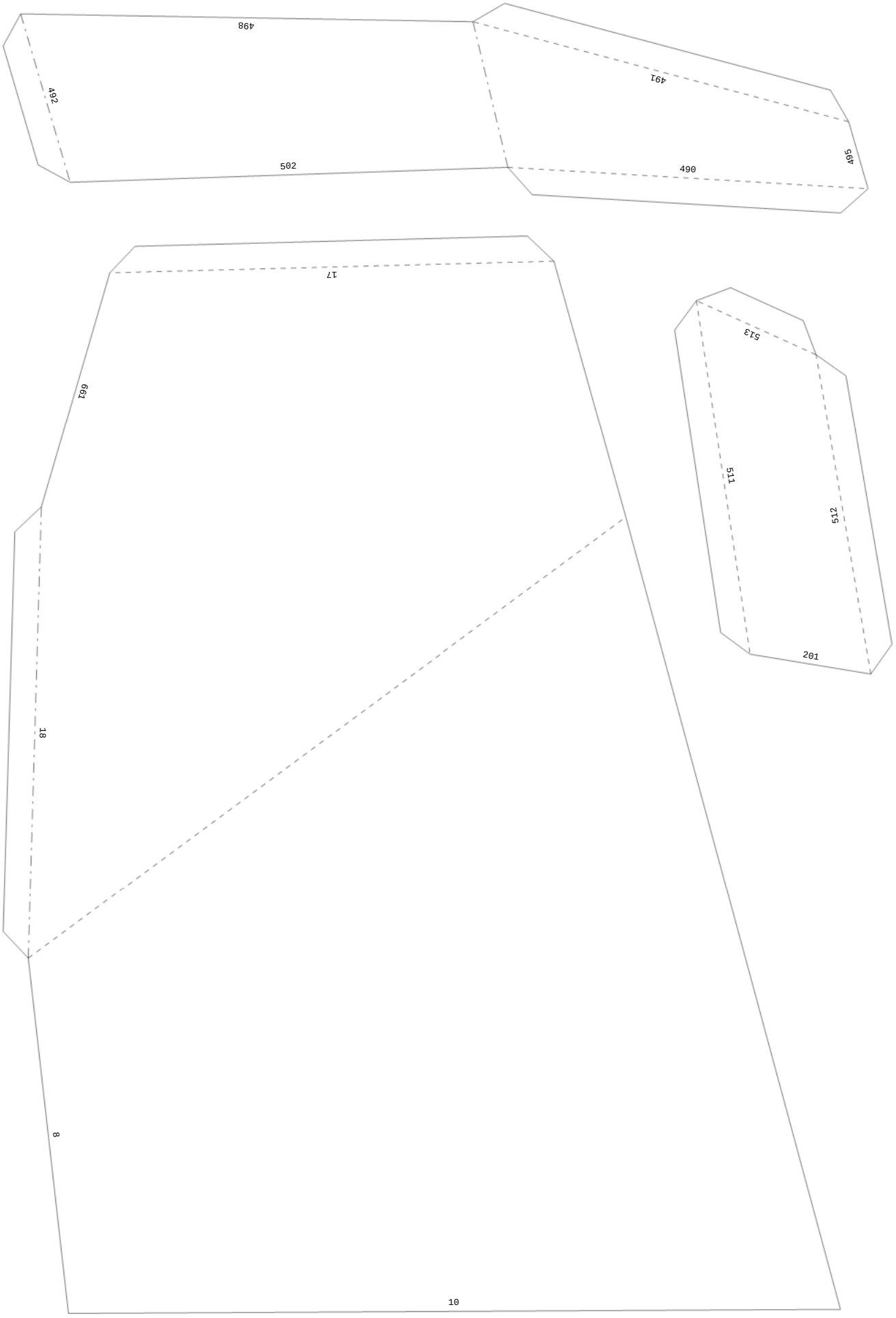

26/48 (row4 col5)

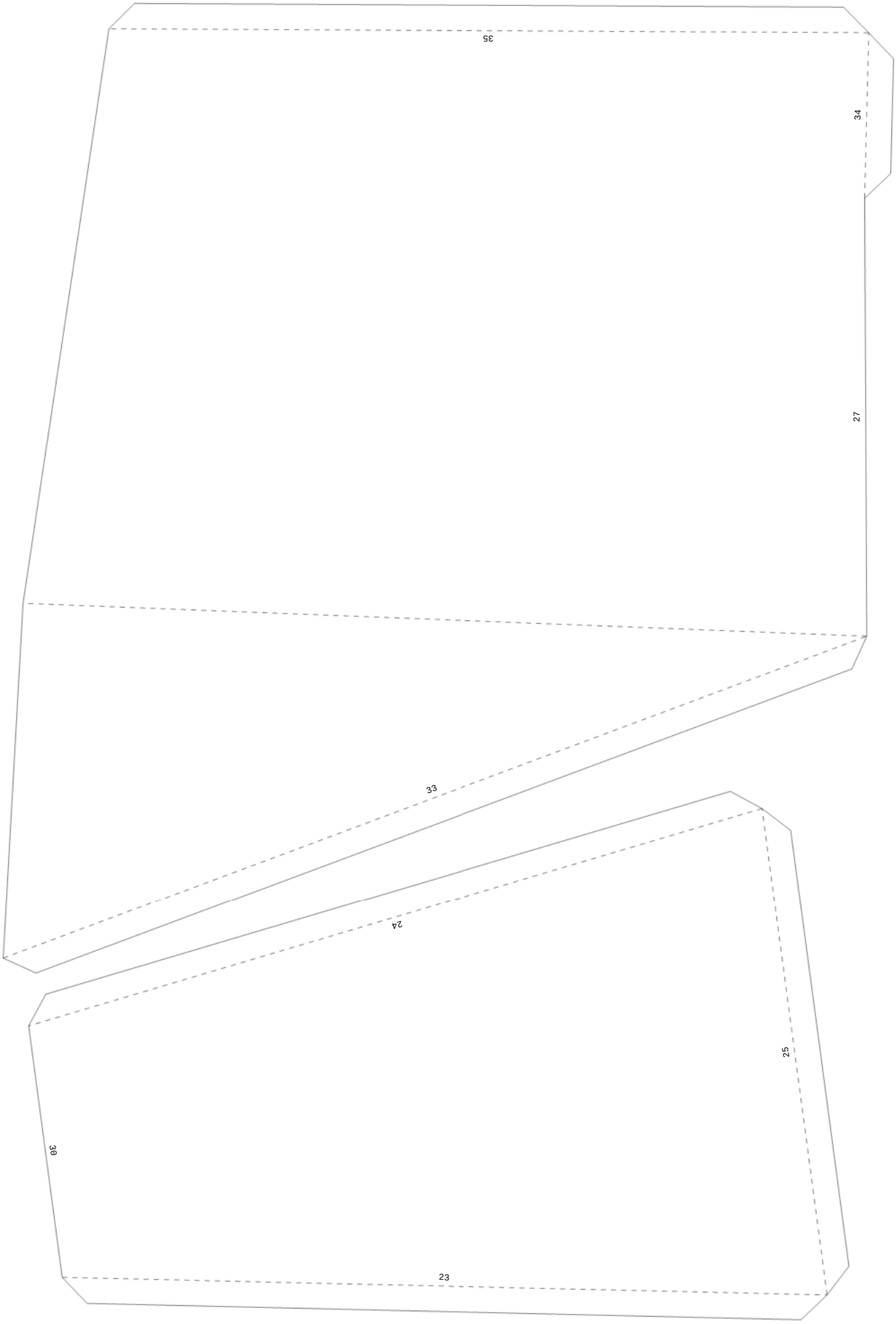
35
34
27
33
24
25
30
23

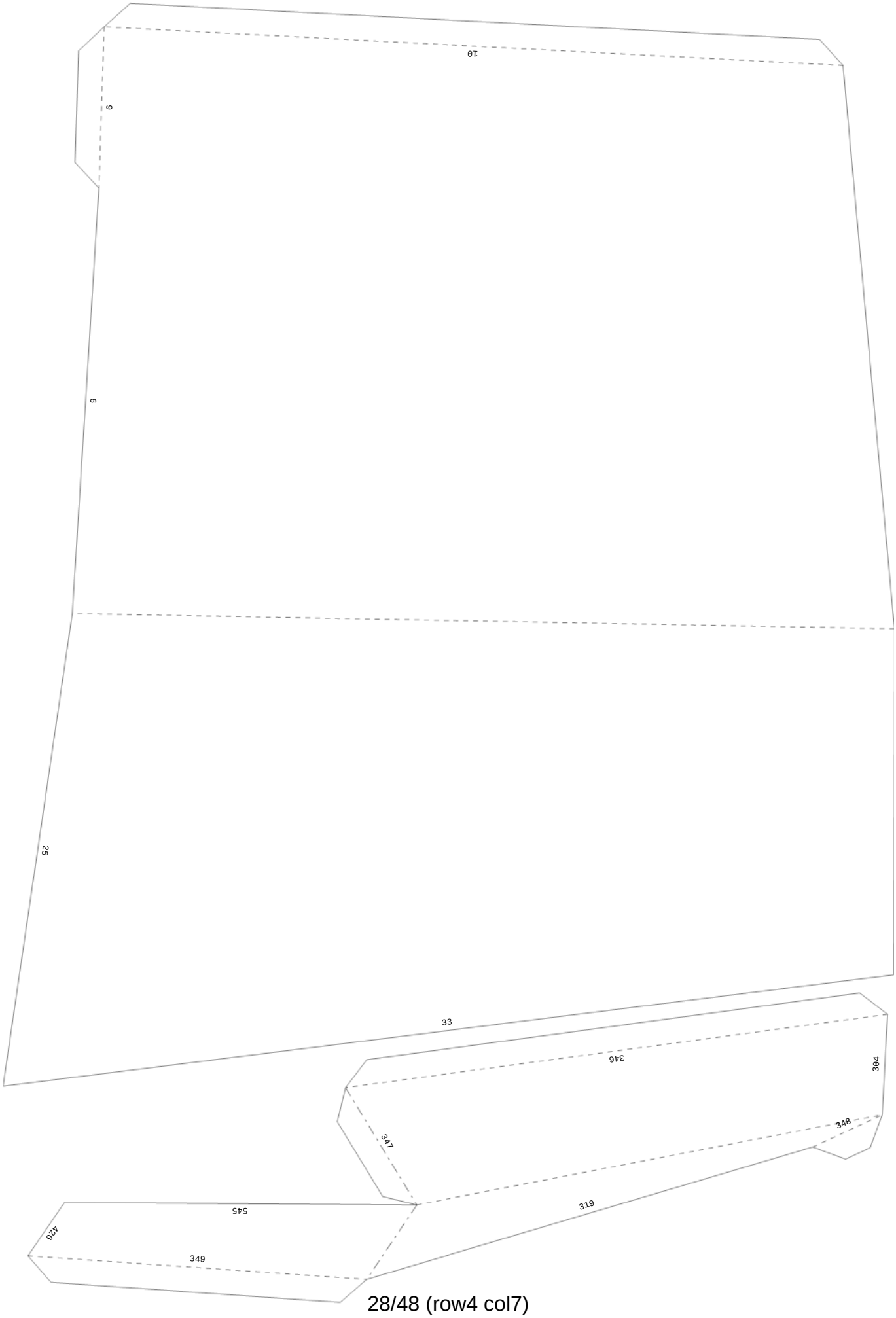
10
9
9
25
33
346
304
348
347
319
545
426
349

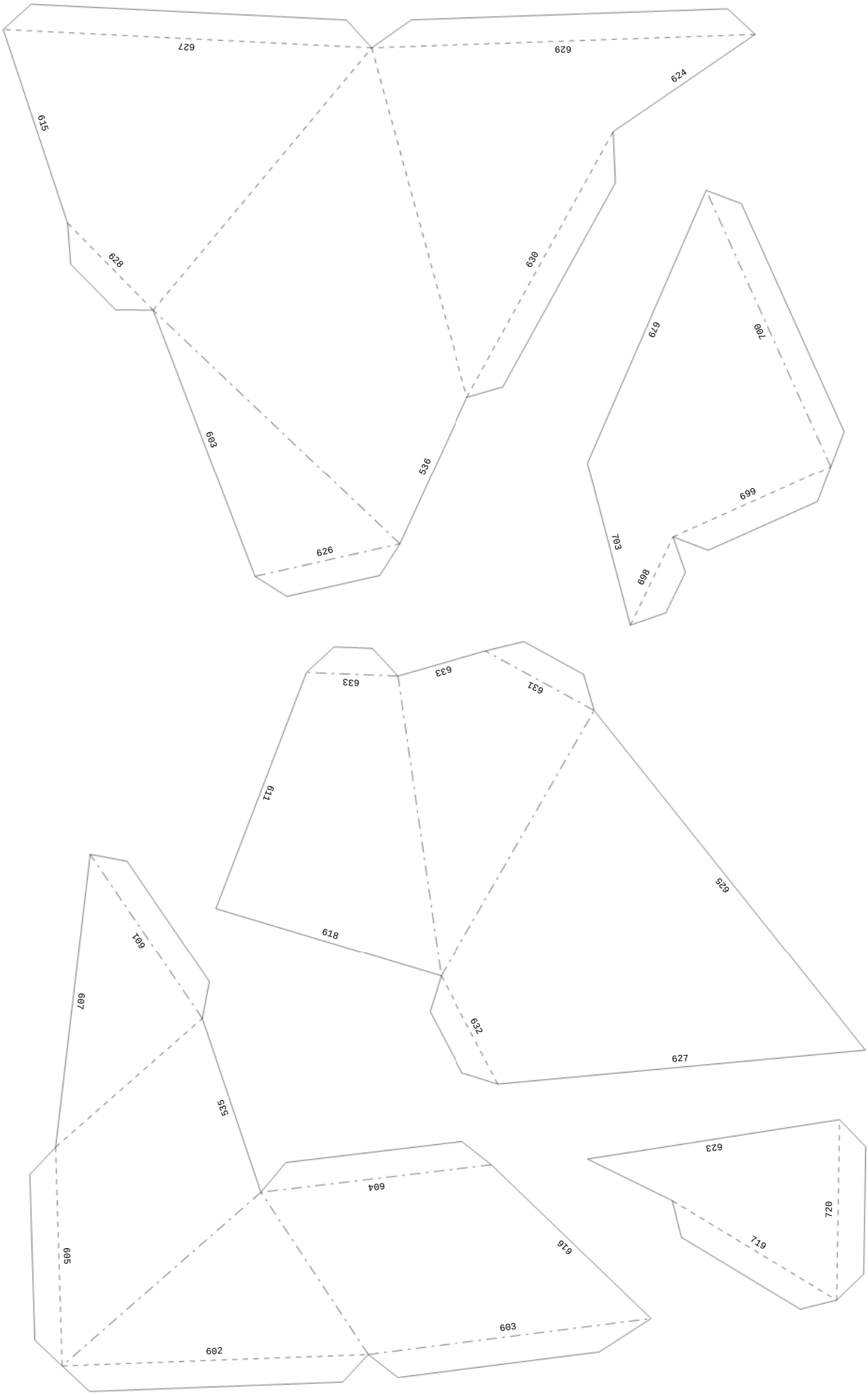
627
629
624
615
628
630
603
536
626
679
709
669
703
698
633
631
611
625
618
632
627
601
607
535
604
605
616
603
602
623
720
719

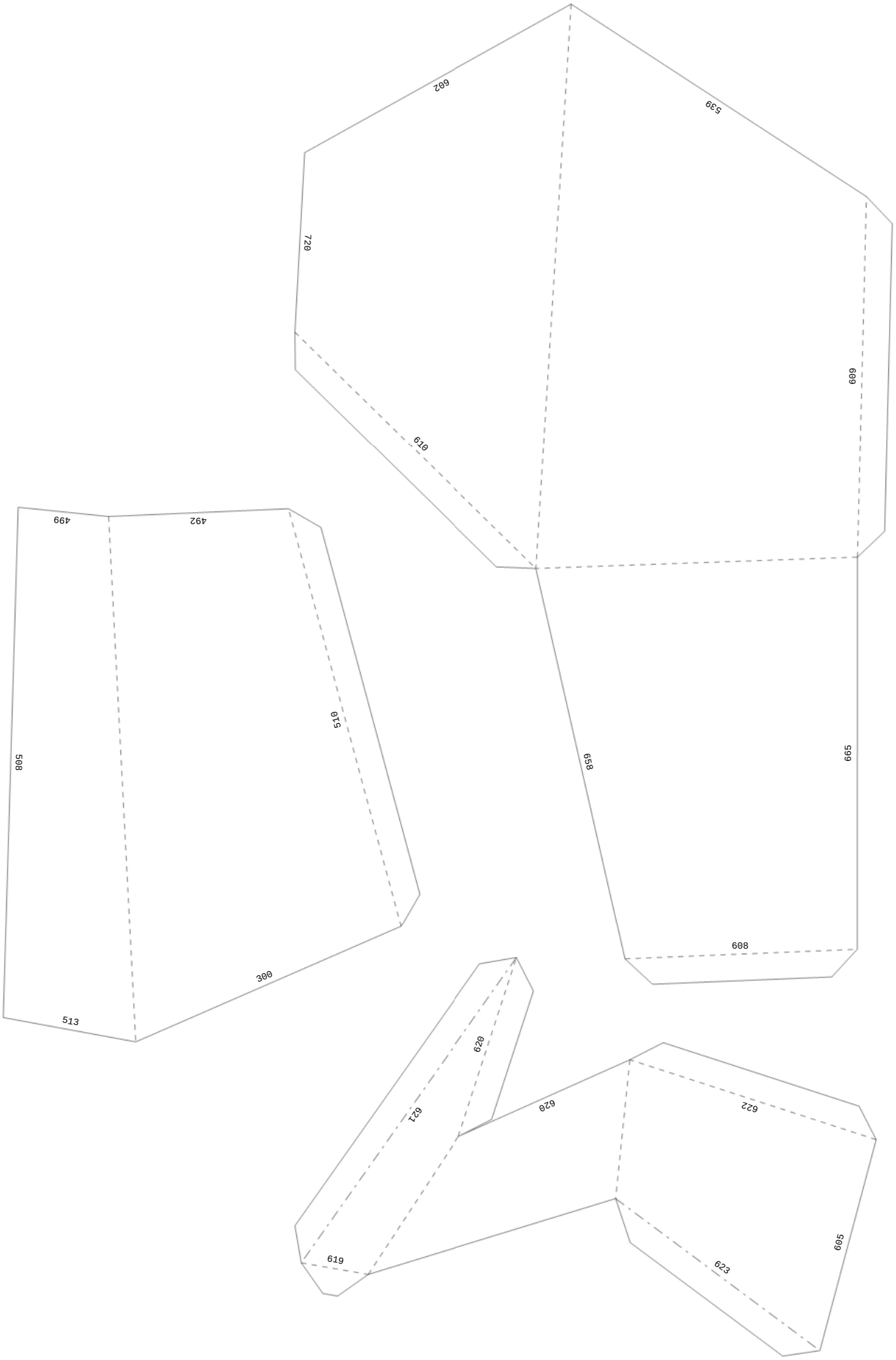
602
539
720
609
619
499
492
510
508
658
665
608
300
513
620
621
620
622
605
619
623

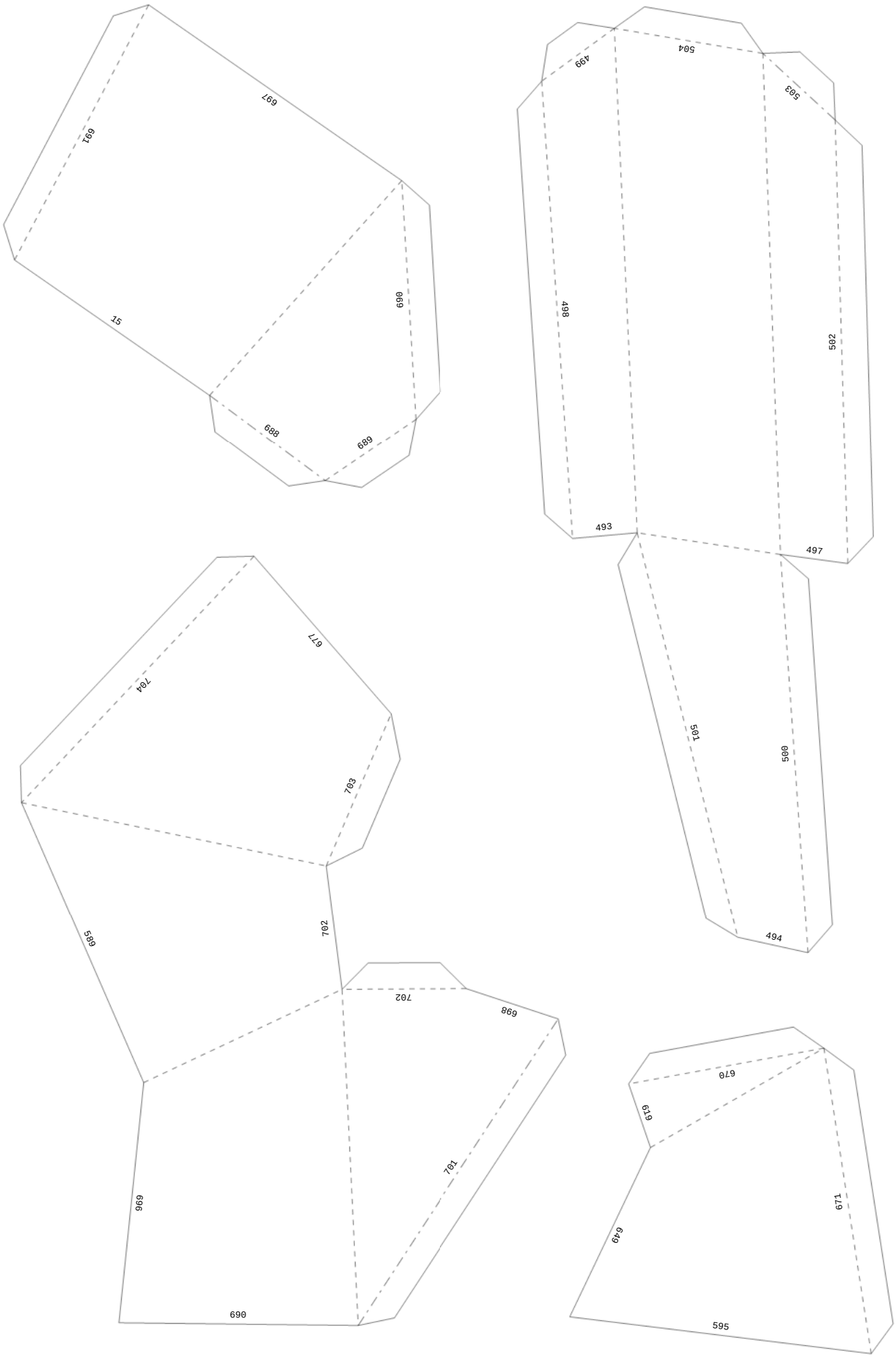
697
691
690
15
688
689
504
499
503
498
502
493
497
501
500
494
677
704
703
589
702
702
698
701
696
690
670
619
671
649
595

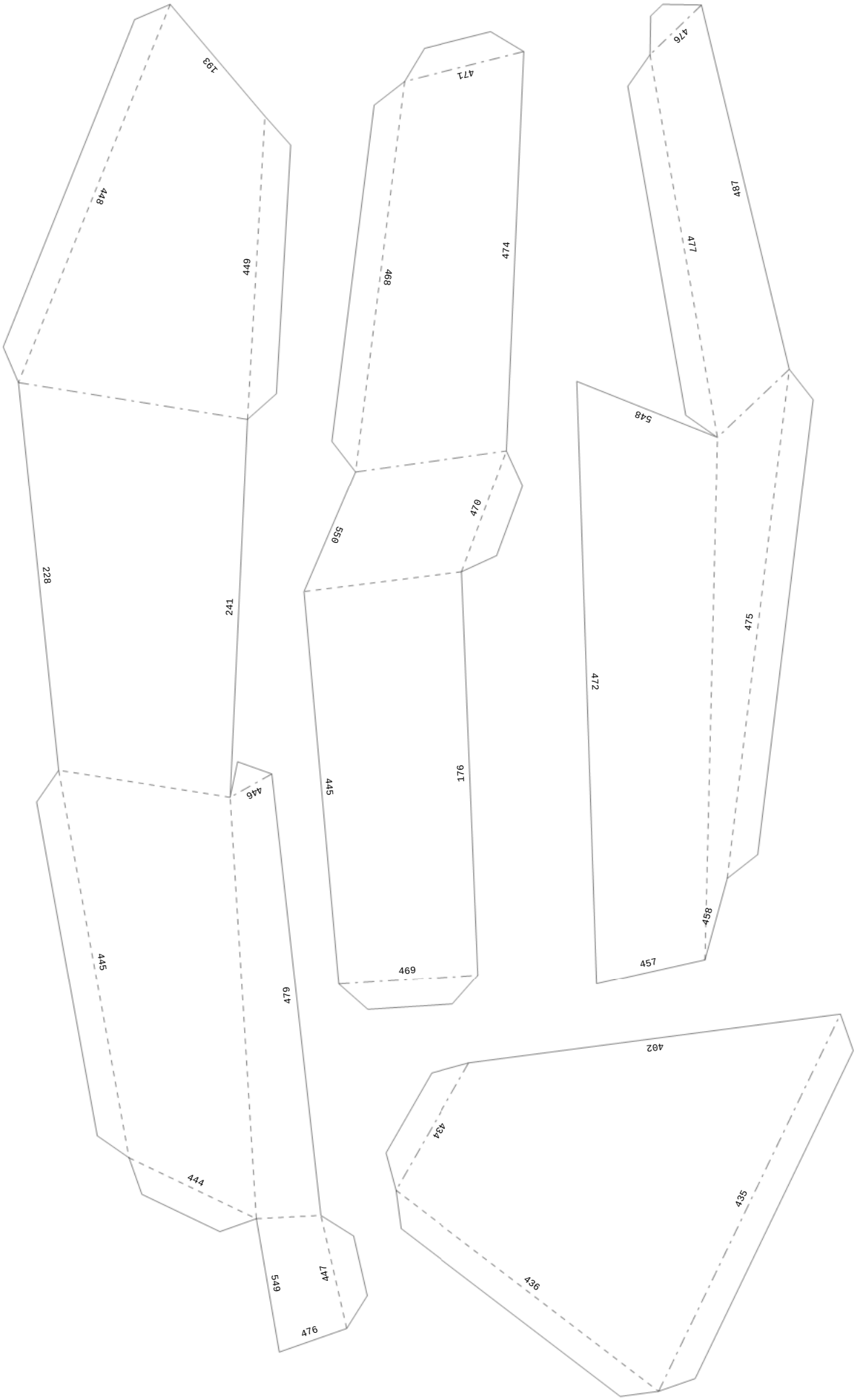

32/48 (row5 col4)

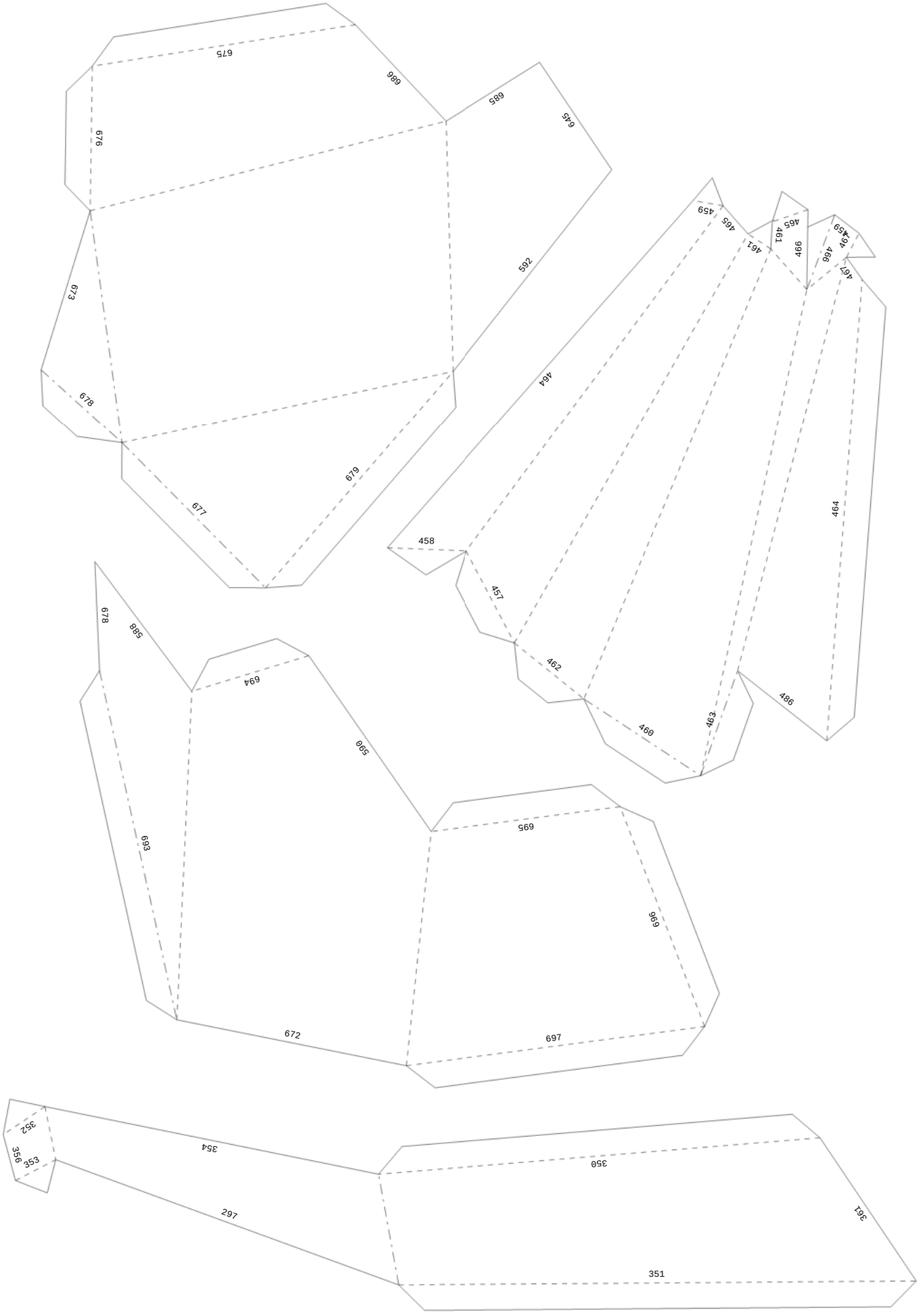
675
686
685
645
676
592
673
678
679
677
464
458
457
462
460
463
486
459
465
461
469
466
467
678
588
694
590
693
695
696
672
697
352
356
353
354
350
361
297
351

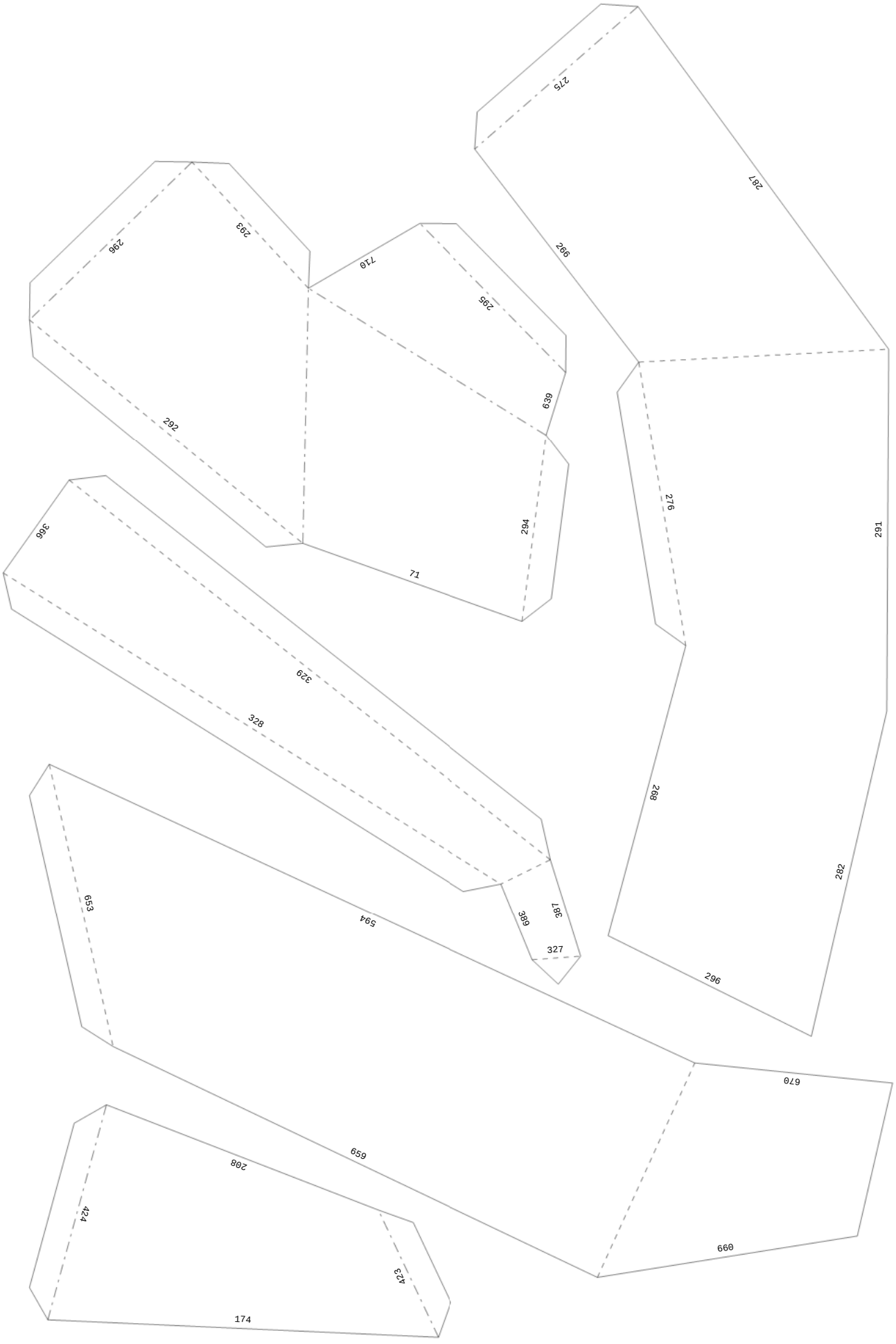

34/48 (row5 col6)

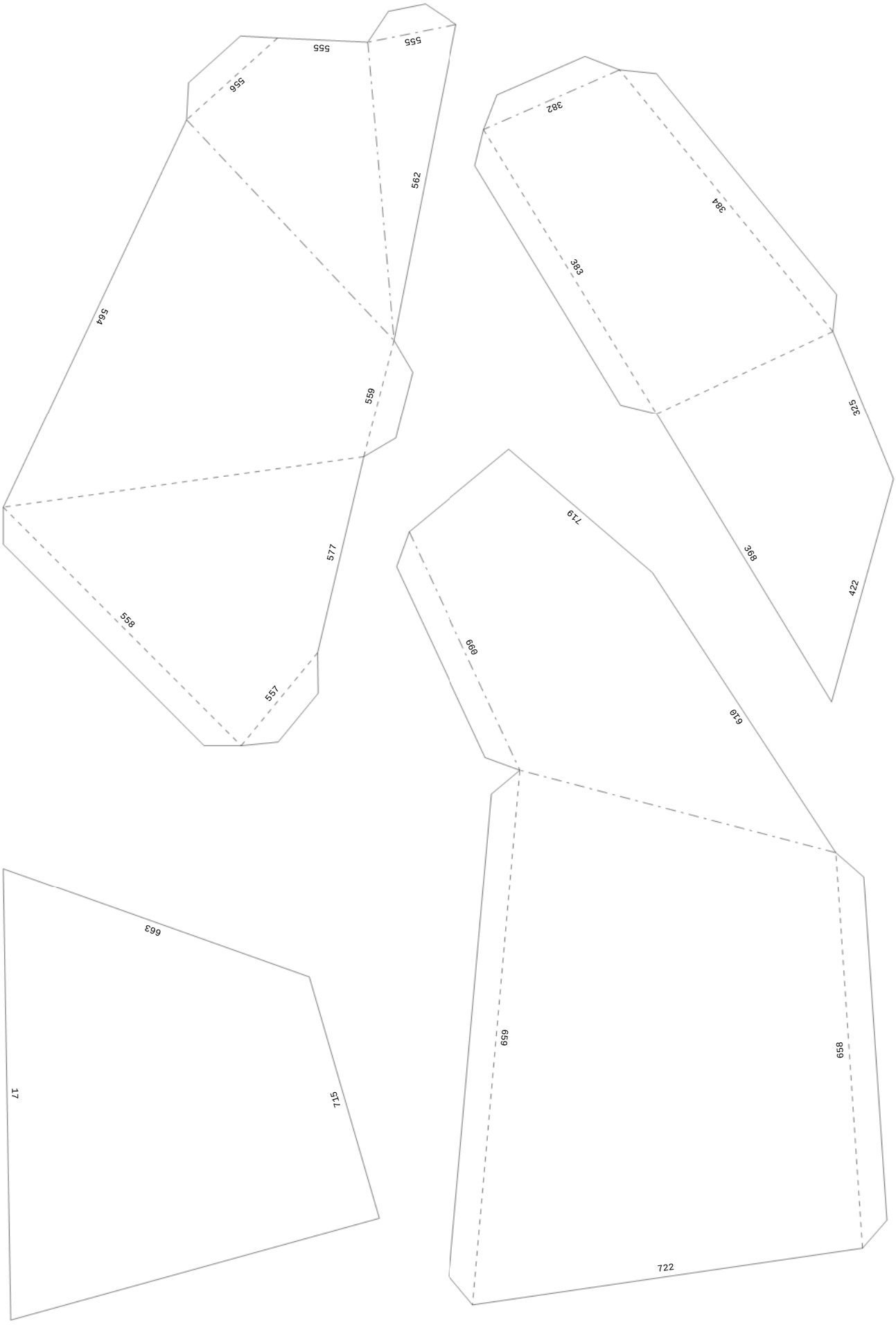

35/48 (row5 col7)

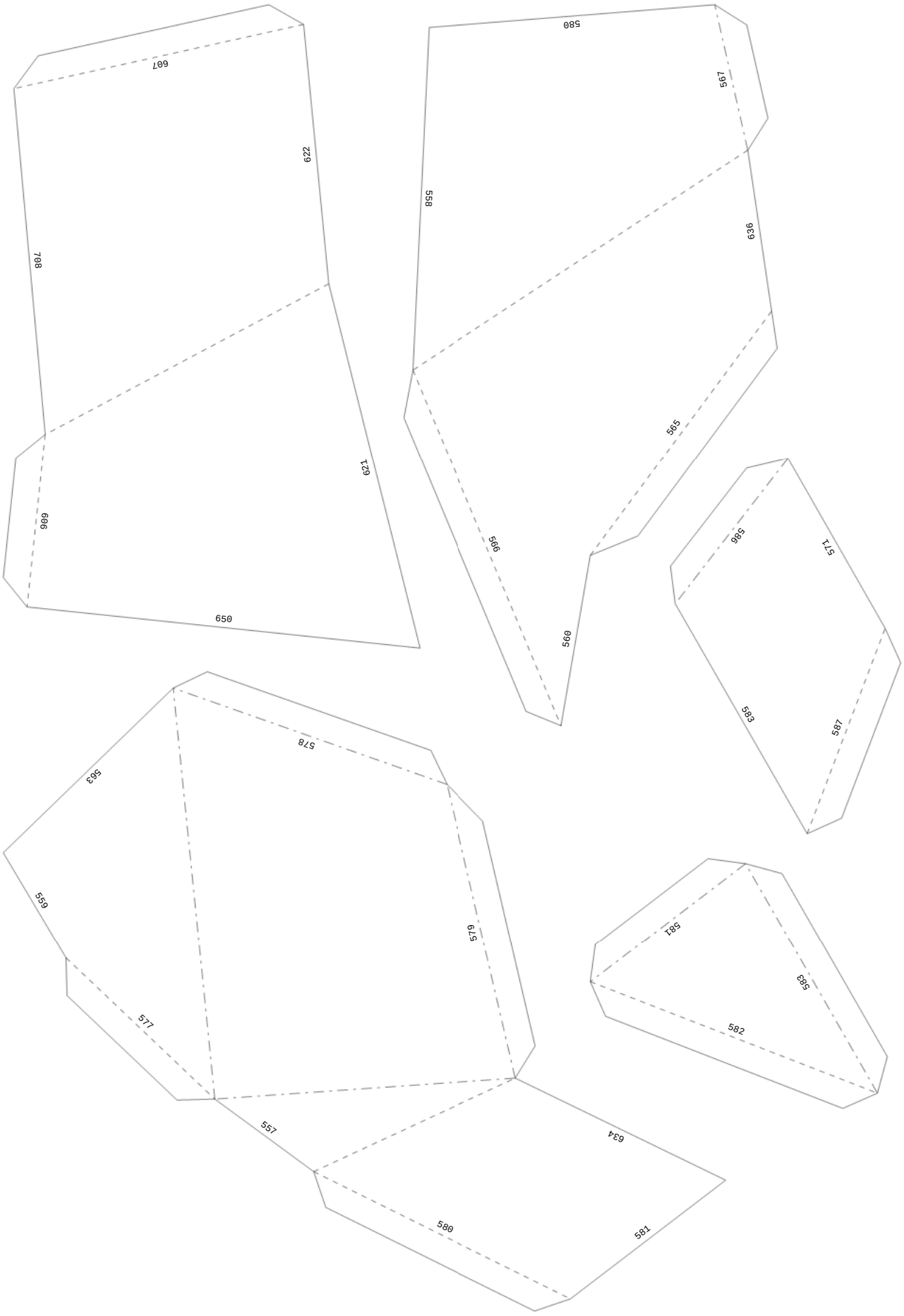
607
622
708
621
606
659
580
595
558
636
565
566
560
596
571
583
587
563
578
559
579
577
581
583
582
557
634
580
581

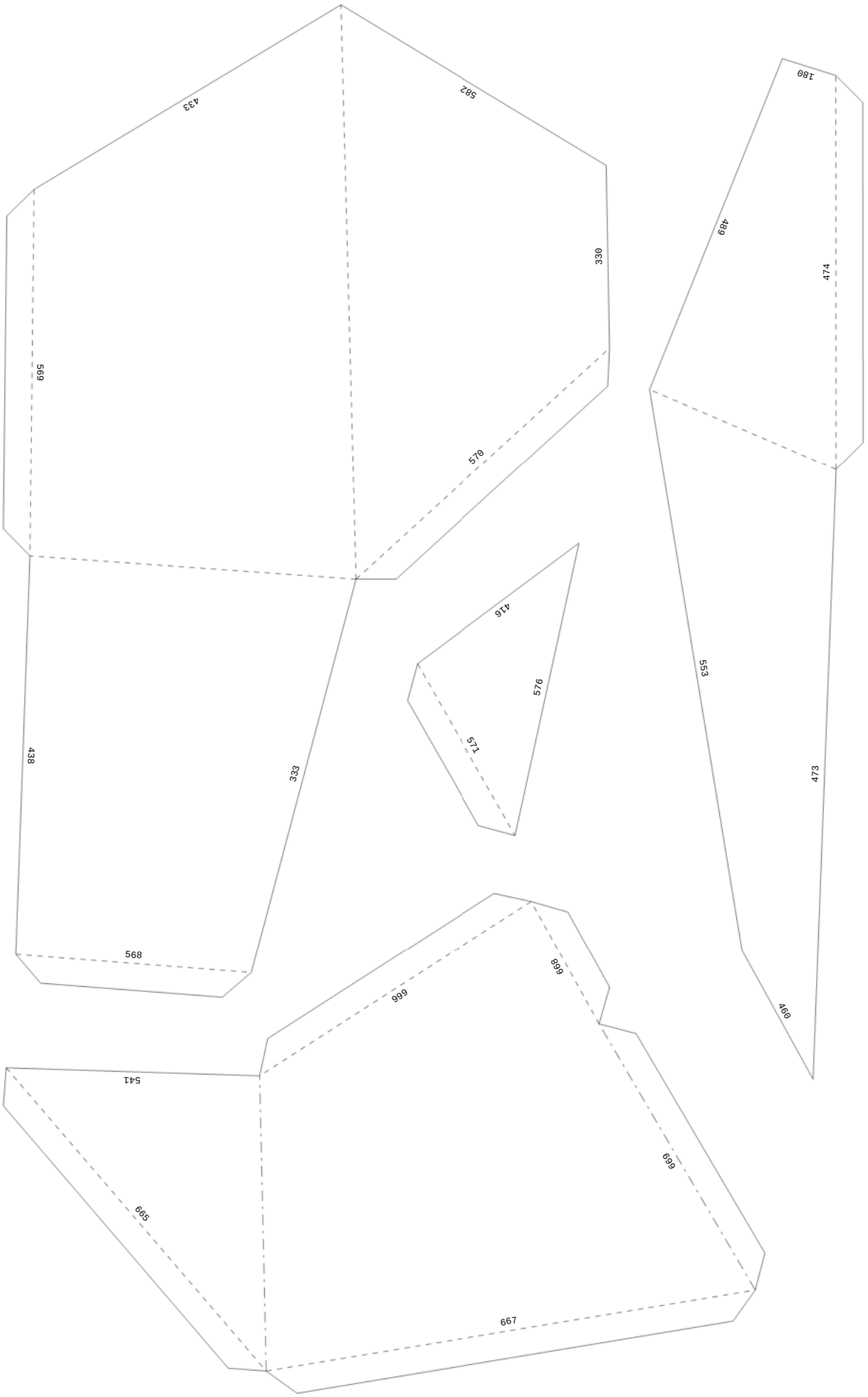
433
582
180
330
489
474
569
570
416
576
571
553
438
333
473
568
666
699
460
541
699
665
667

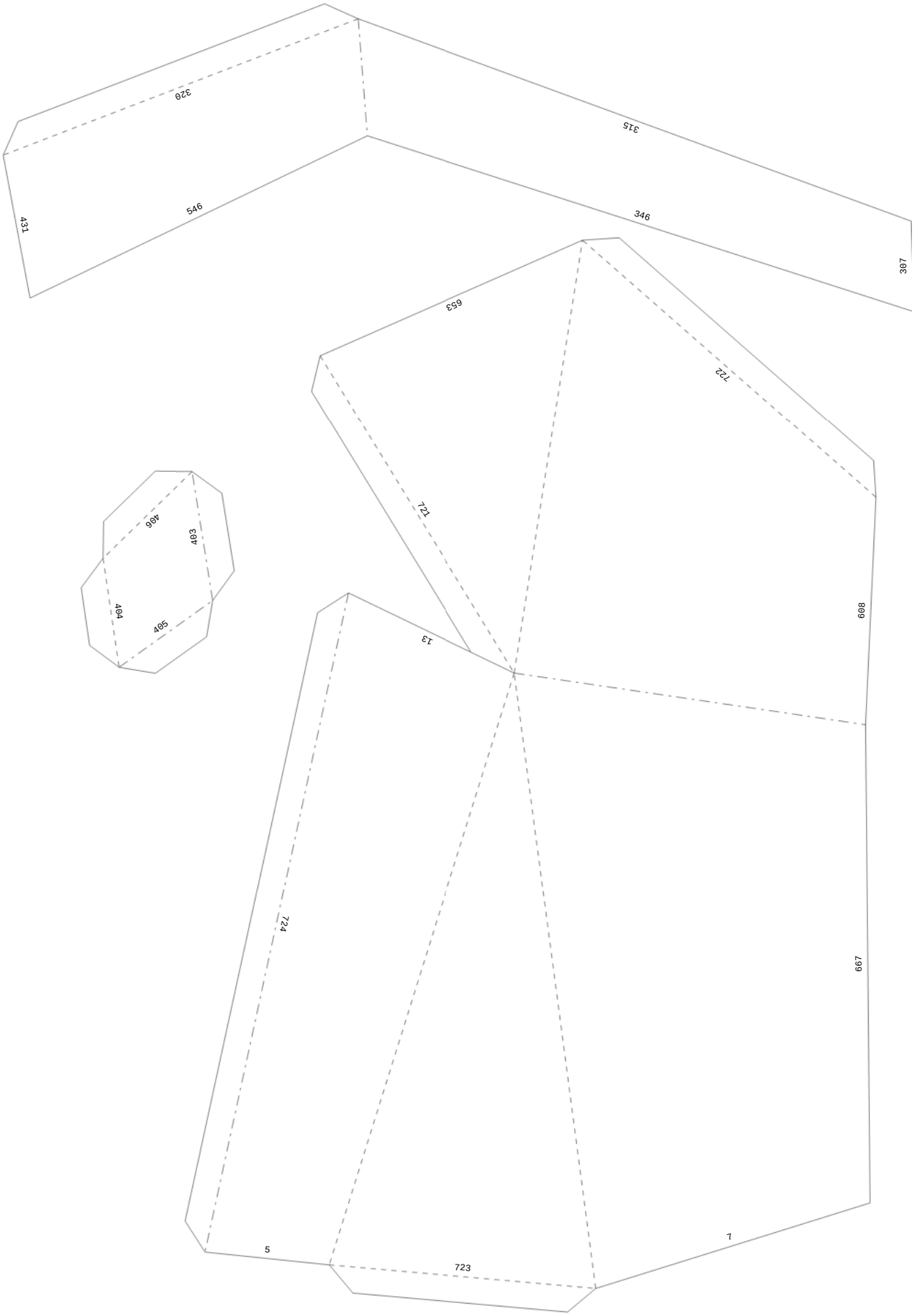
320
315
431
546
346
307
653
722
721
406
403
404
405
809
13
724
667
5
723
1

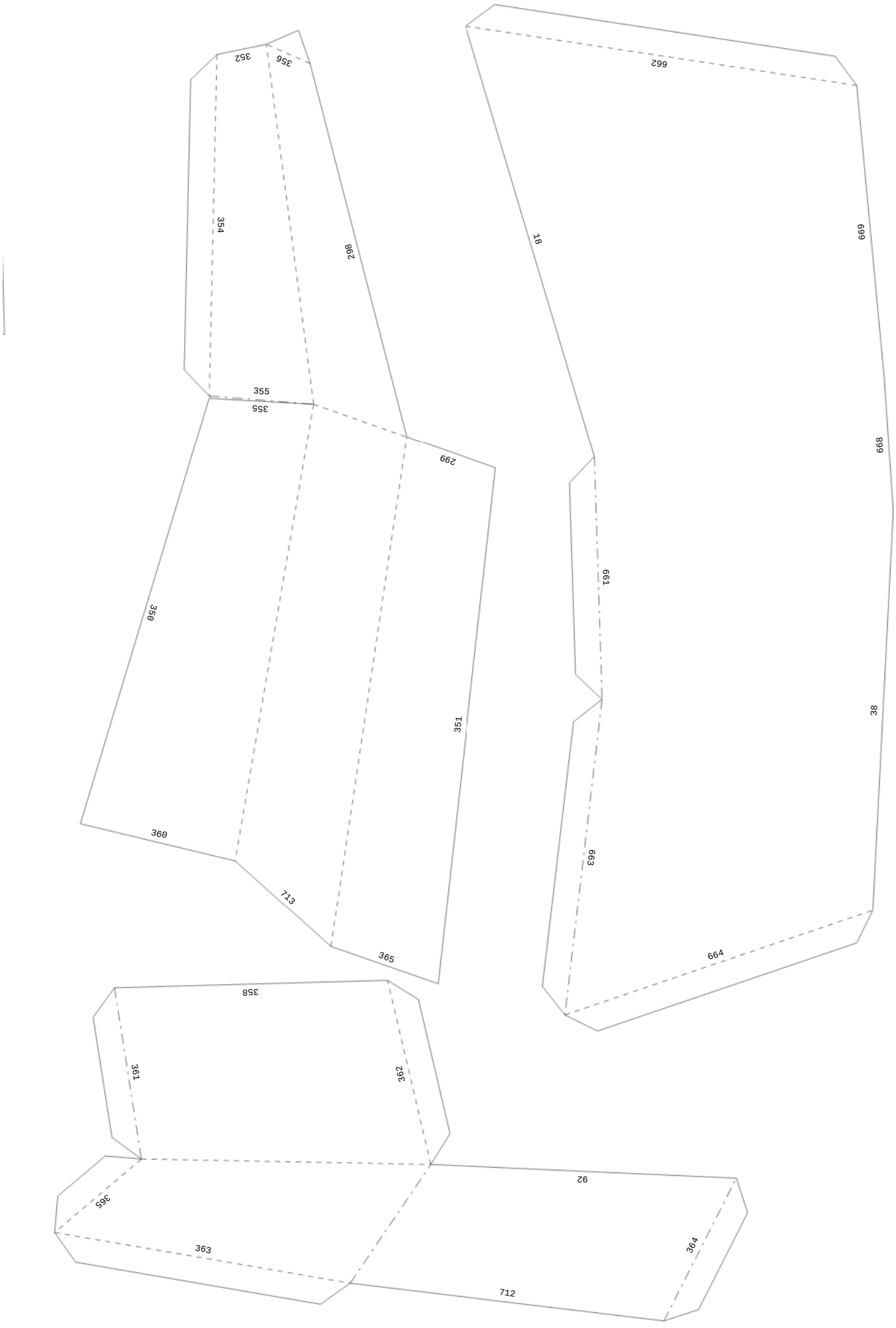
352
356
354
298
355
355
299
350
351
360
713
365
662
18
699
661
38
663
664
358
361
362
365
92
363
364
712

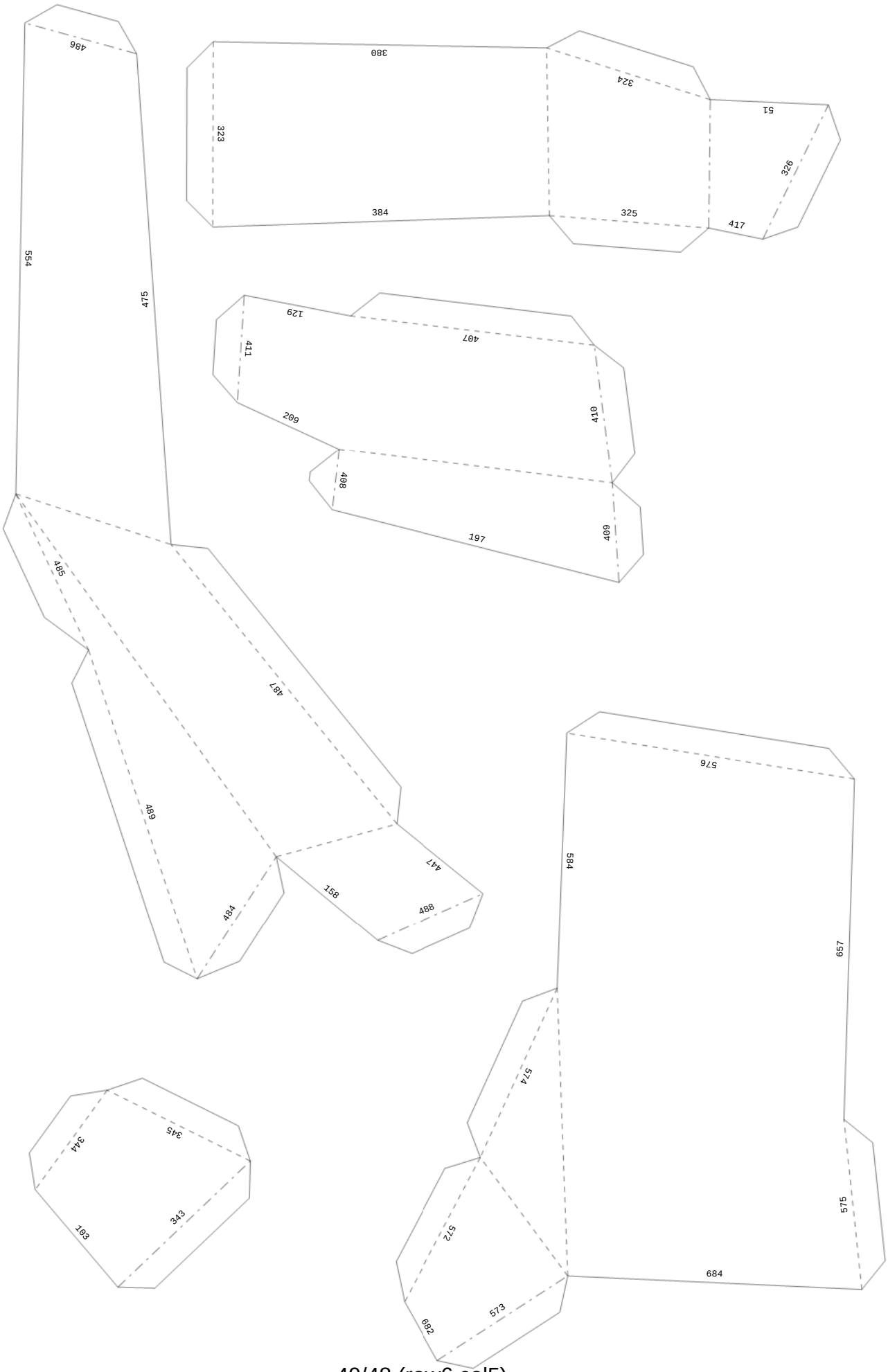

40/48 (row6 col5)

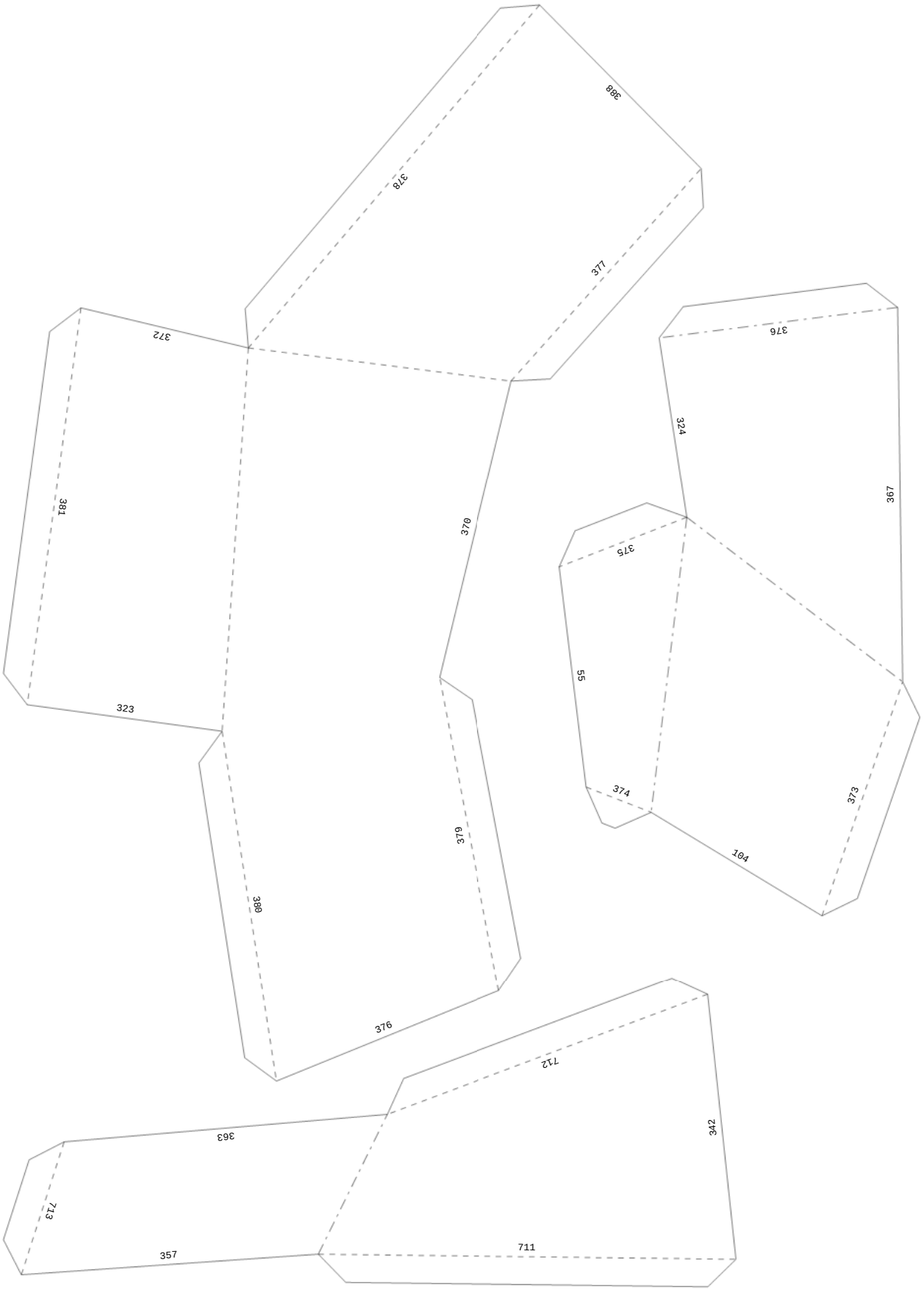
388
378
377
372
381
370
323
376
324
367
375
55
374
373
104
379
380
376
712
342
363
713
357
711

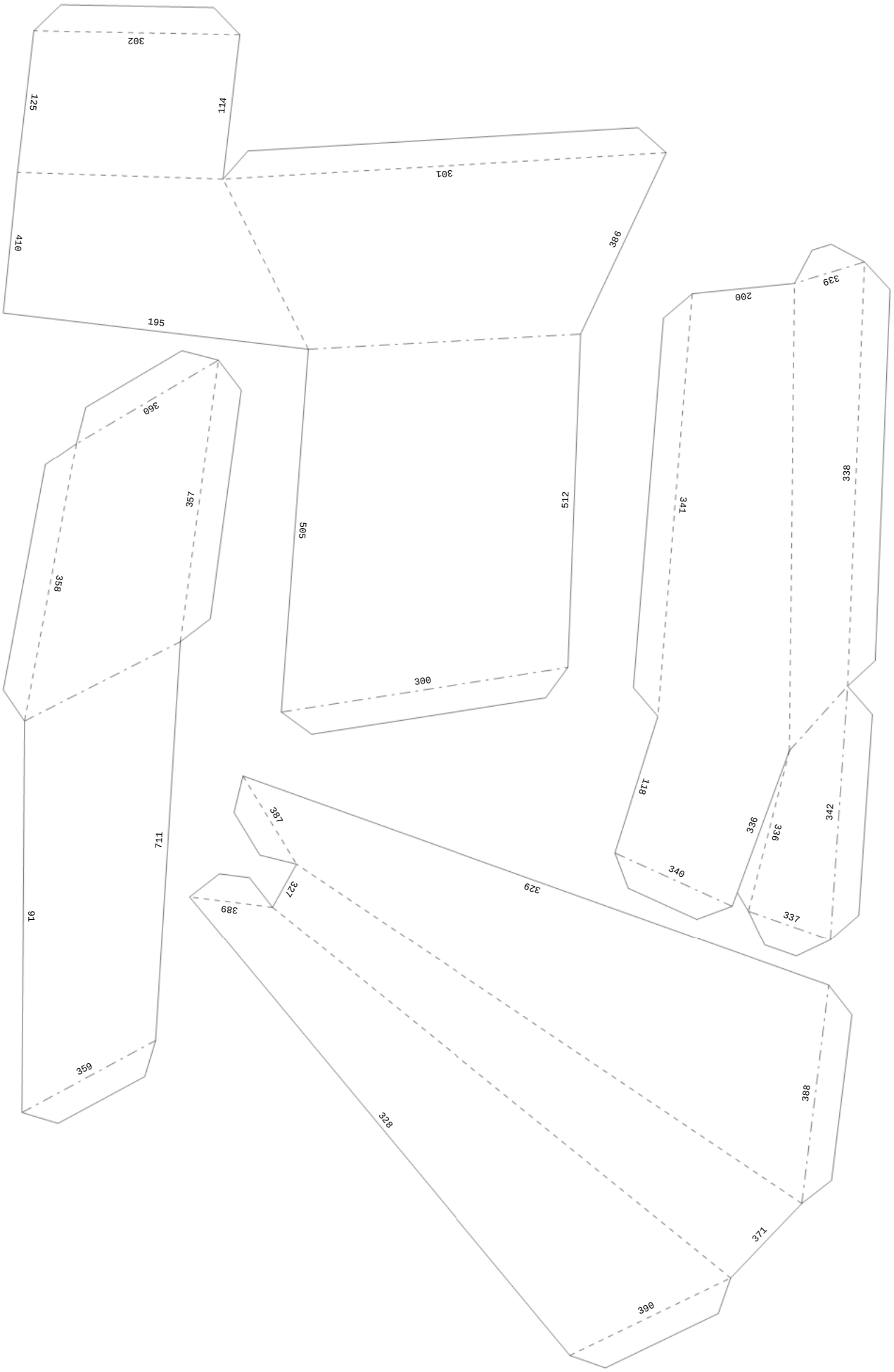
302
125
114
301
410
386
195
200
339
360
357
505
512
341
338
358
300
118
387
711
336
336
342
340
329
327
389
91
337
359
388
328
371
390

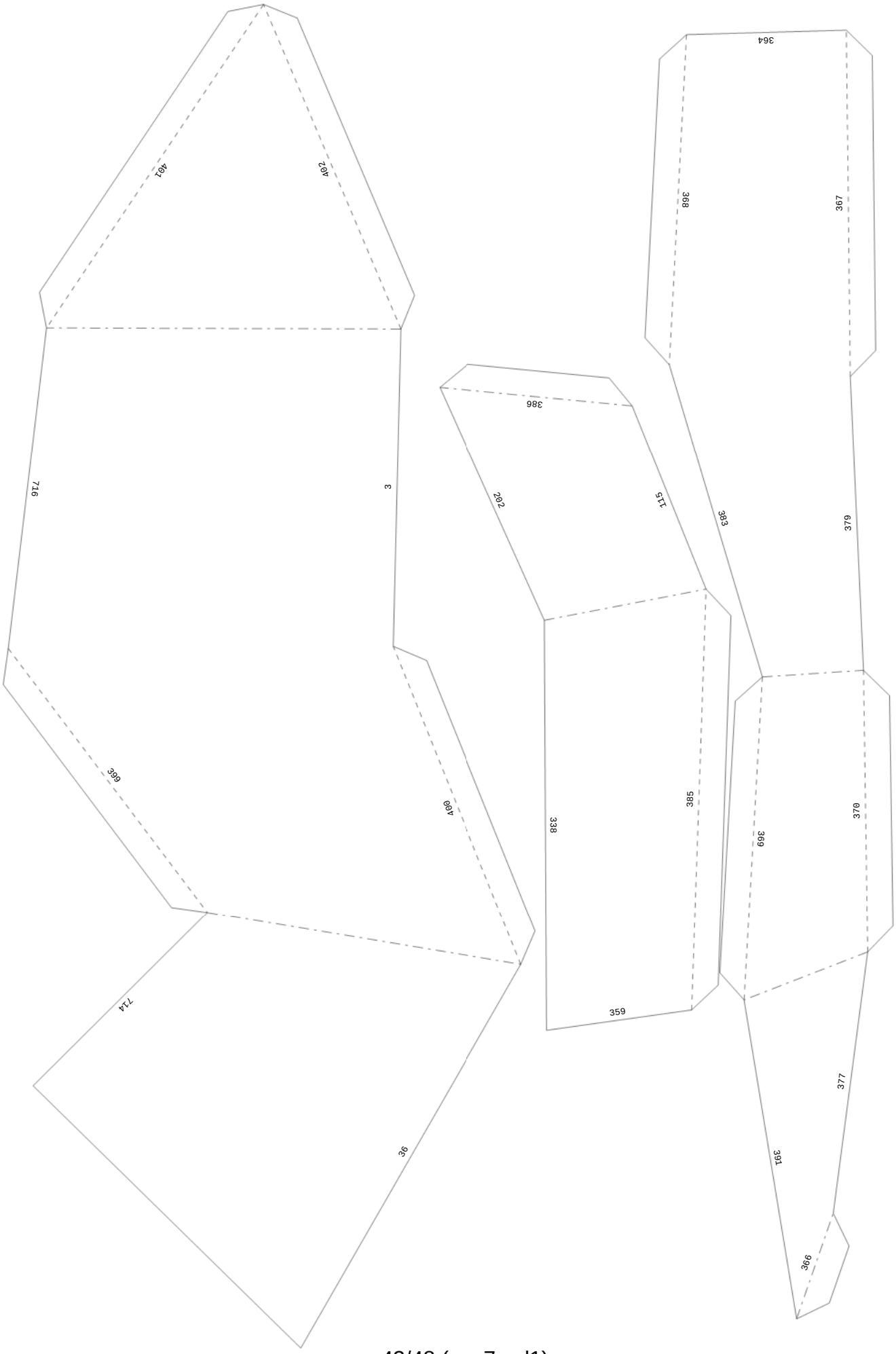
401
402
716
3
399
400
714
36
364
366
367
386
202
115
383
379
338
385
359
369
370
377
391
366

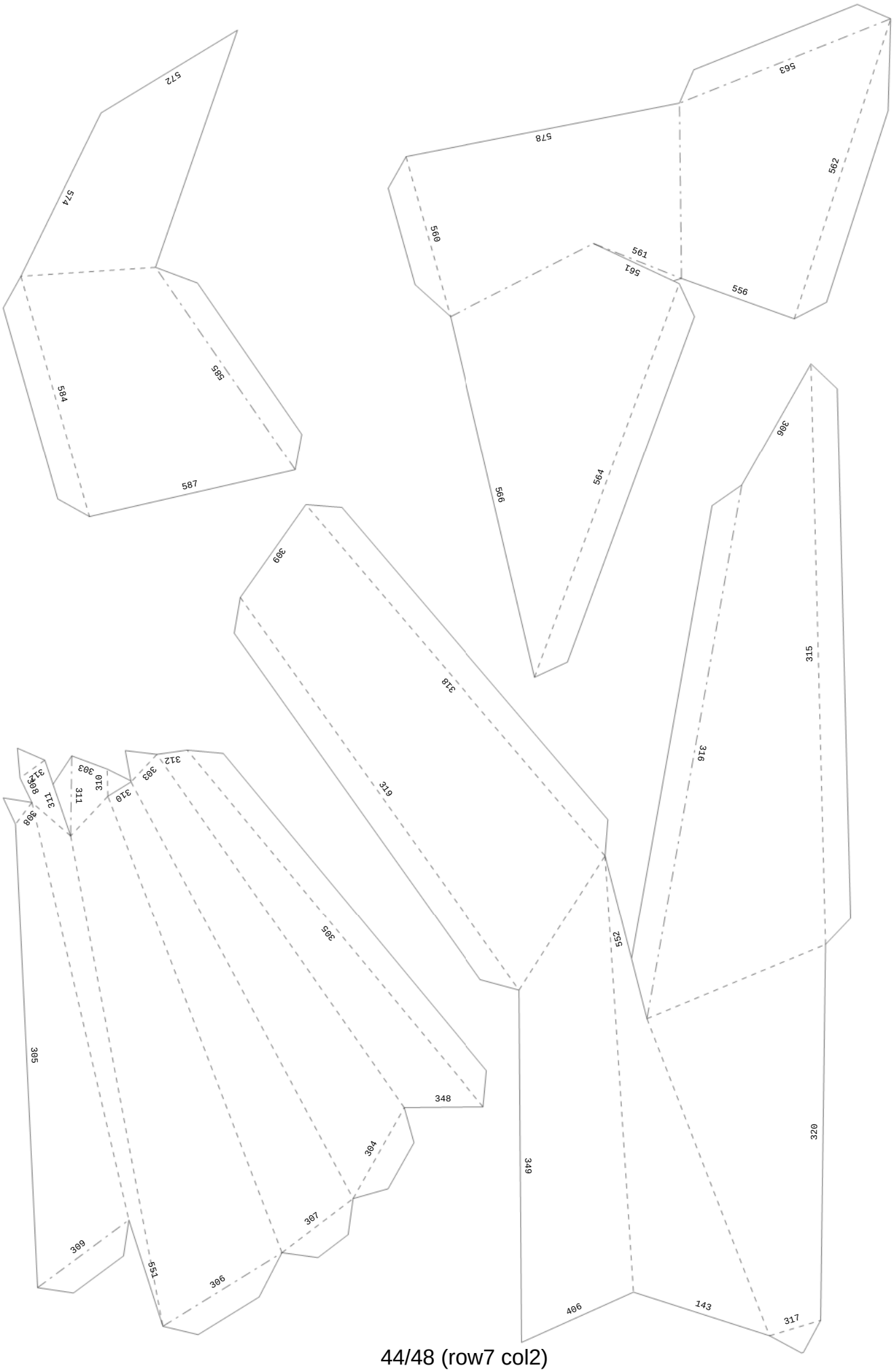
572
574
584
585
587
578
563
562
560
561
561
556
566
564
306
315
309
318
316
319
312
303
310
311
308
305
552
348
304
307
309
551
306
349
320
406
143
317

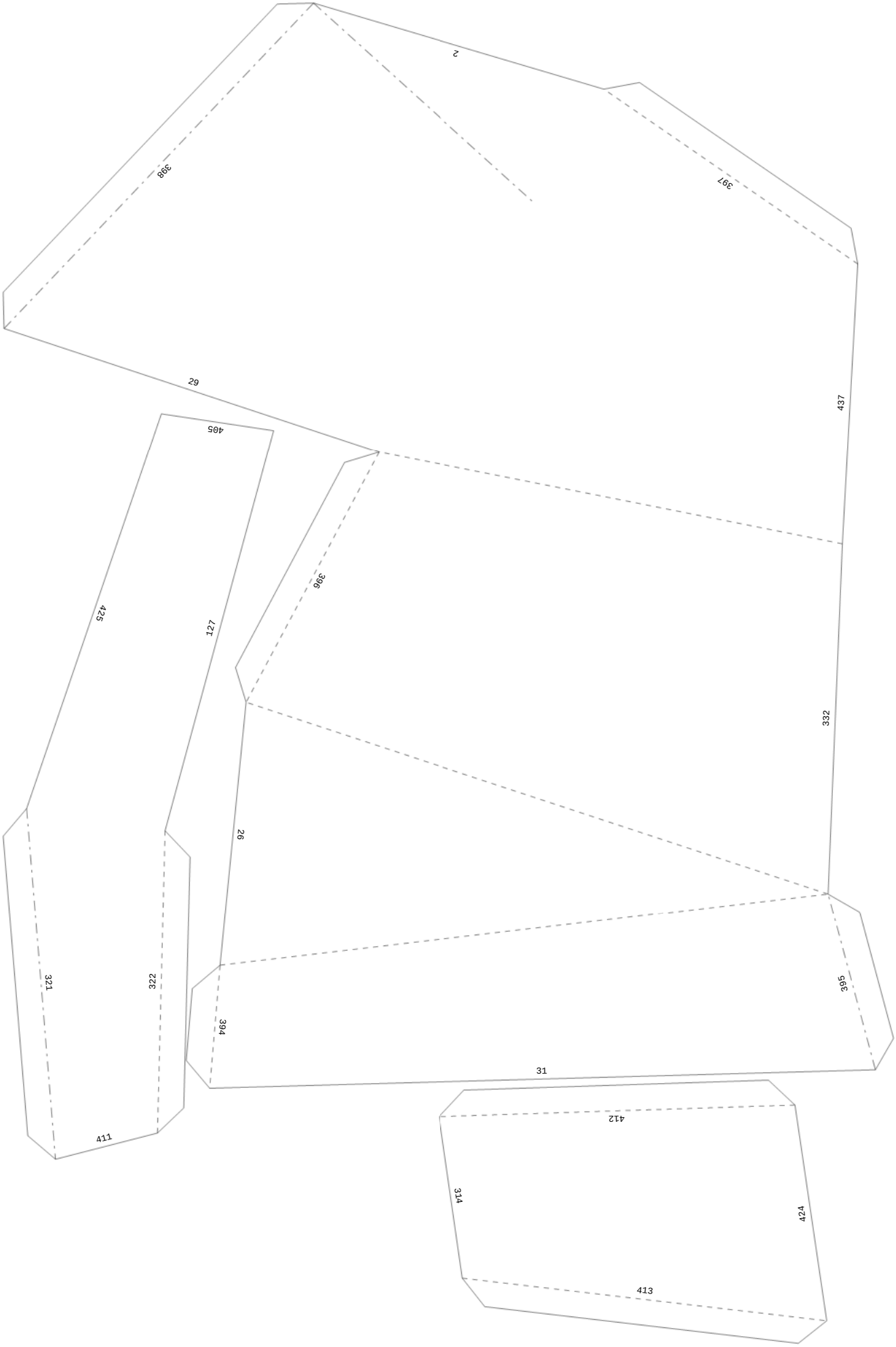
2
398
397
29
437
405
425
127
396
26
332
321
322
394
395
31
411
412
314
424
413

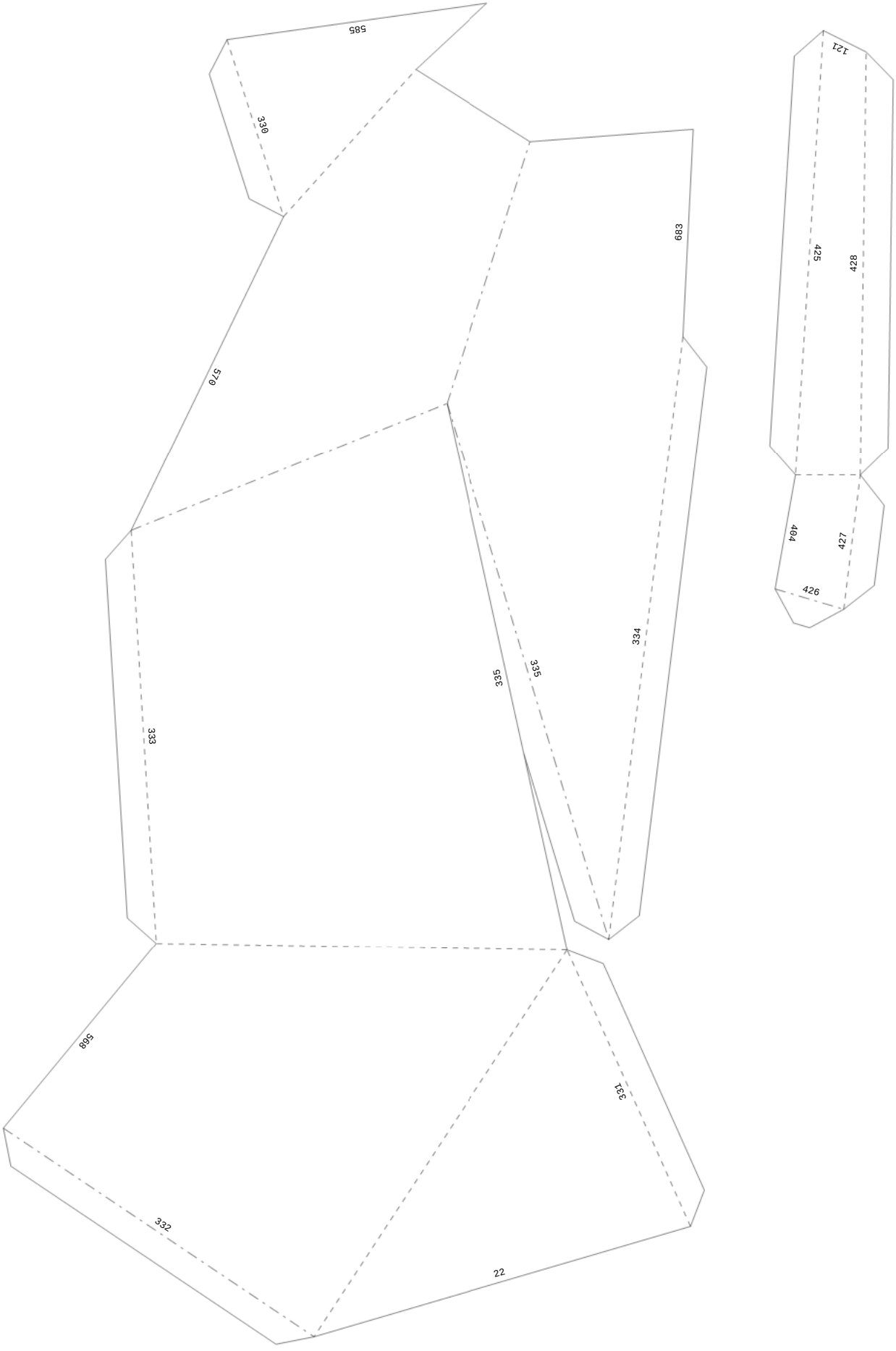
585
330
683
570
333
535
335
334
568
331
332
22
121
425
428
404
427
426

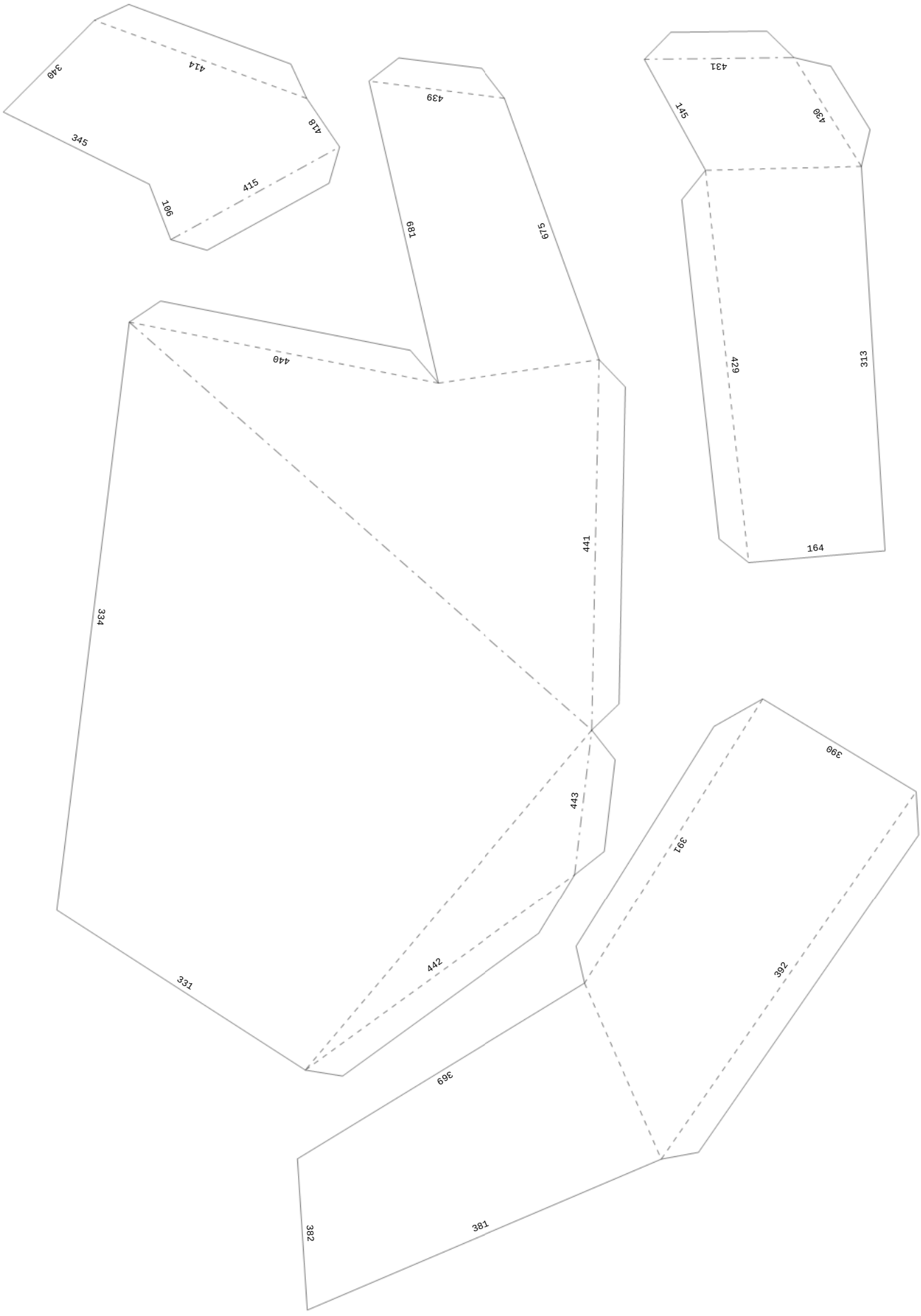
340
414
345
418
415
106
439
681
515
431
145
430
429
313
164
440
441
334
443
442
331
390
391
392
369
381
382

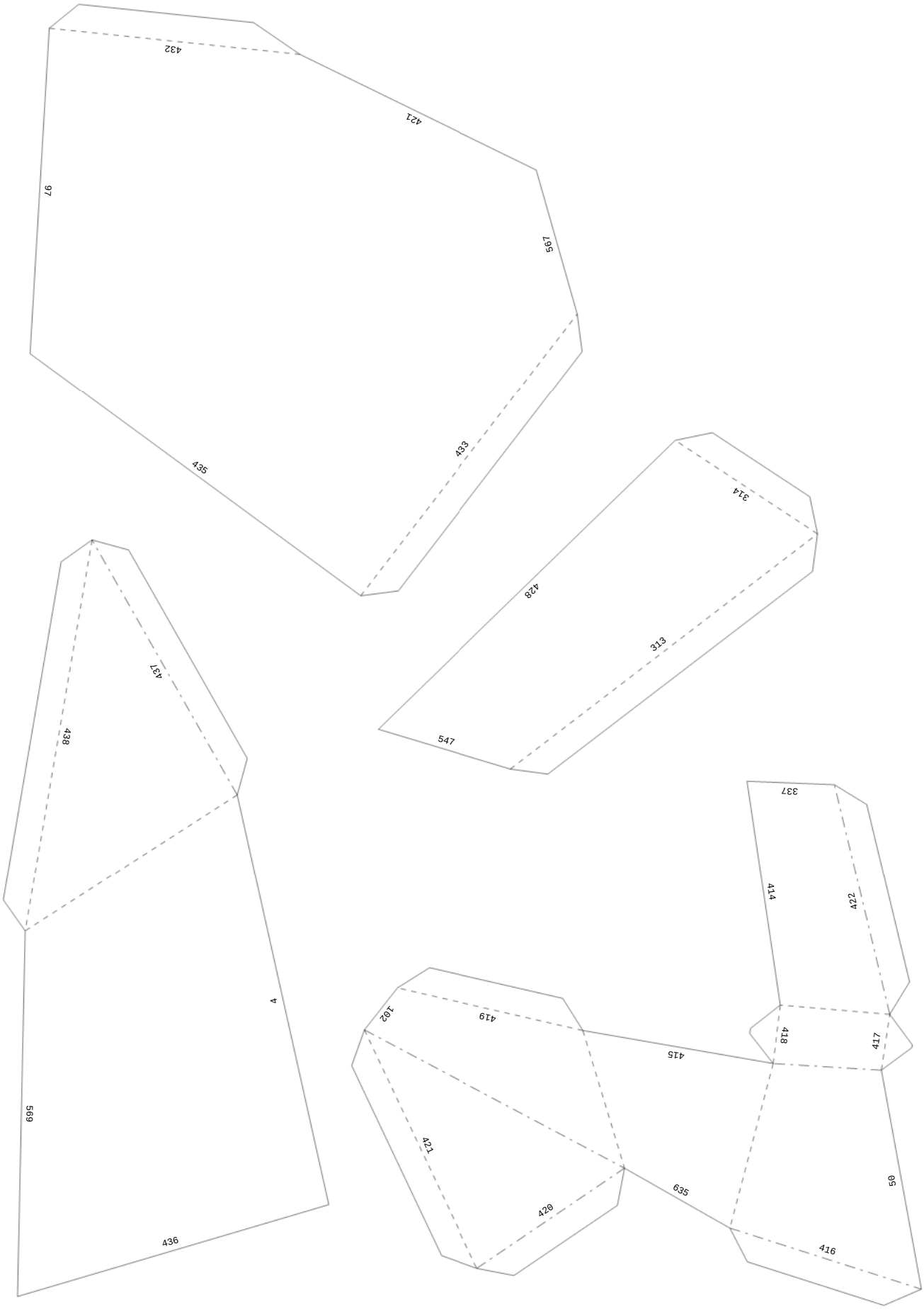
432
421
67
595
435
433
314
428
313
547
437
438
4
569
436
337
414
422
102
419
418
417
415
421
420
635
59
416