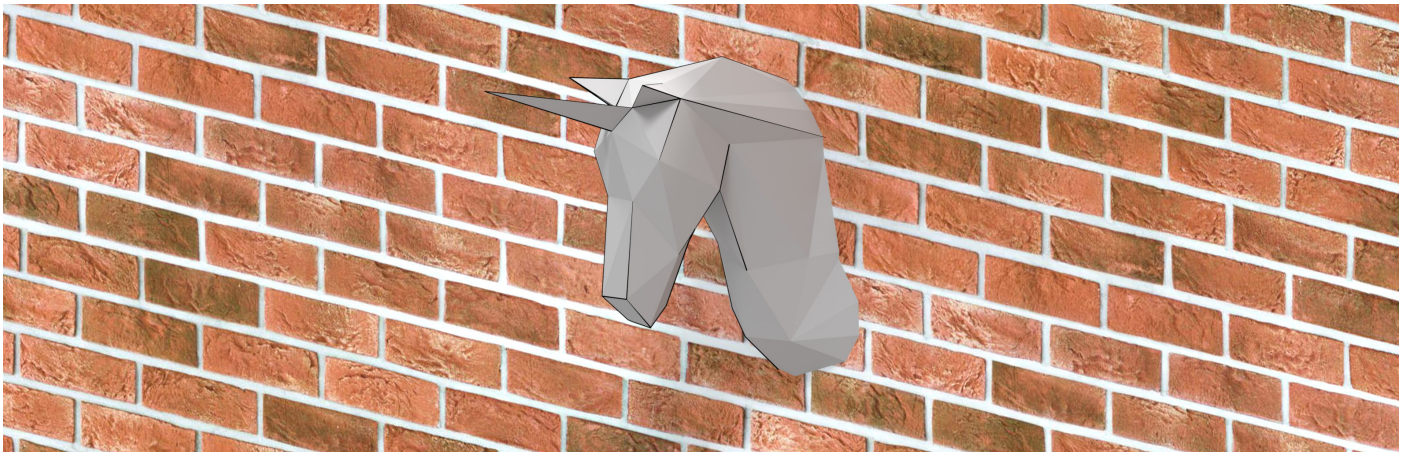

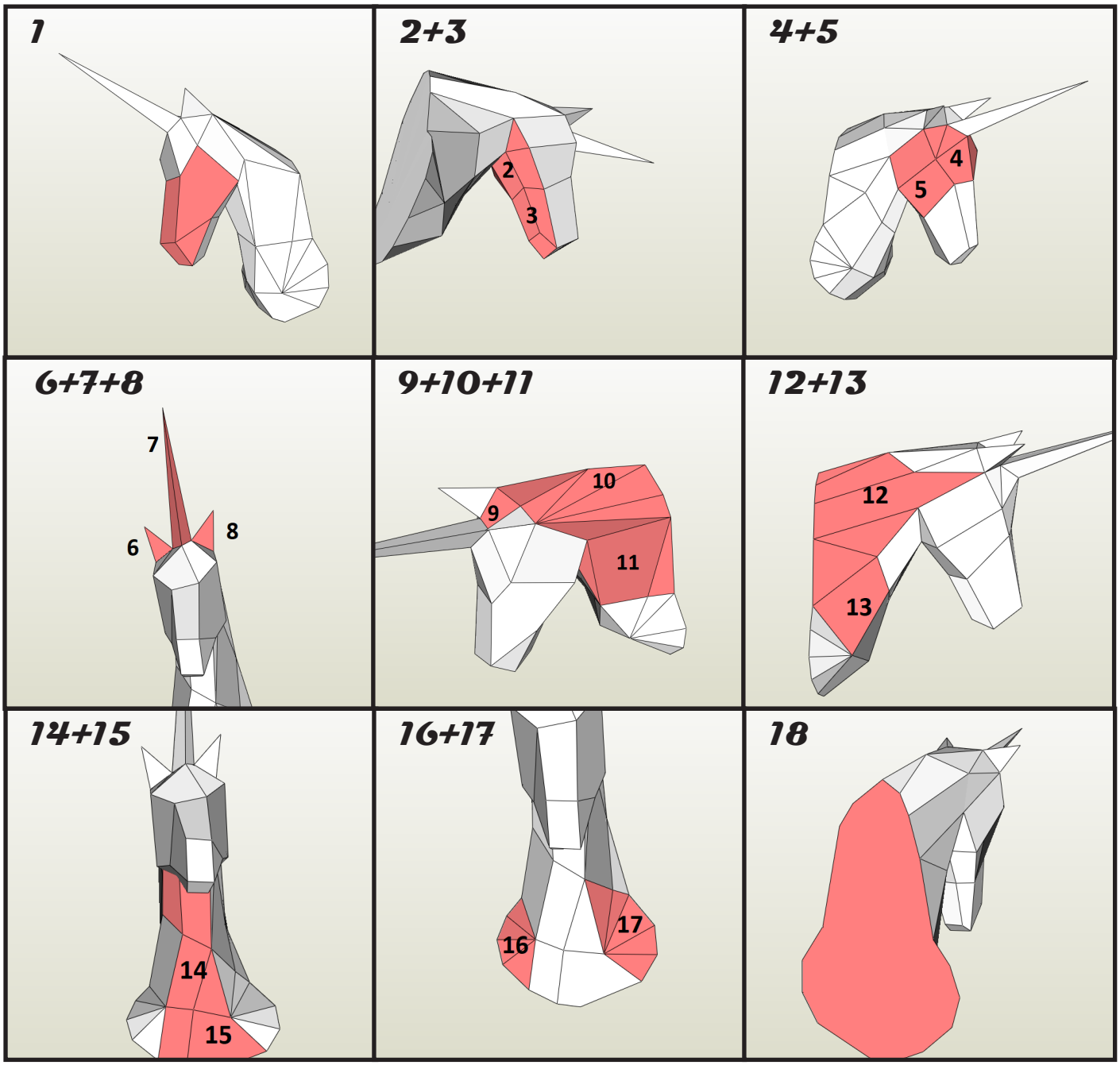
1
2+3
2
3
4+5
4
5
6+7+8
7
6
8
9+10+11
10
9
11
12+13
12
13
14+15
14
15
16+17
16
17
18

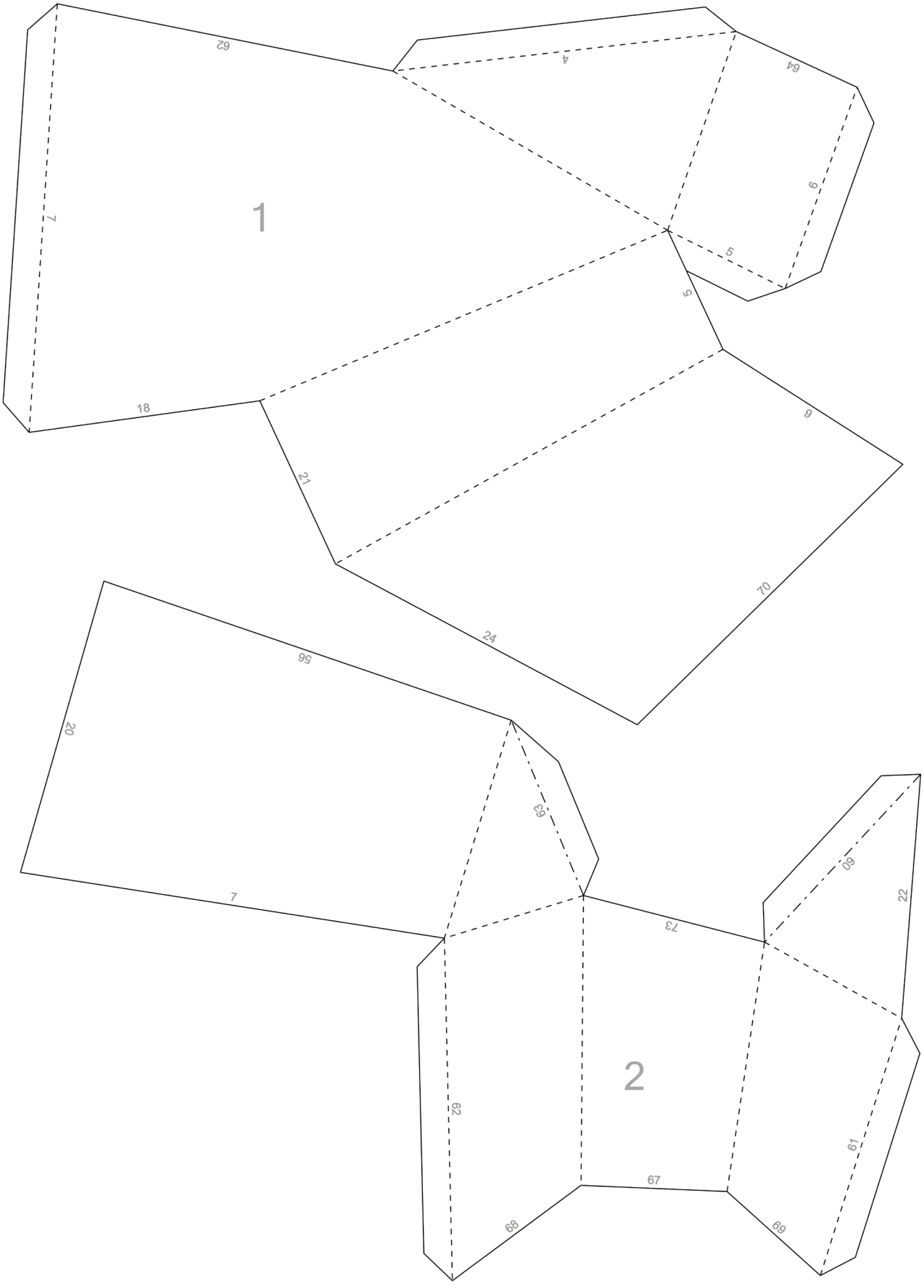
1
62
4
64
7
9
5
5
18
9
21
70
24
56
20
63
7
60
22
73
2
62
61
67
68
69

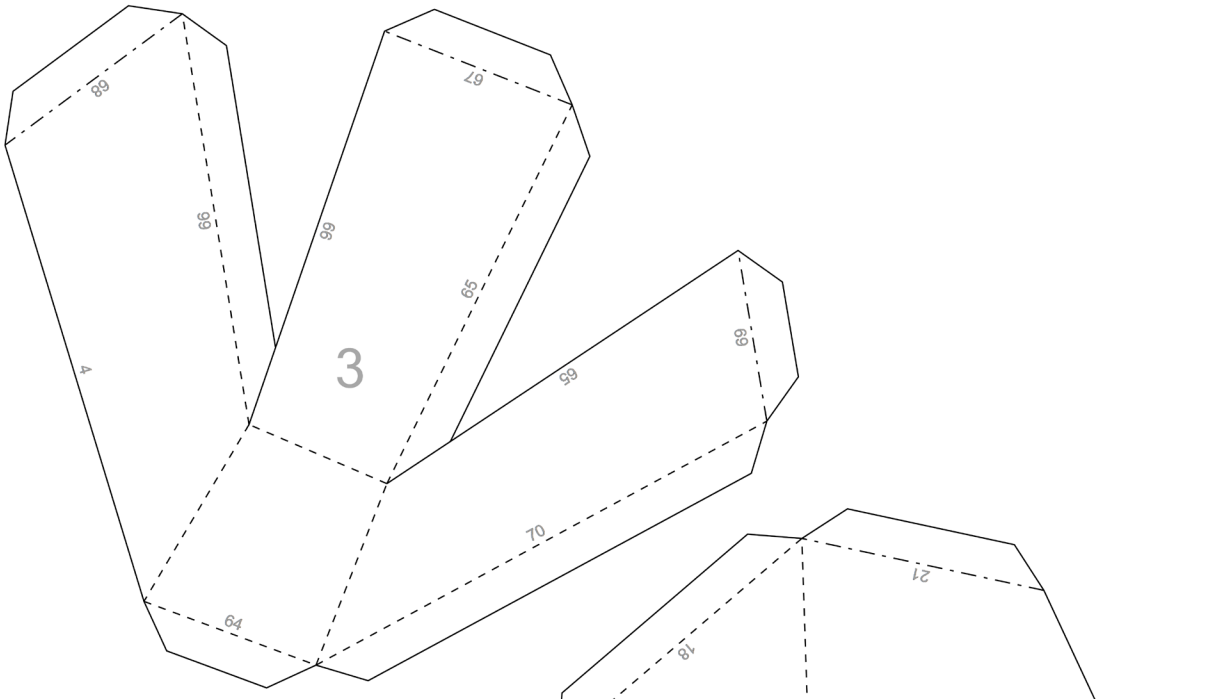
3
68
67
66
66
65
4
69
66
70
64

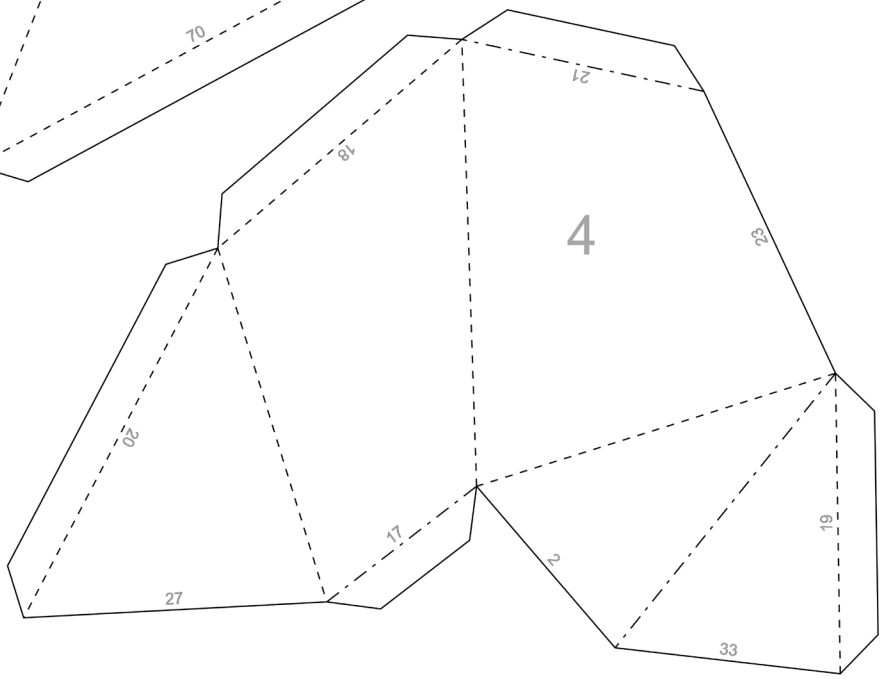
4
21
18
23
20
17
19
2
27
33

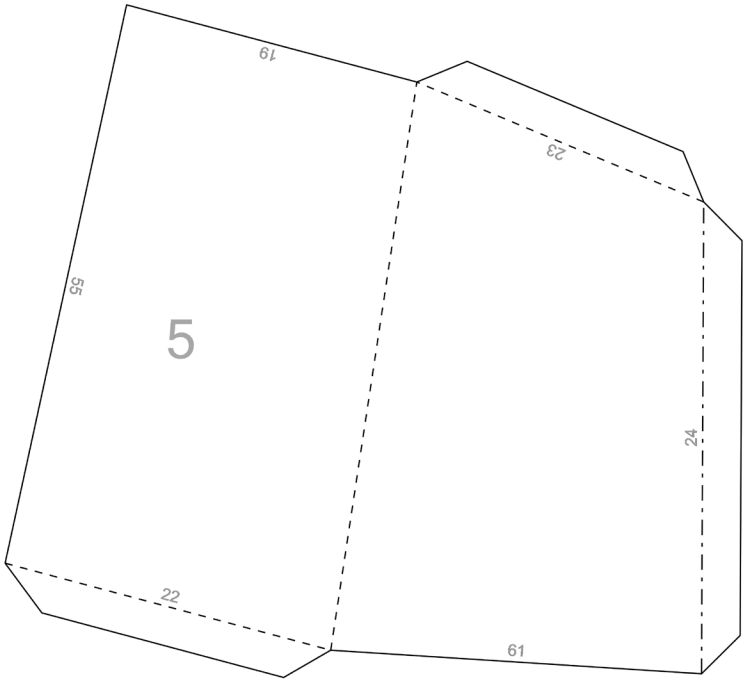
5
19
23
55
24
22
61

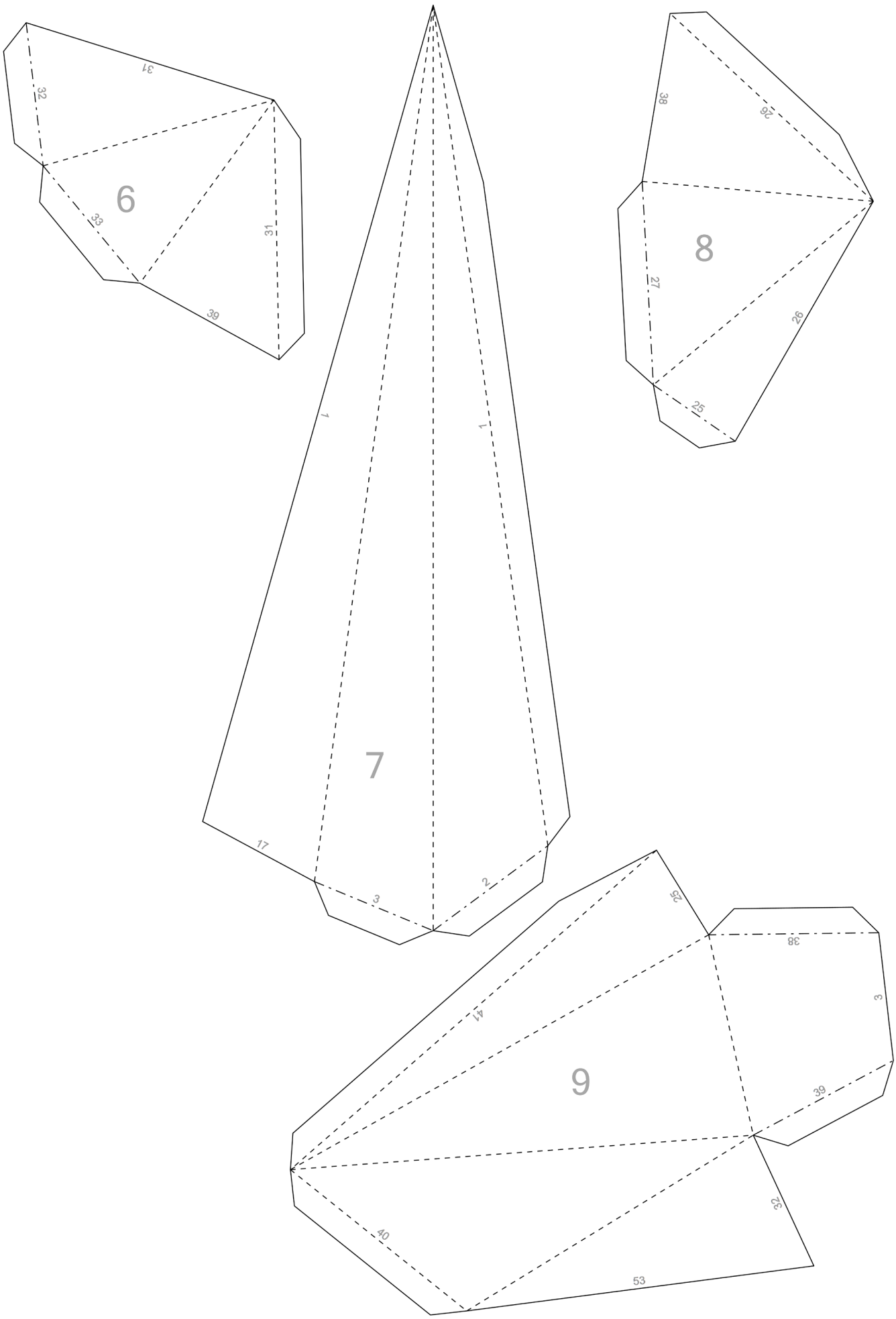
6
37
32
33
31
39
7
1
1
17
3
2
8
38
36
27
26
25
9
35
38
3
41
39
40
32
53

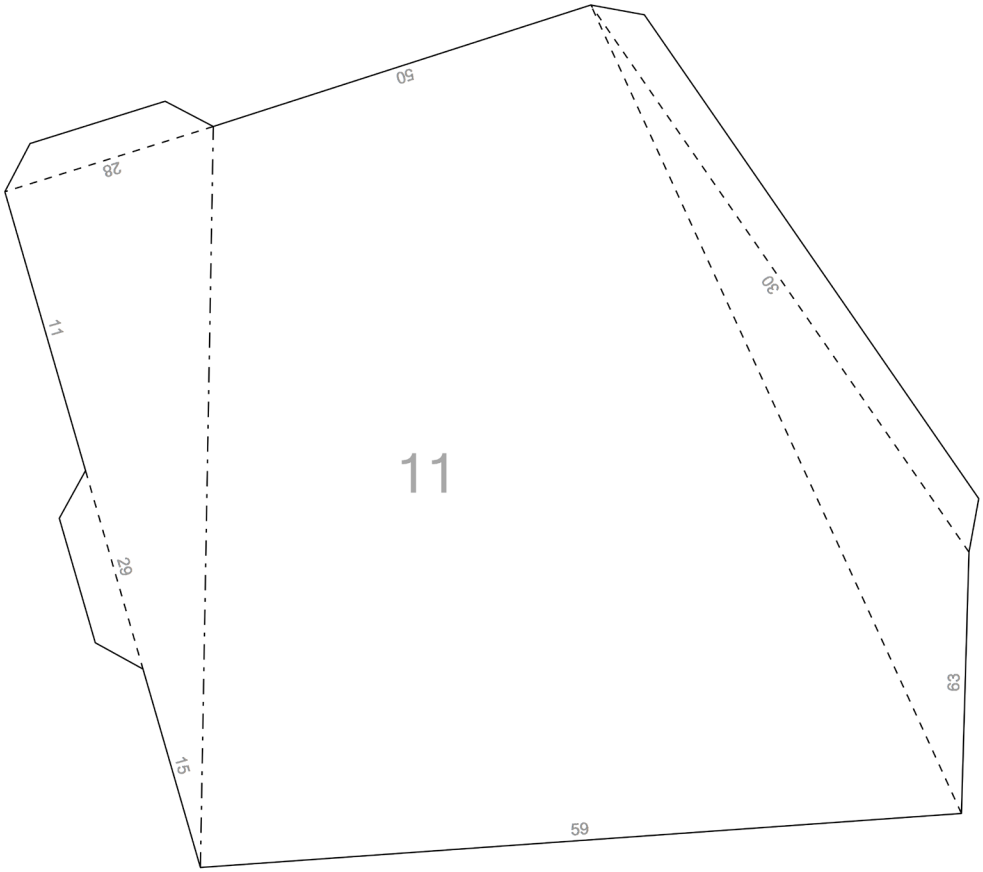
50
28
30
11
11
29
63
15
59

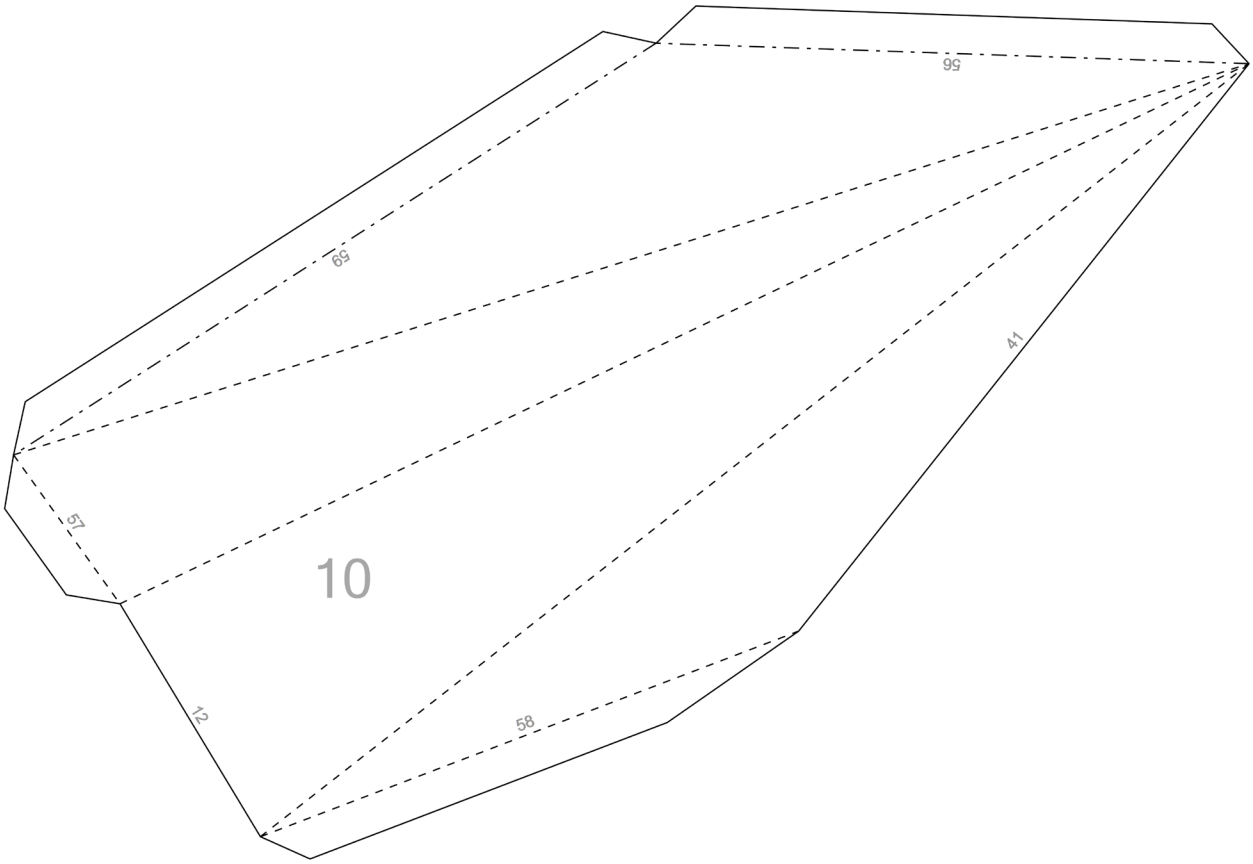
56
53
41
57
10
12
58

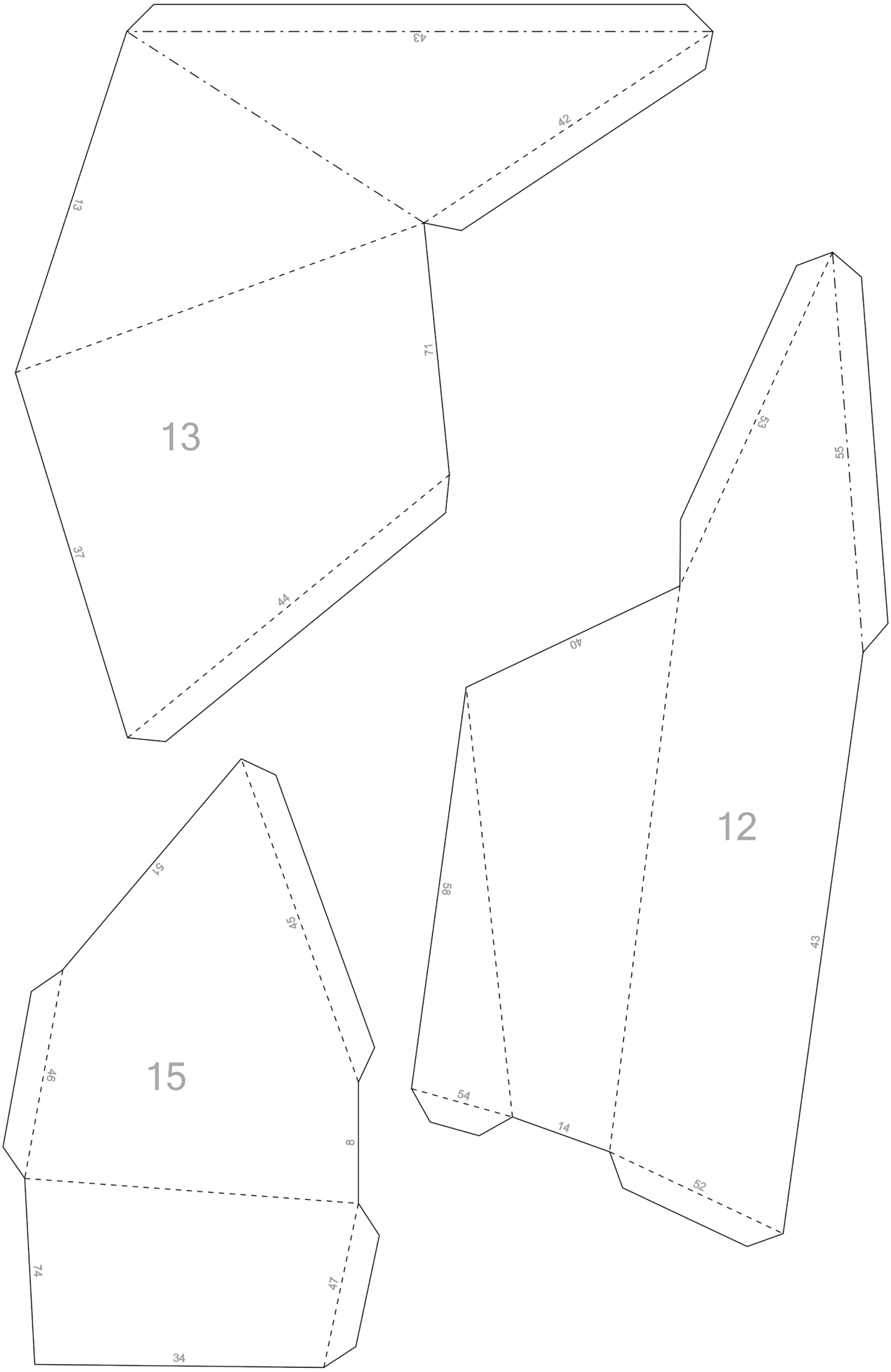
43
42
13
71
13
37
44
63
55
40
12
58
43
54
14
52
57
45
46
15
8
74
47
34

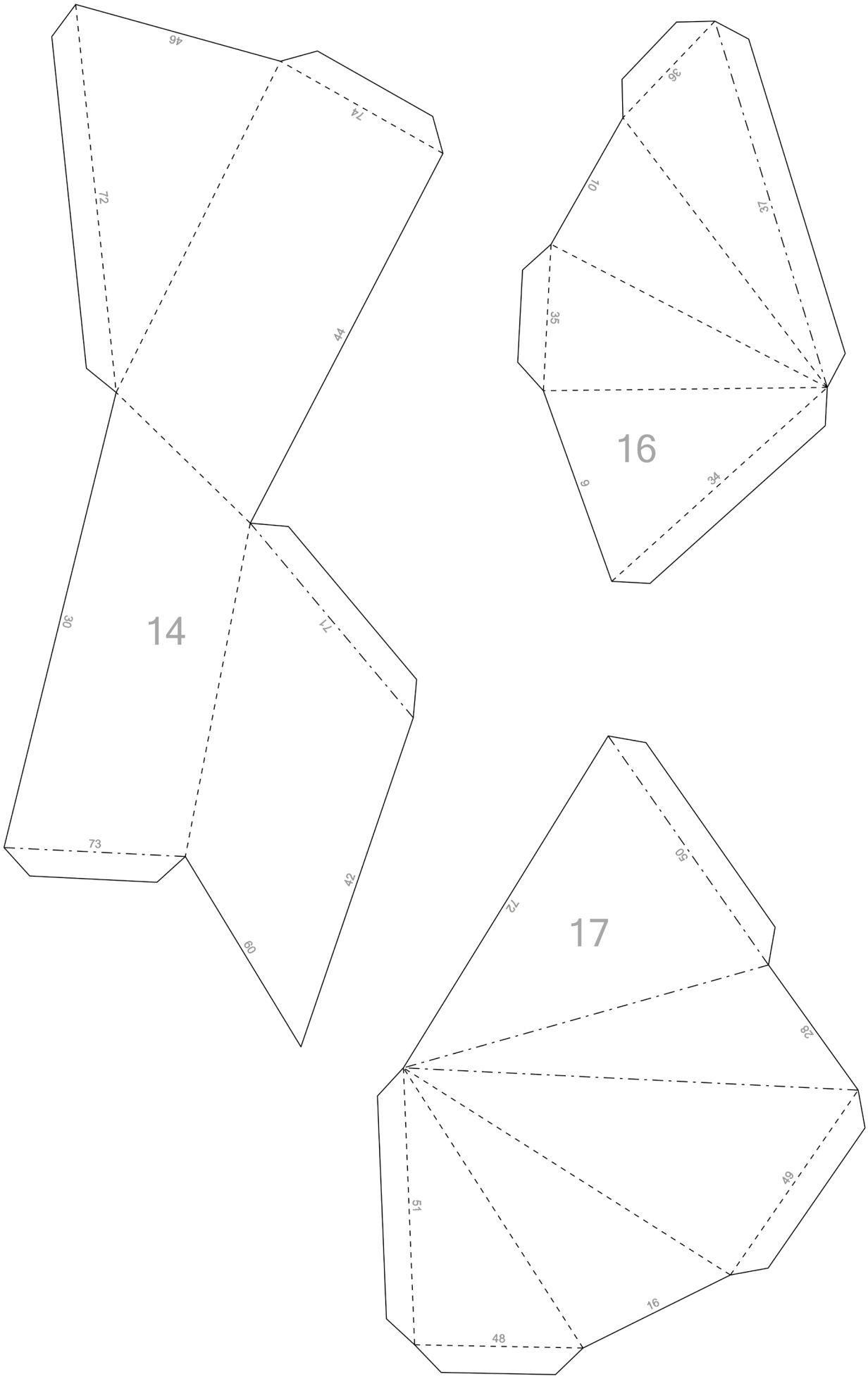
46
74
72
44
14
36
71
73
42
60
36
10
13
35
16
9
34
50
72
17
28
49
51
16
48

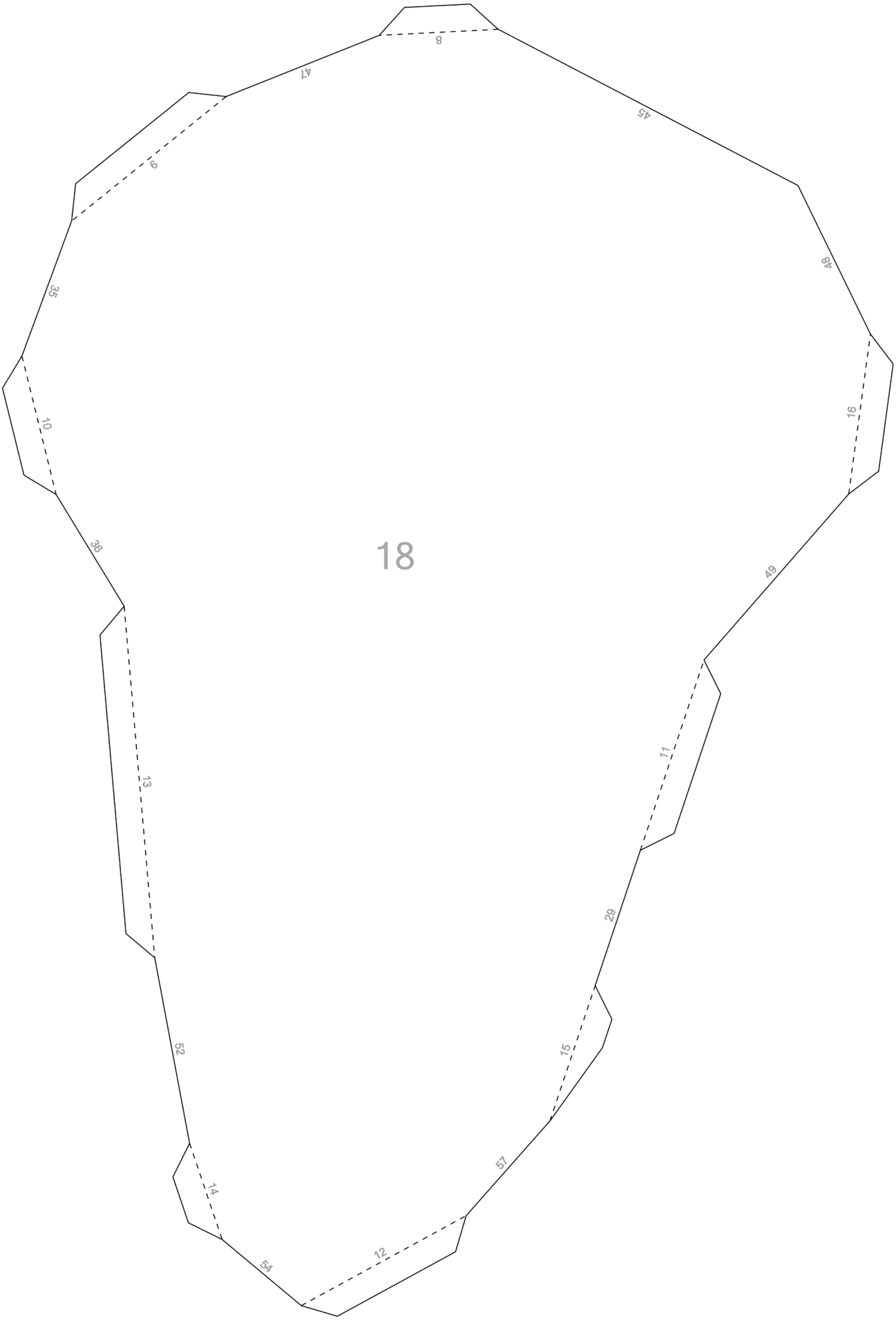
8
47
45
9
48
35
16
10
18
36
49
11
13
29
52
15
57
14
12
54