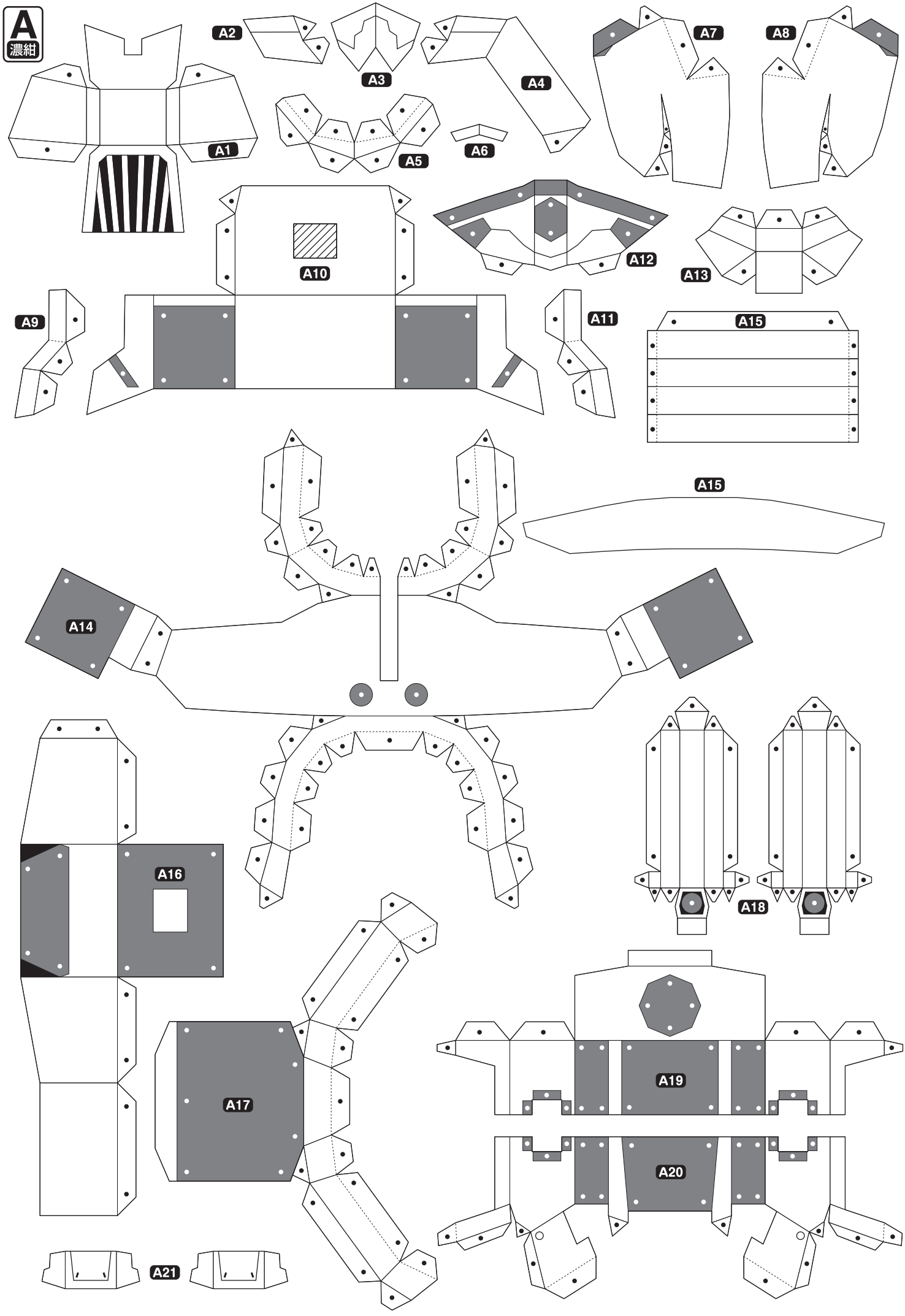
A
濃紺
A1
A2
A3
A4
A5
A6
A7
A8
A9
A10
A11
A12
A13
A14
A15
A15
A16
A17
A18
A19
A20
A21

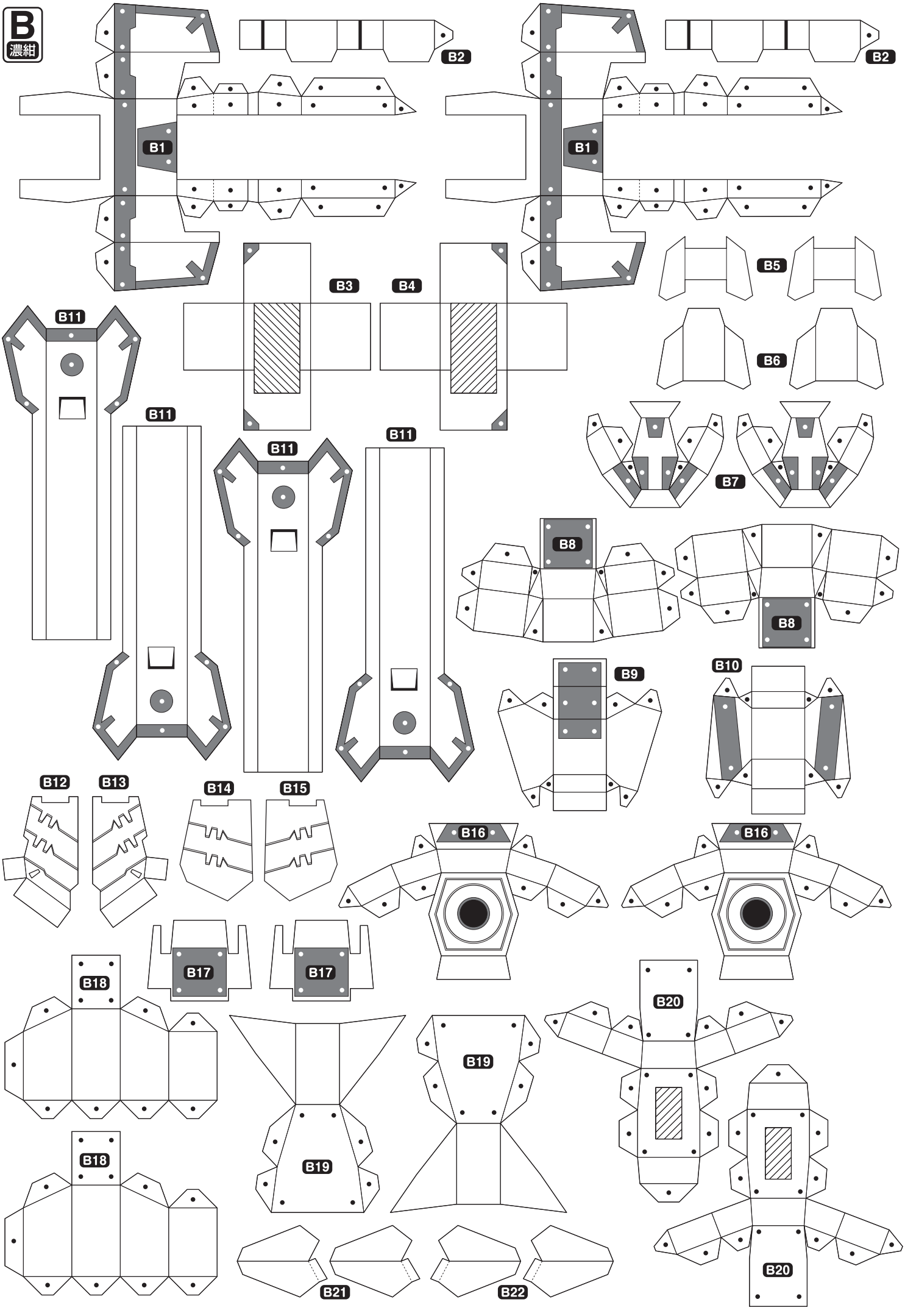
B
濃紺
B1
B2
B1
B2
B3
B4
B5
B6
B7
B11
B11
B11
B11
B8
B8
B9
B10
B12
B13
B14
B15
B16
B16
B17
B17
B18
B18
B19
B19
B20
B20
B21
B22

C
濃紺

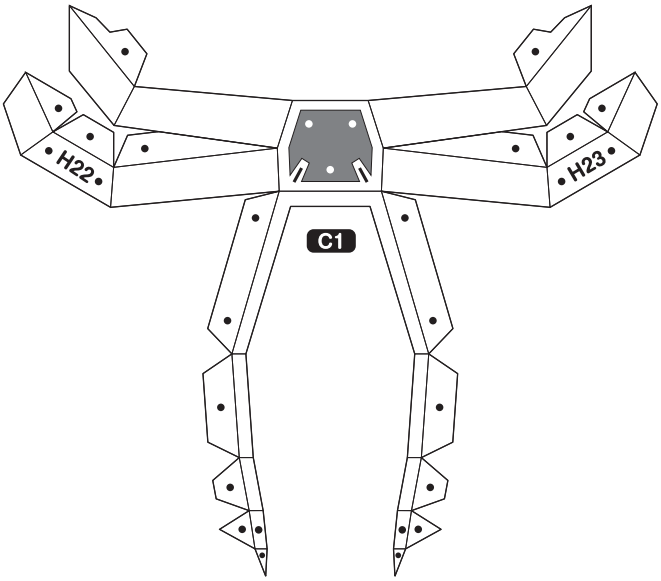

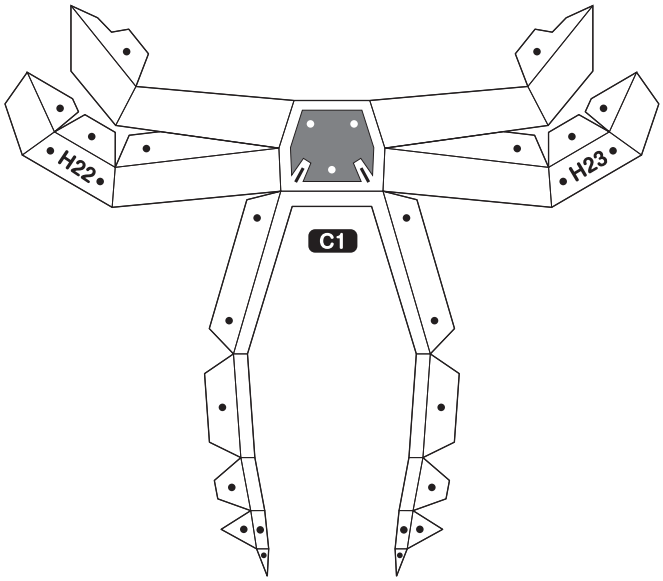

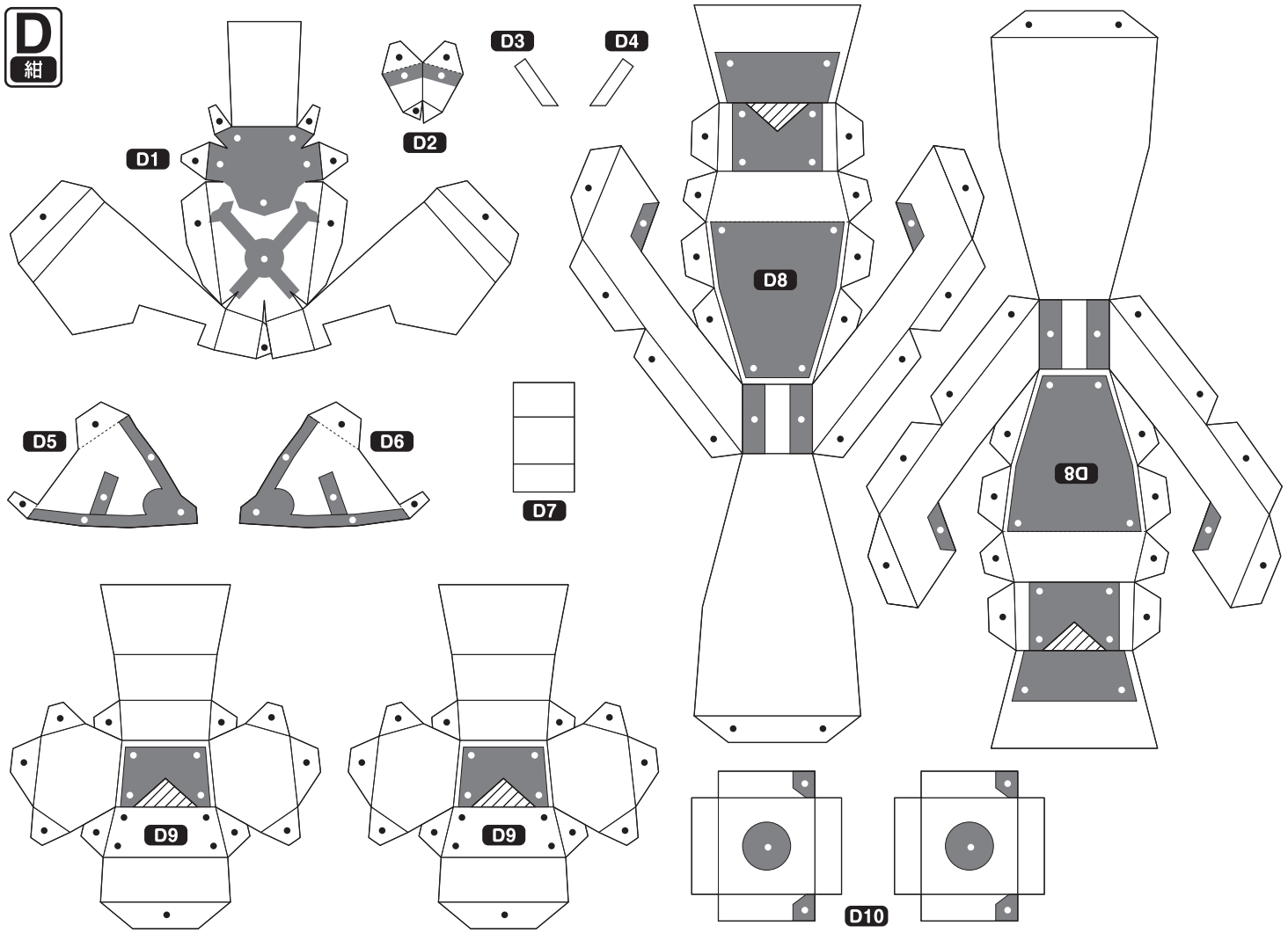
D
紺
D1
D2
D3
D4
D5
D6
D7
D8
D8
D9
D9
D10

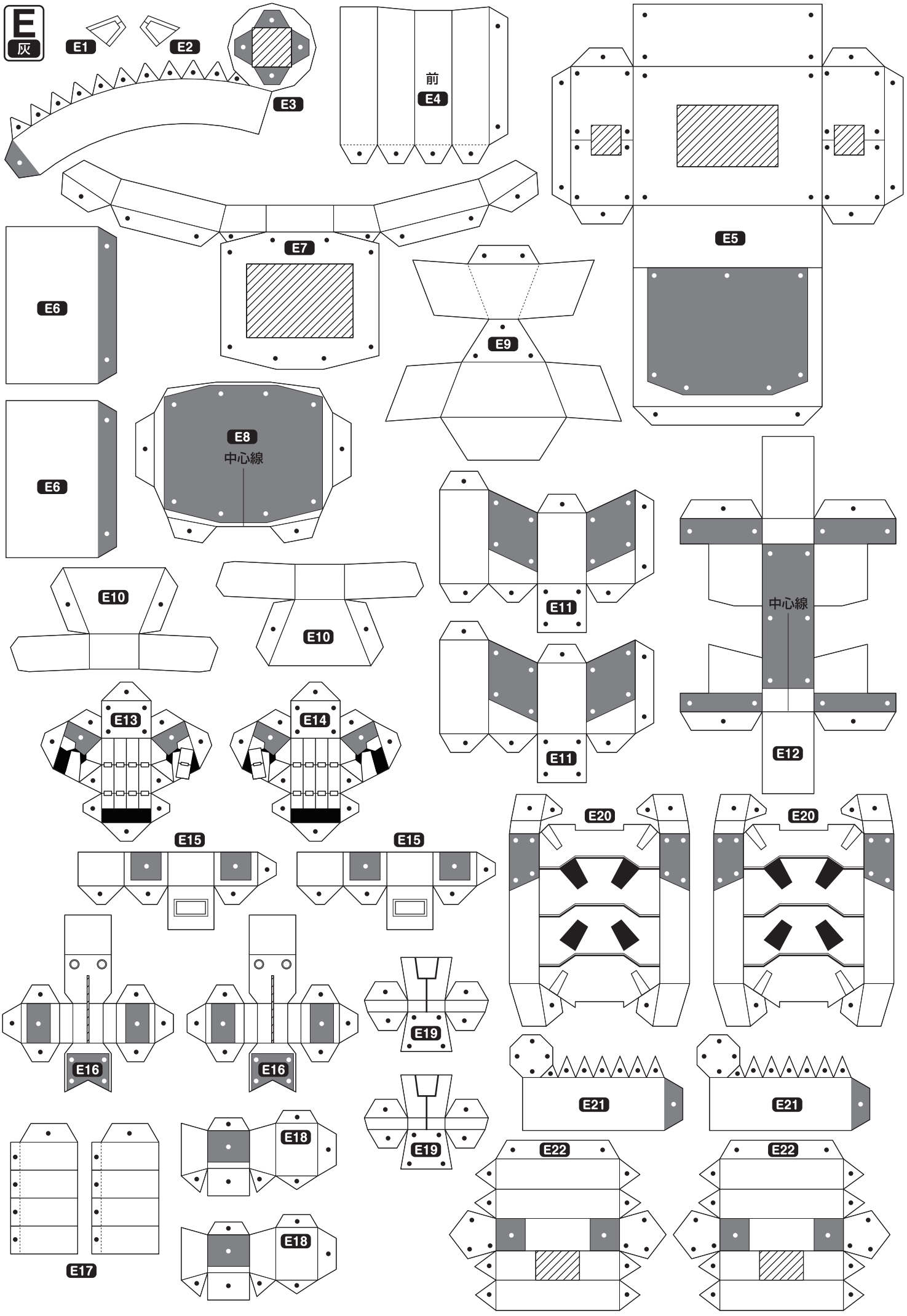
E
灰
E1
E2
E3
前
E4
E5
E6
E7
E8
中心線
E9
E10
E11
E12
E13
E14
E15
E16
E17
E18
E19
E20
E21
E22

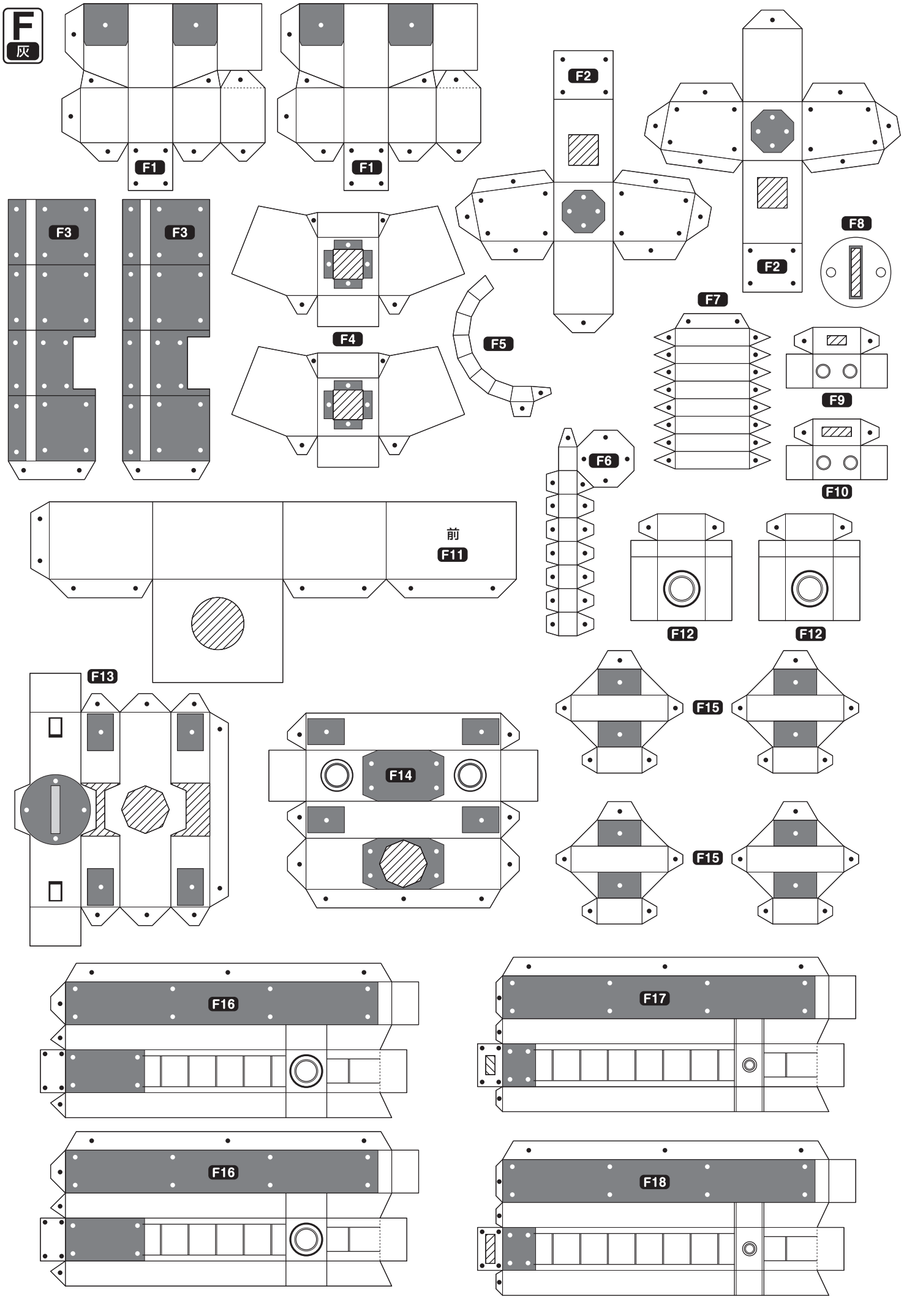
F
灰
F1
F1
F2
F2
F3
F3
F4
F5
F6
F7
F8
F9
F10
前
F11
F12
F12
F13
F14
F15
F15
F16
F16
F17
F18

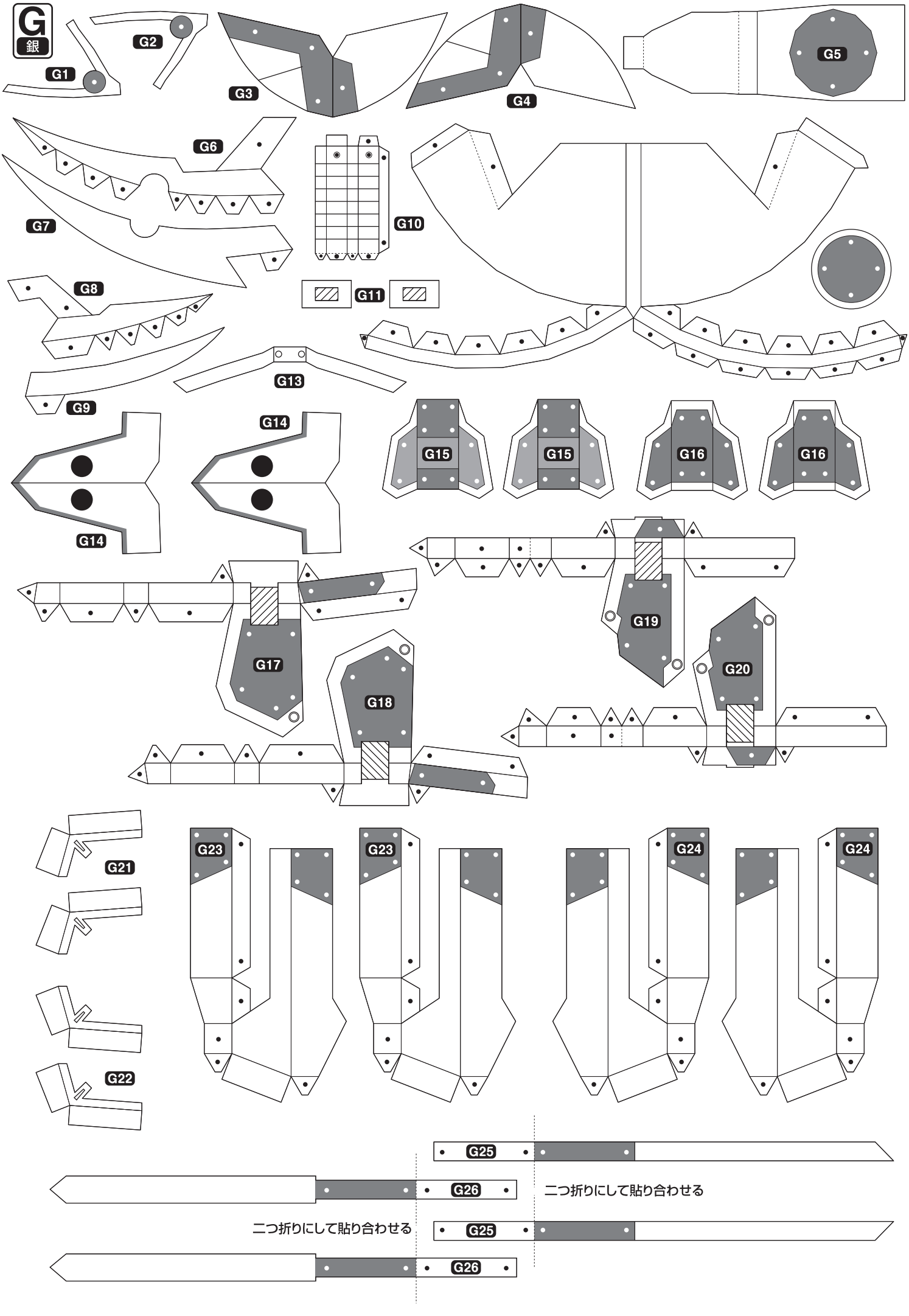
G
銀
G1
G2
G3
G4
G5
G6
G7
G8
G9
G10
G11
G13
G14
G14
G15
G15
G16
G16
G17
G18
G19
G20
G21
G22
G23
G23
G24
G24
G25
G26
二つ折りにして貼り合わせる
二つ折りにして貼り合わせる
G25
G26

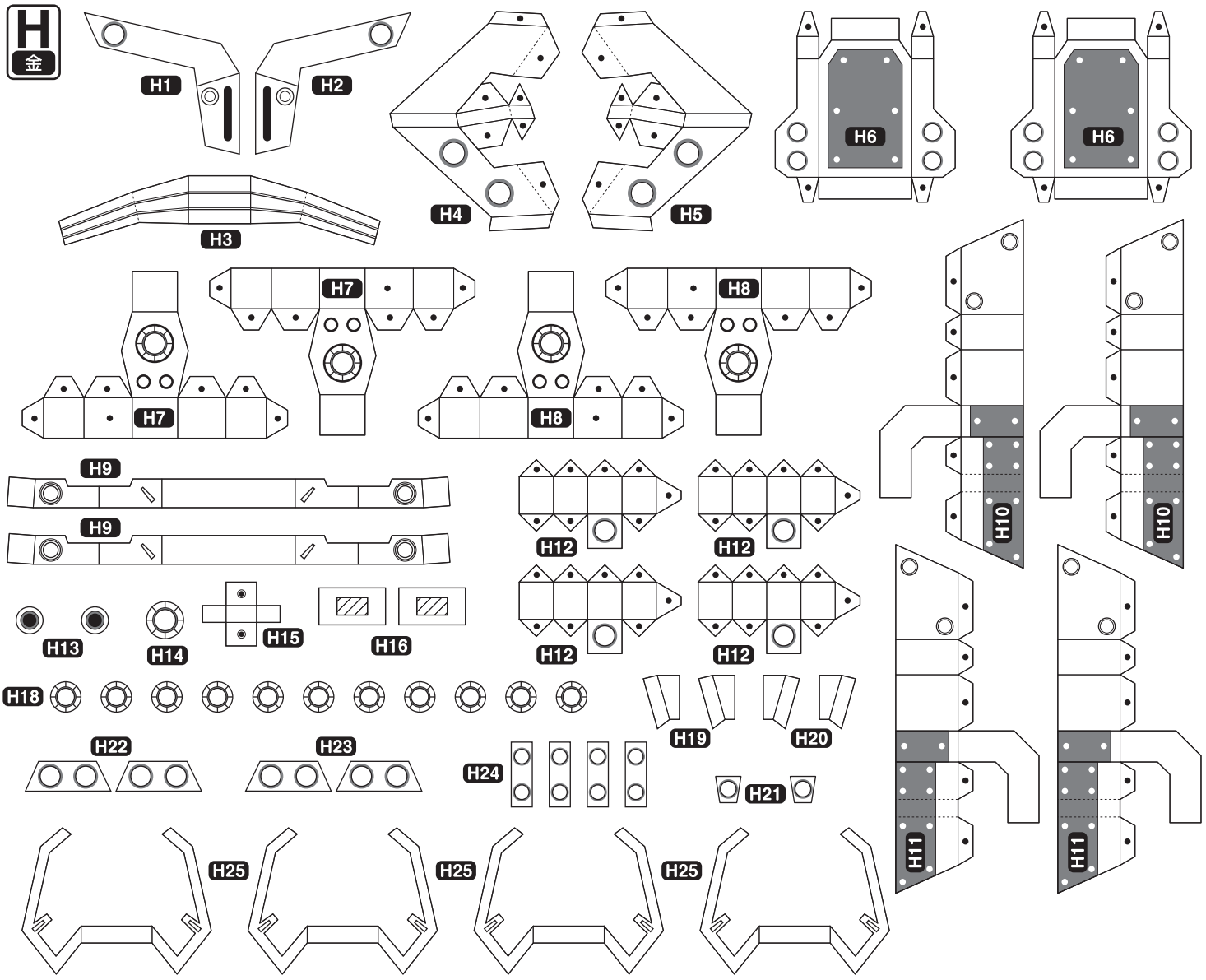
H
金
H1
H2
H3
H4
H5
H6
H6
H7
H7
H8
H8
H9
H9
H10
H10
H12
H12
H12
H12
H11
H11
H13
H14
H15
H16
H18
H19
H20
H21
H22
H23
H24
H25
H25
H25

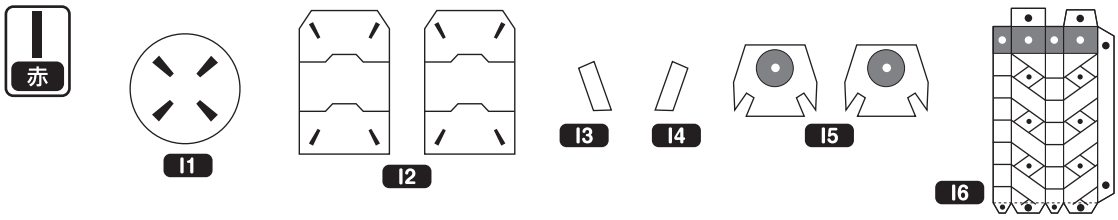
赤
I1
I2
I3
I4
I5
I6

J
カラー



J1

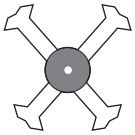

J2



J3

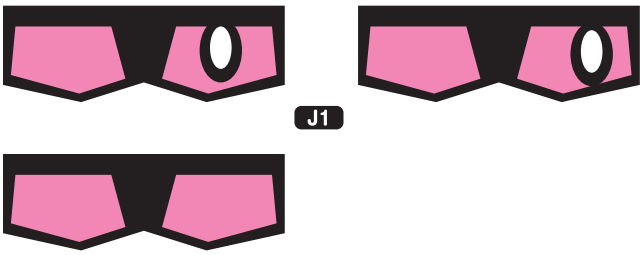

J1

指定線・マークについて

―	切断線	―	山折り	•	のりしろ
▨	切り抜き	┈	谷折り		