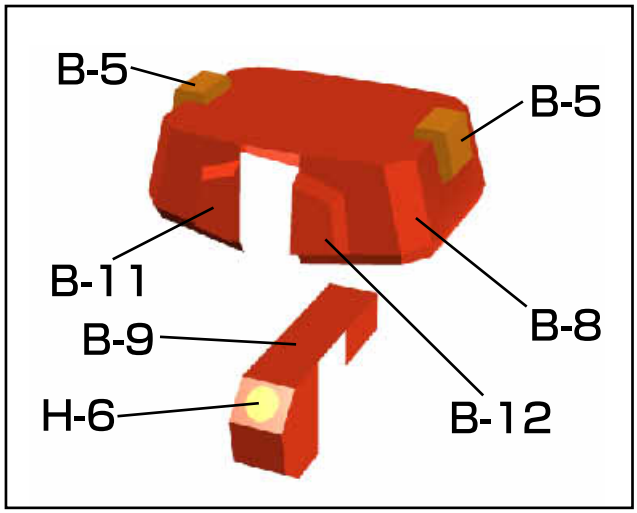

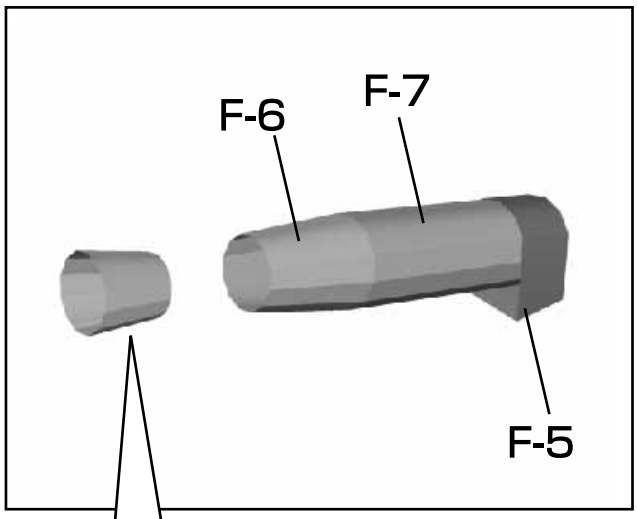

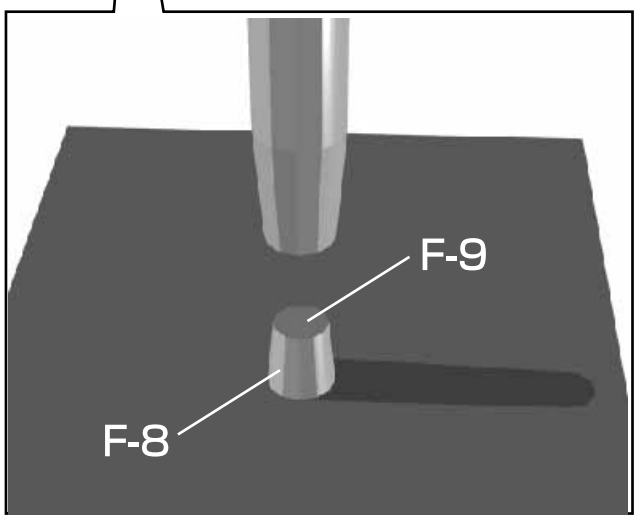

F-8、F-9を組立、
机の上に図の様に置いて
砲身のふちにボンドを付け
上から押し込む。

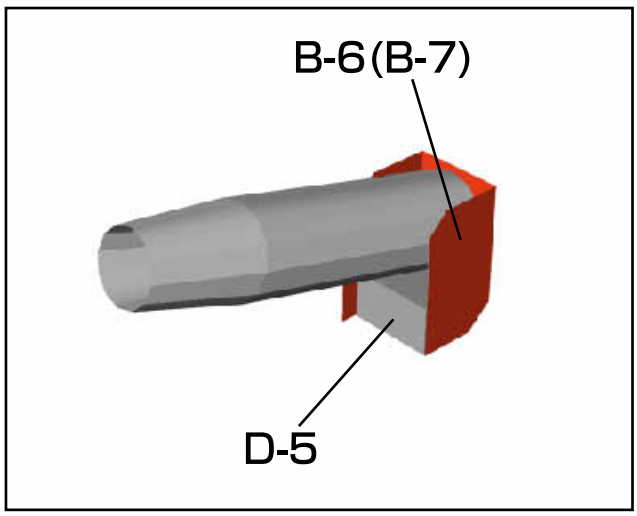

※（　　）内は右側