A

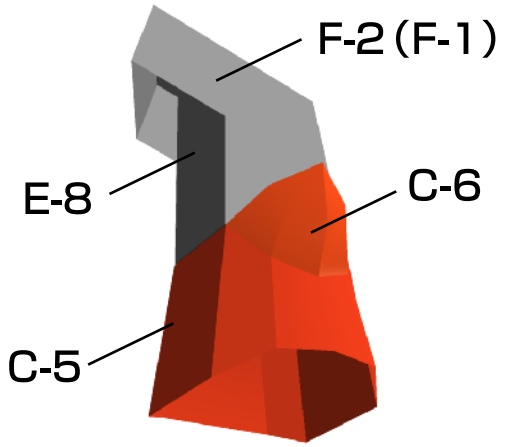

左足の場合

※（　）内は右足

B

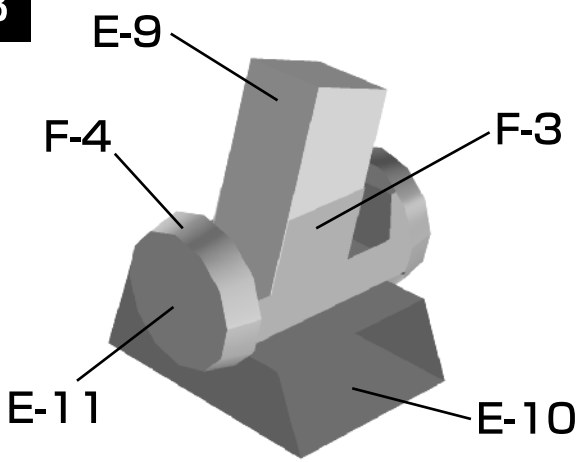

※後ろ向きの図です

C

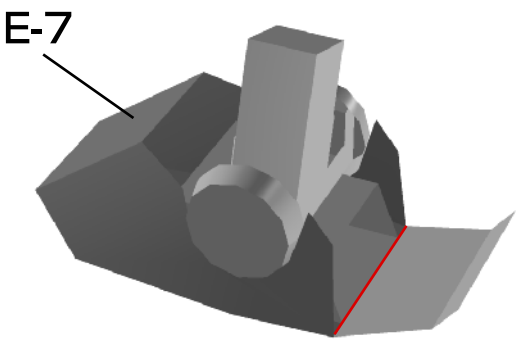

E-7は
Bで組み立てたパーツを
かかとで合わせて接着し
最後に閉じる

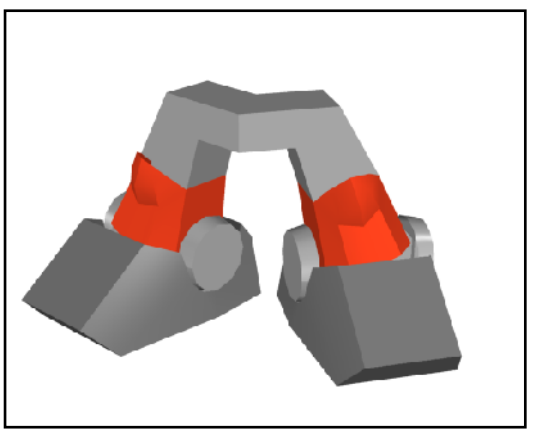

左右組み立てる→