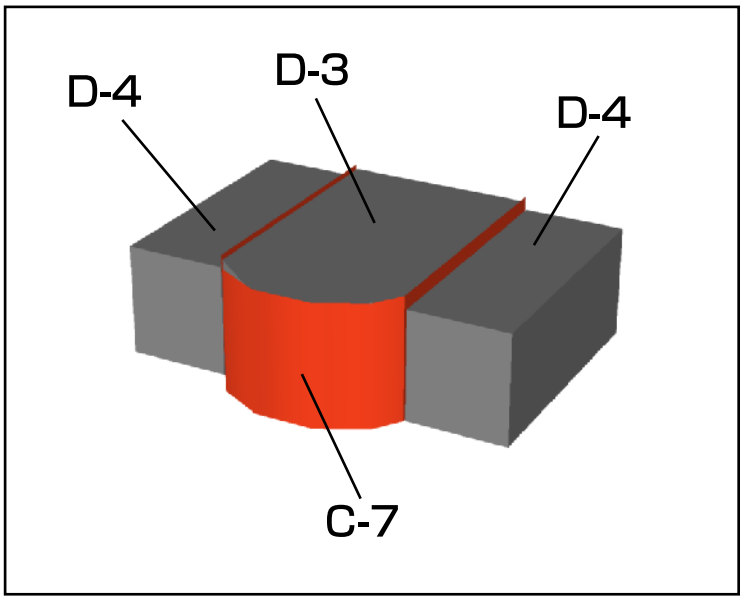

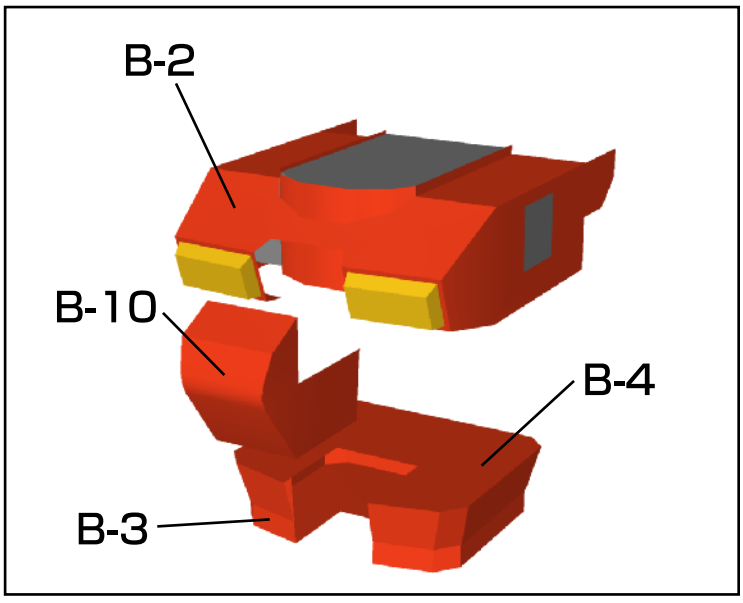

B-10は最後に貼り合わせる

