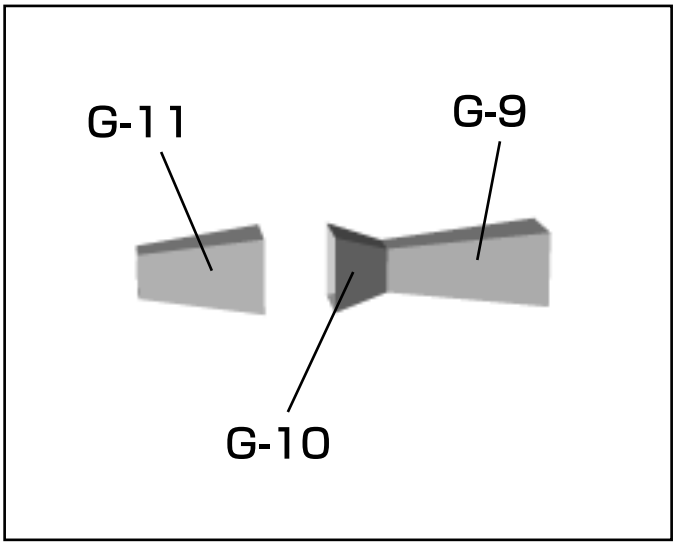

G-9とG-10を先に
接着すると作りやすいです。

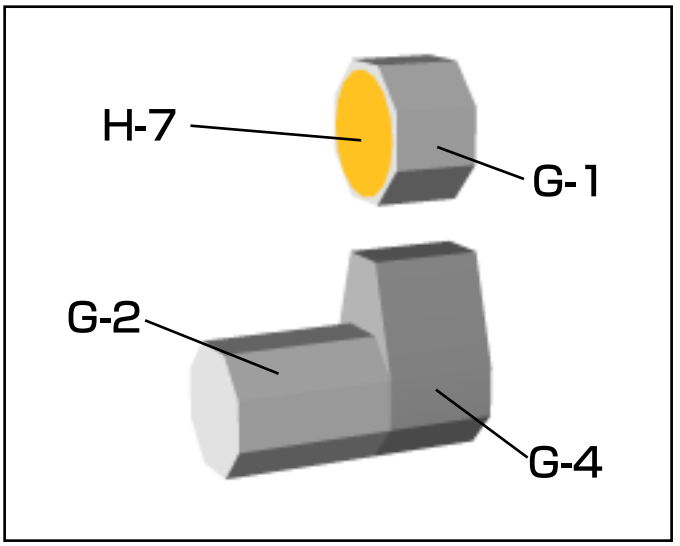

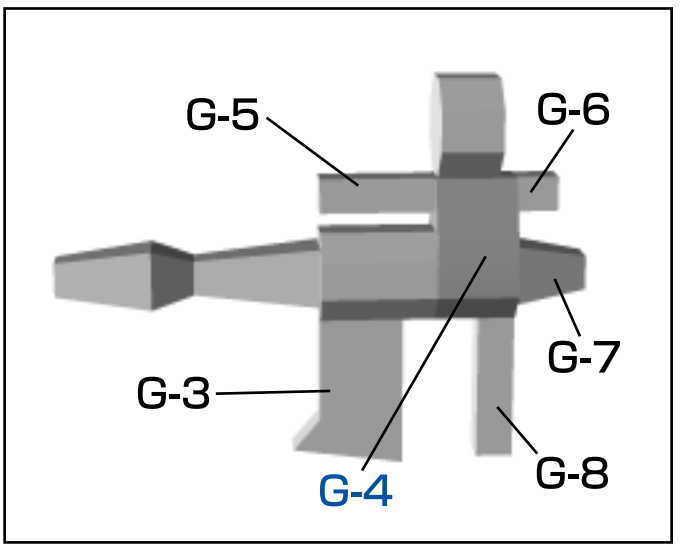

G-5とG-6とG-7の
G-4と接着するための
糊代はカットしても可。