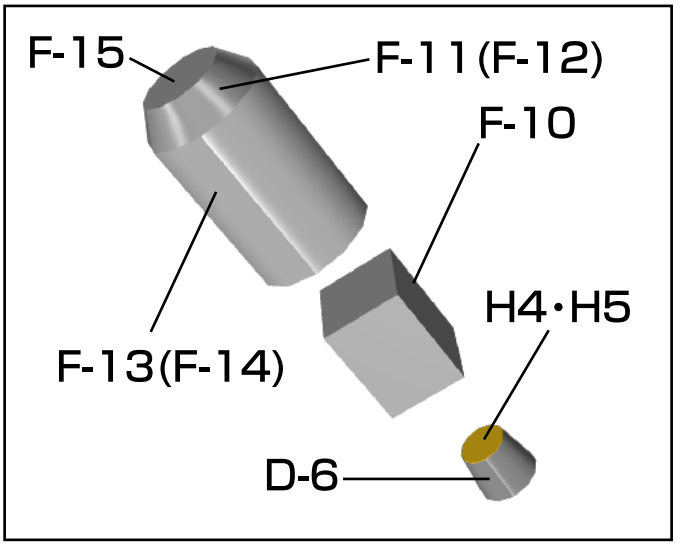

※(　　)内は左側

F-10をF-13・14の中に差し込む

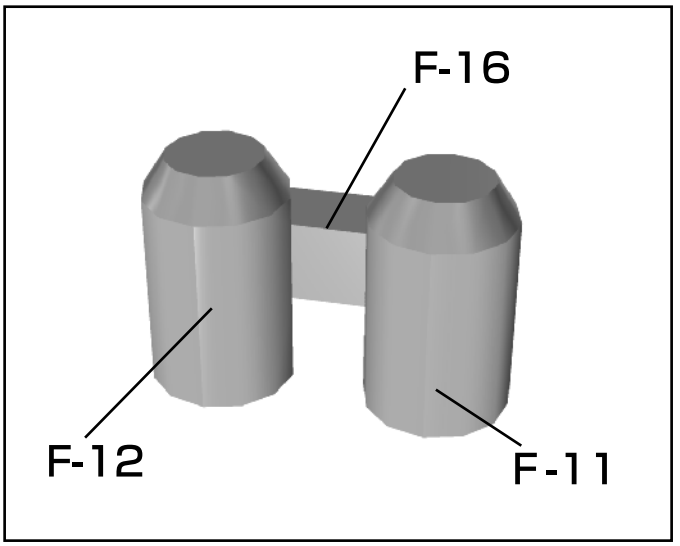

配置図

