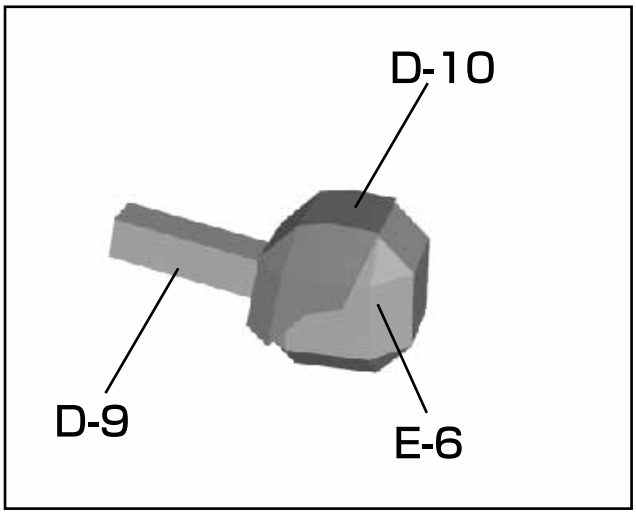

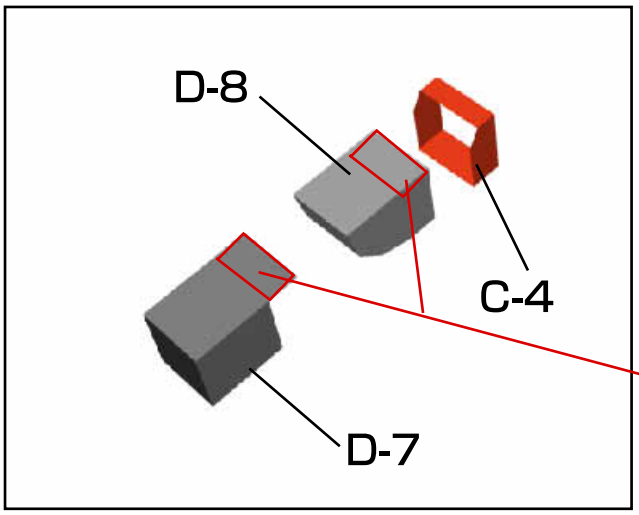

D-7にD-8を差し込み接着し
次にC-4を巻き付ける様に接着

この部分だけ接着

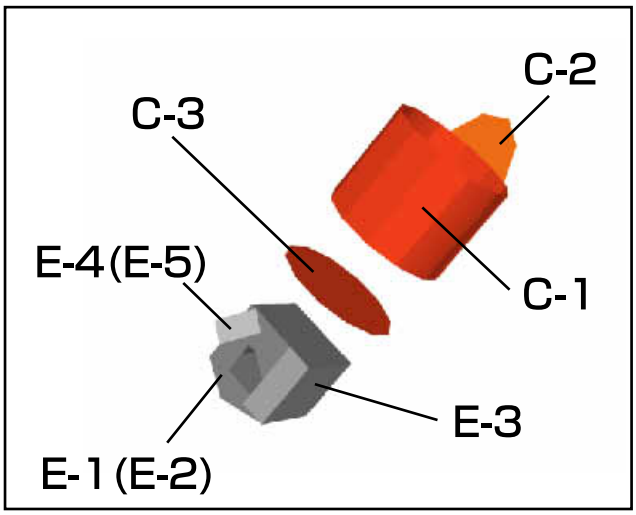

※(　　)内は右側

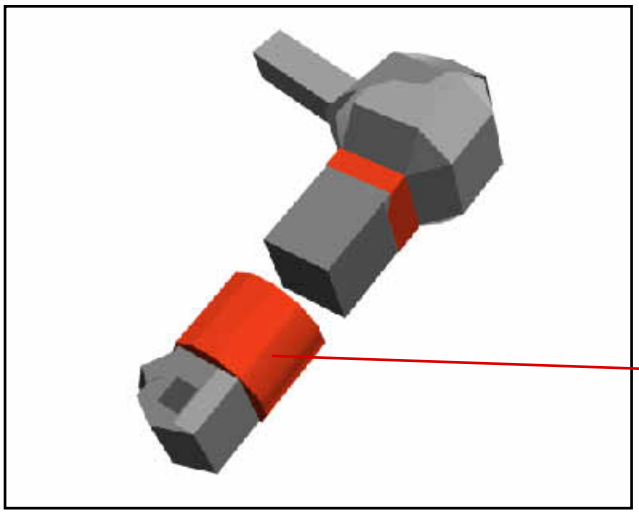

接着せずに差し込むだけ