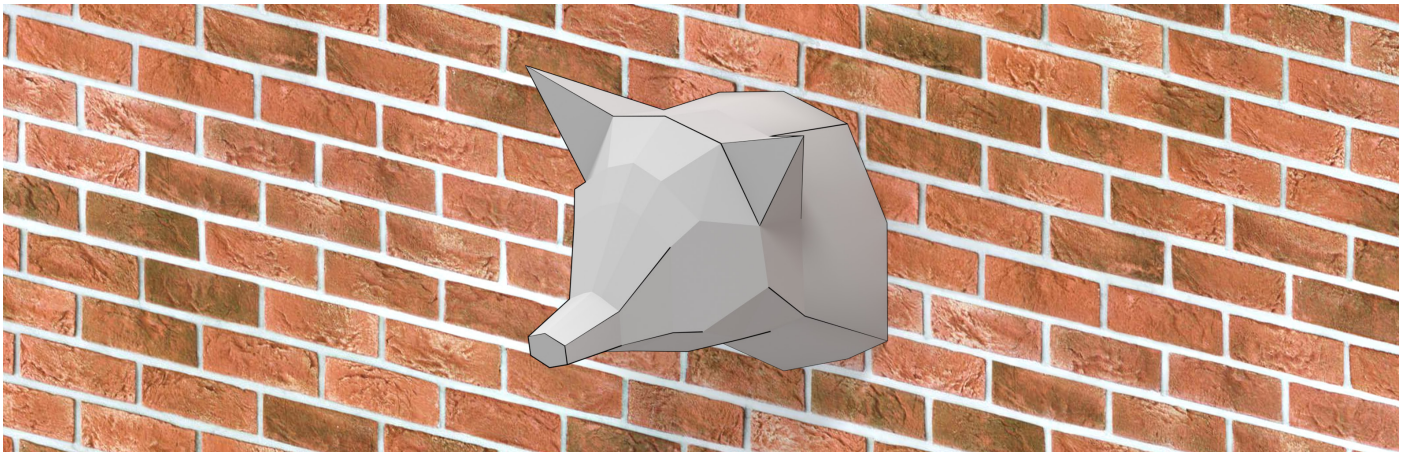

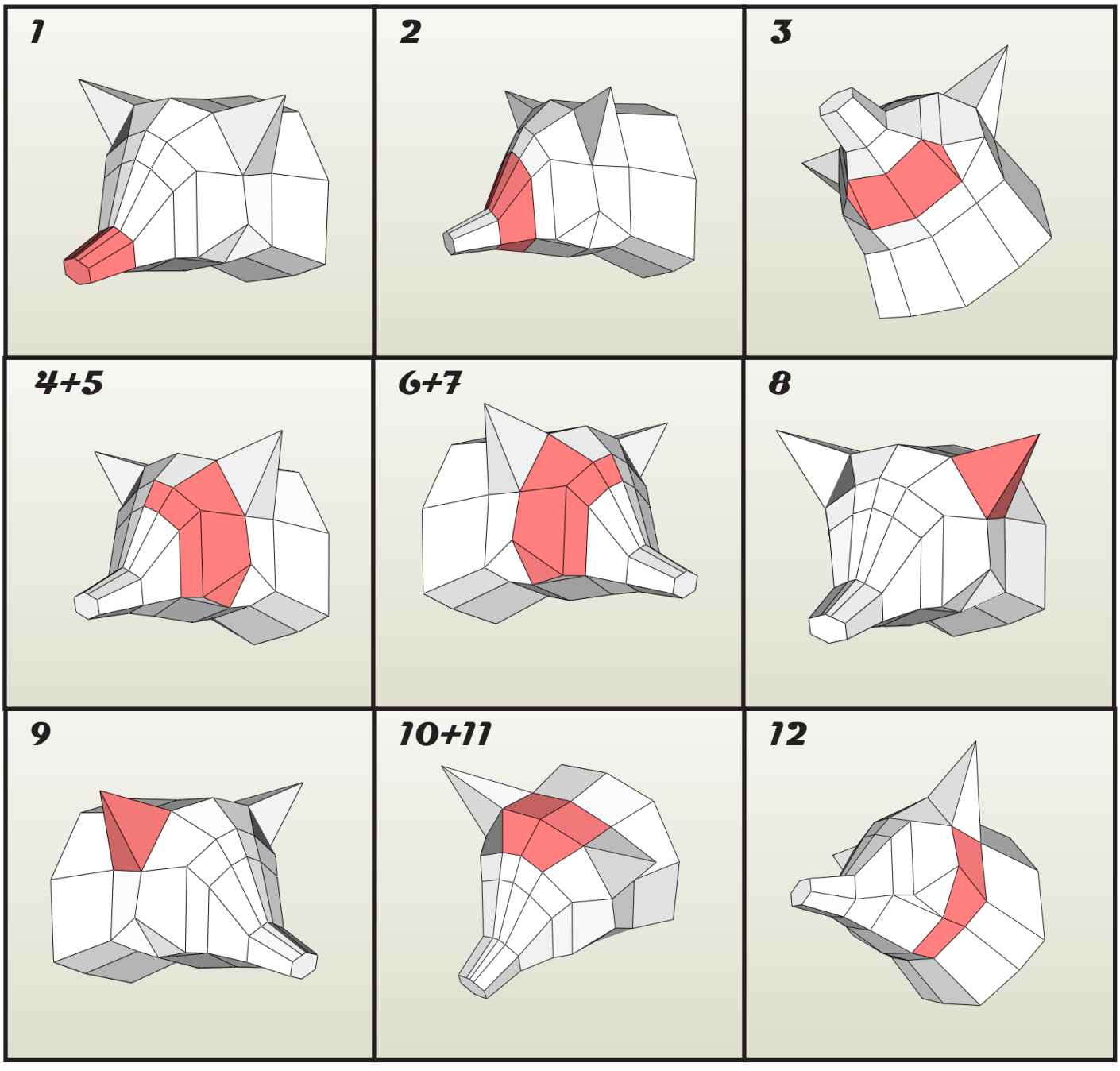
1
2
3
4+5
6+7
8
9
10+11
12

13

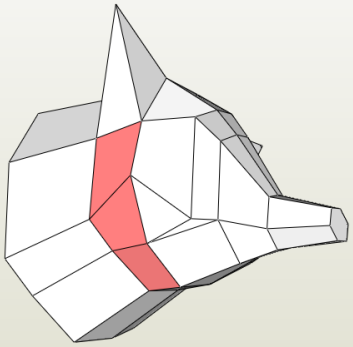

14+15+16+17

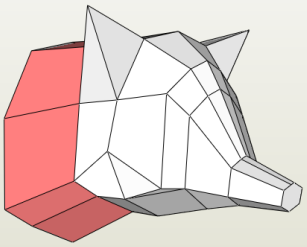

18

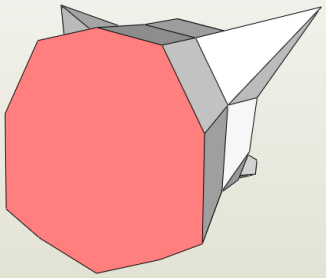

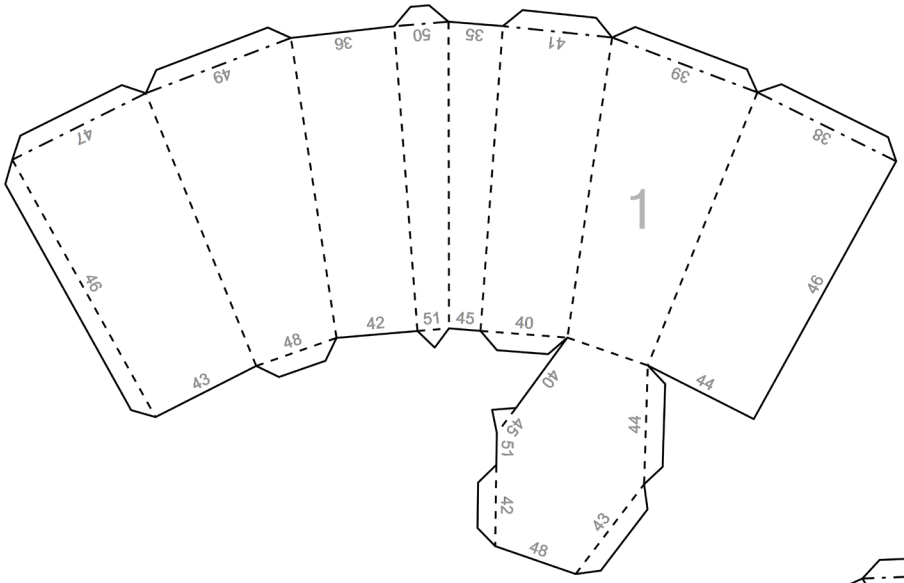
1
47
49
36
50
35
41
39
38
46
46
48
42
51
45
40
43
44
40
35
51
44
42
43
48

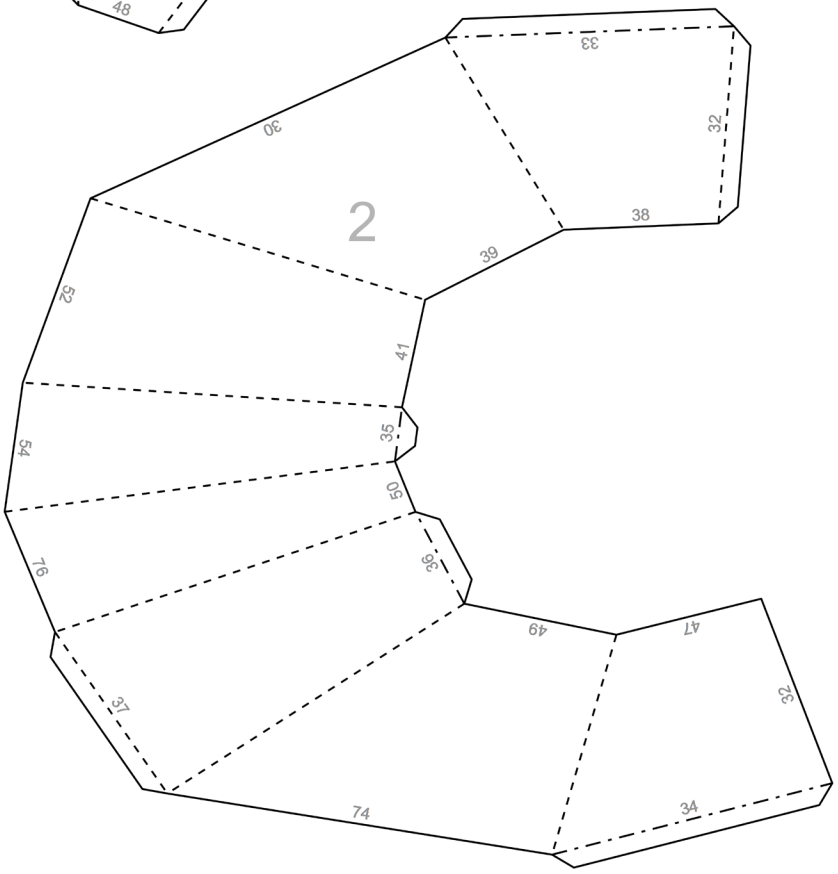
2
33
30
32
38
39
25
41
54
35
50
76
36
49
47
37
32
74
34

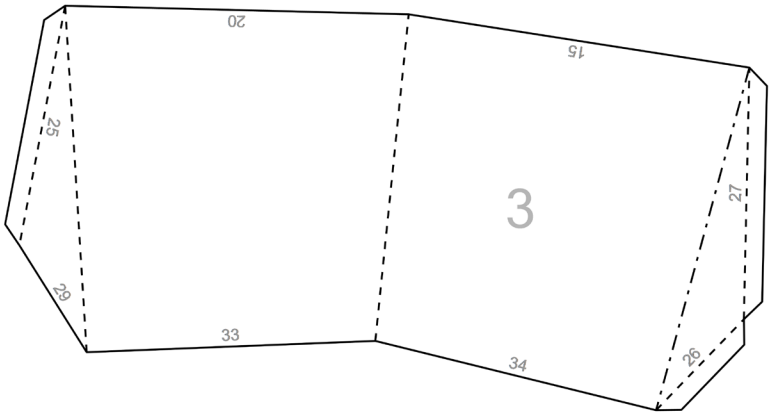
3
20
15
25
27
29
33
34
26

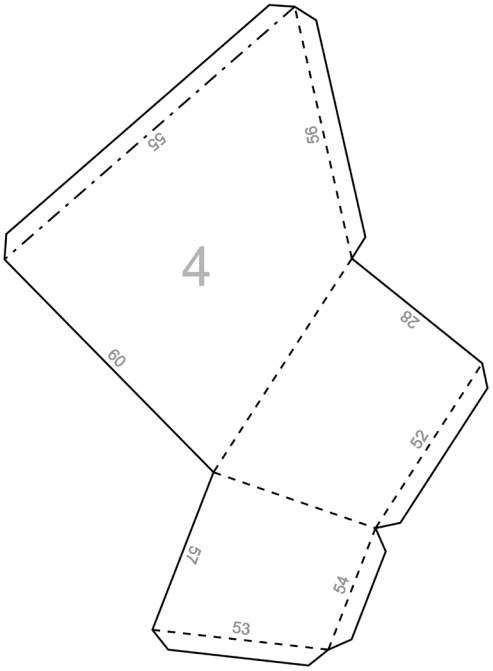
4
55
56
28
60
52
57
54
53

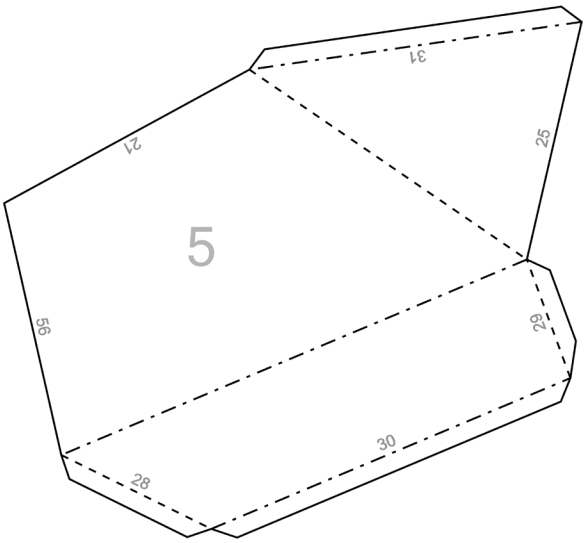
5
31
21
25
56
29
30
28

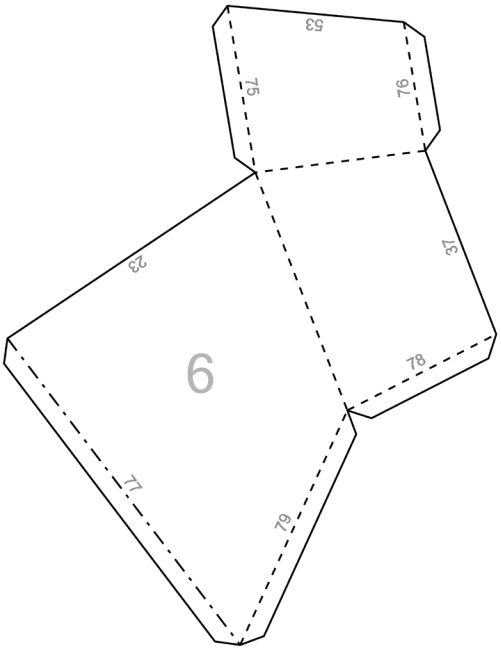
6
53
75
76
23
37
78
77
79

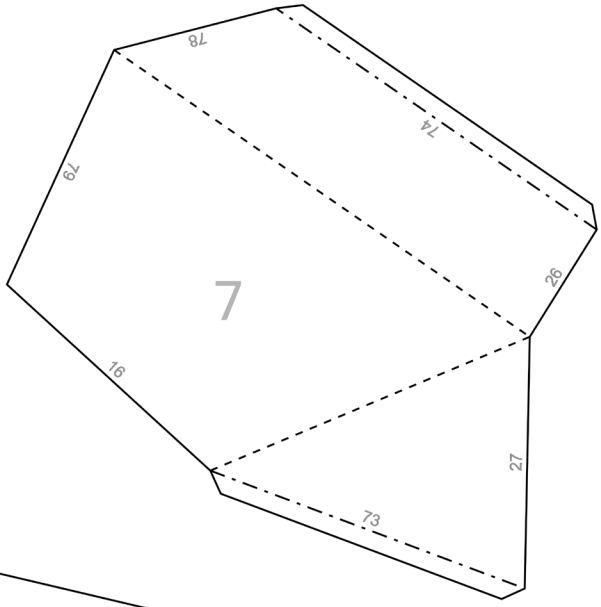
7
78
74
79
26
16
27
73

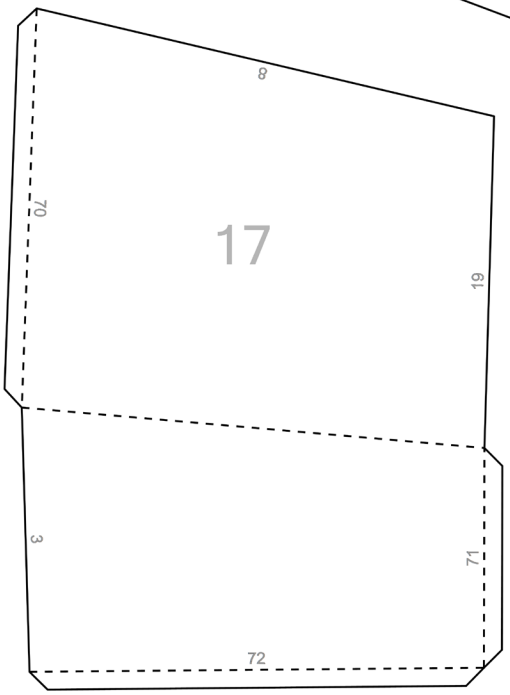
17
8
70
19
3
71
72

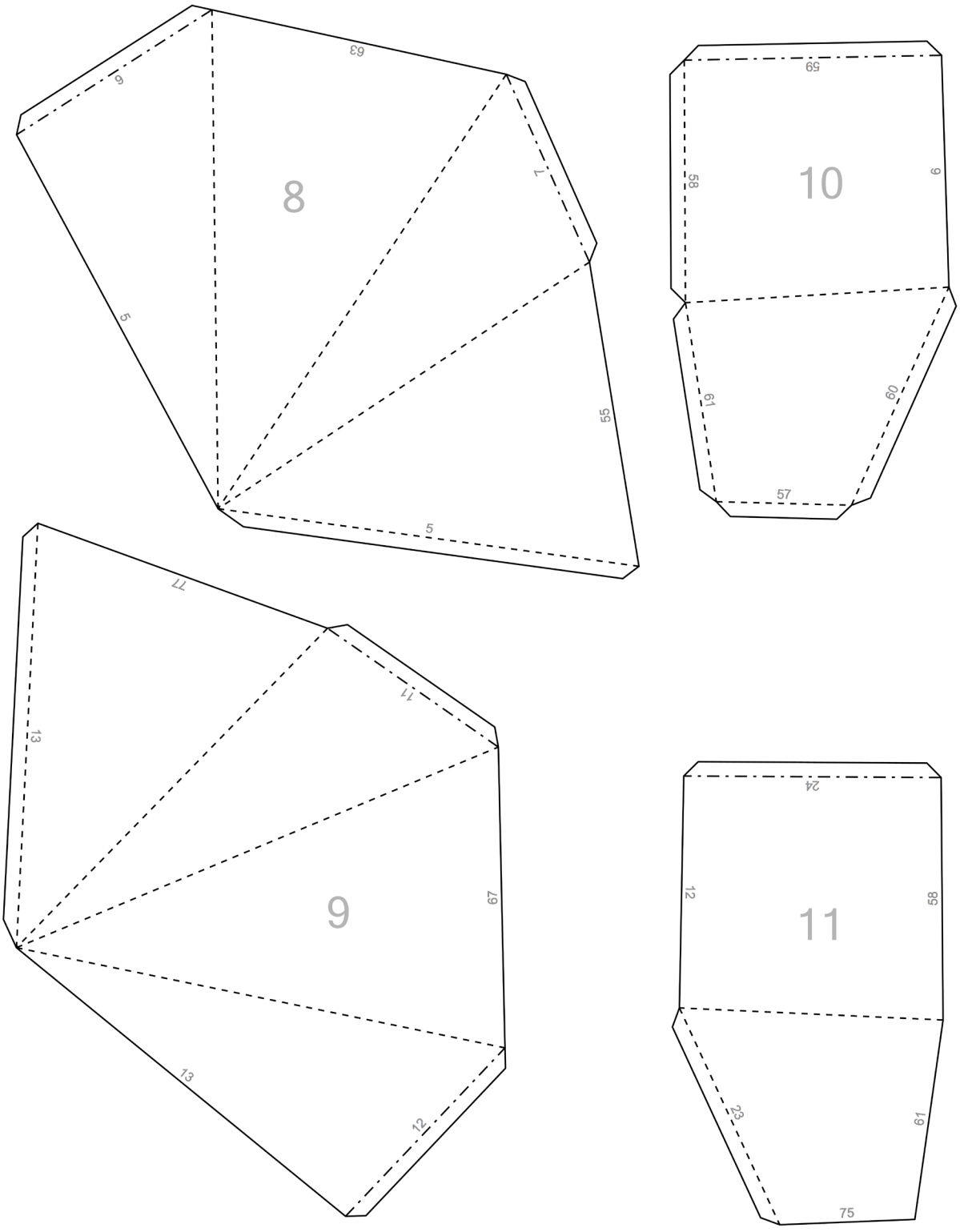
8
63
6
1
5
55
5
10
59
58
9
61
60
57
9
77
11
13
67
13
12
11
24
12
58
23
61
75

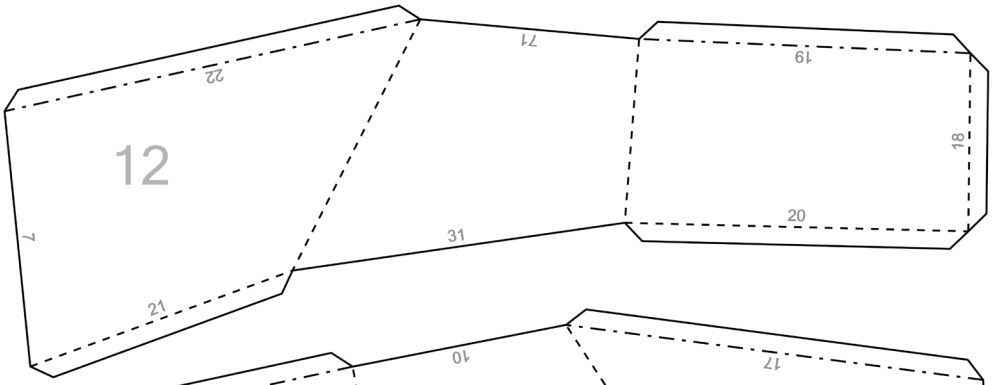
12
22
71
19
18
7
31
20
21

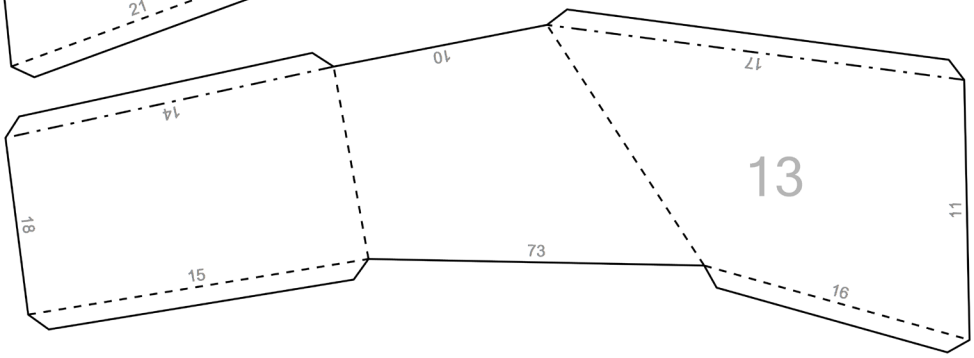
13
10
17
14
18
73
11
15
16

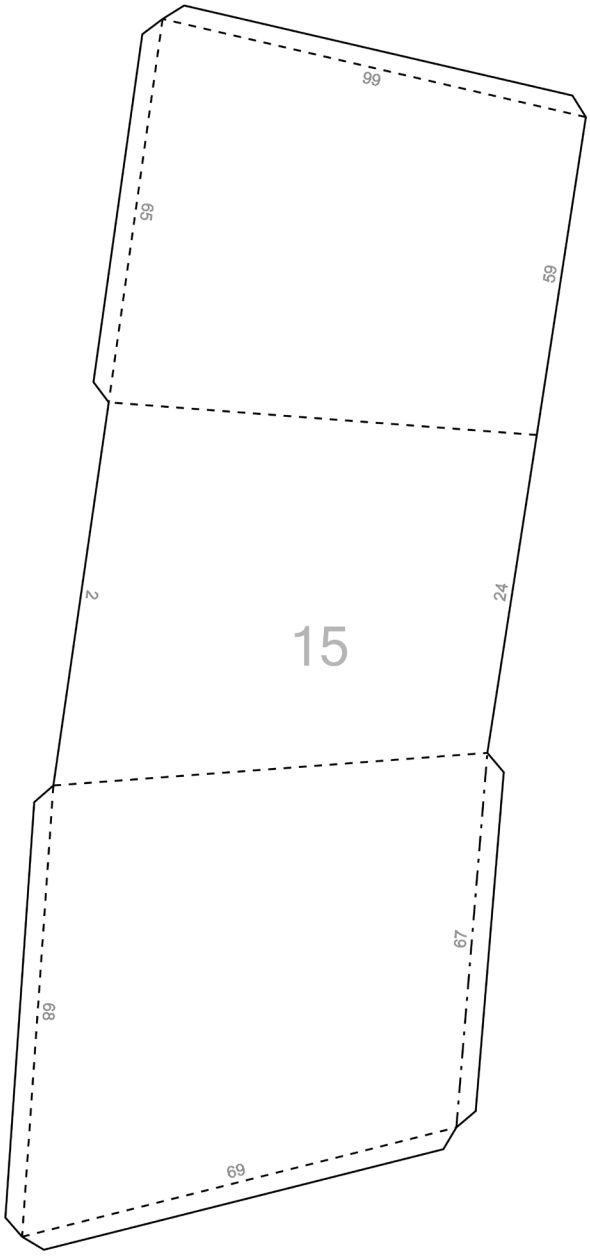
15
66
65
59
2
24
67
68
69

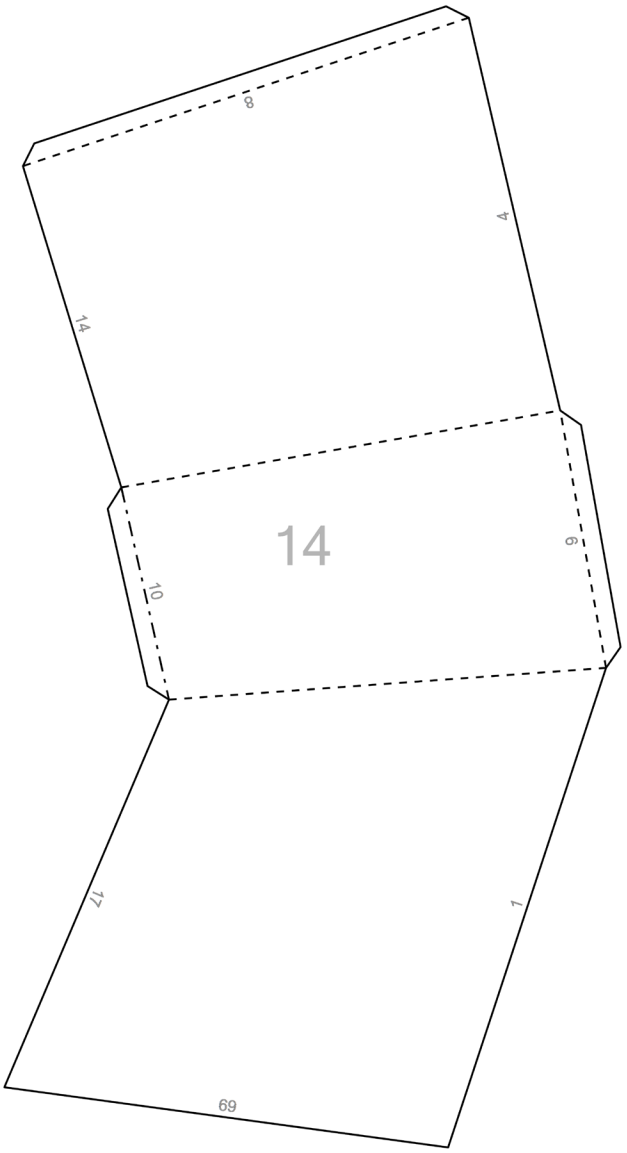
14
8
4
14
6
10
17
1
69

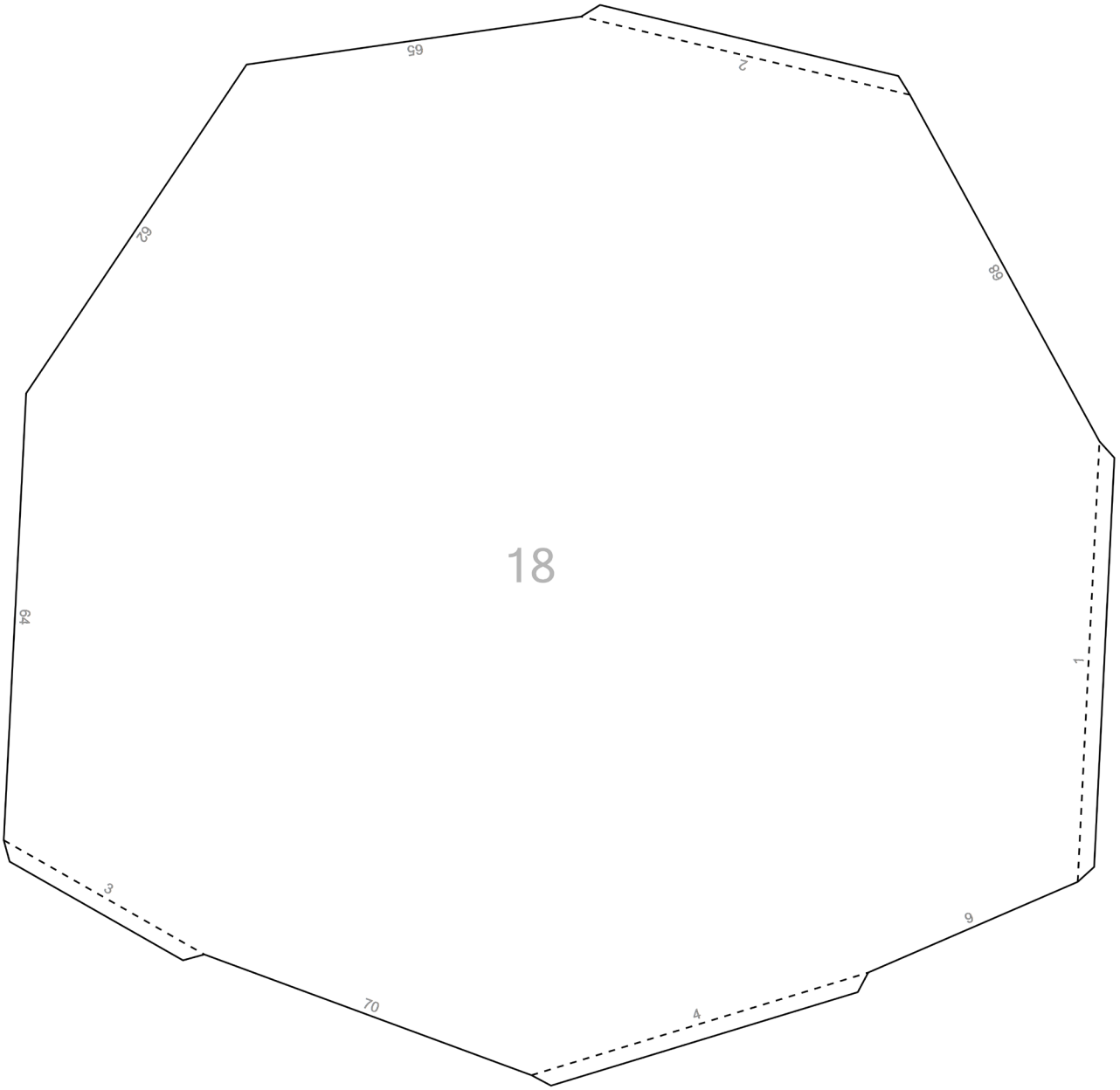
18
65
2
62
68
64
1
3
6
70
4

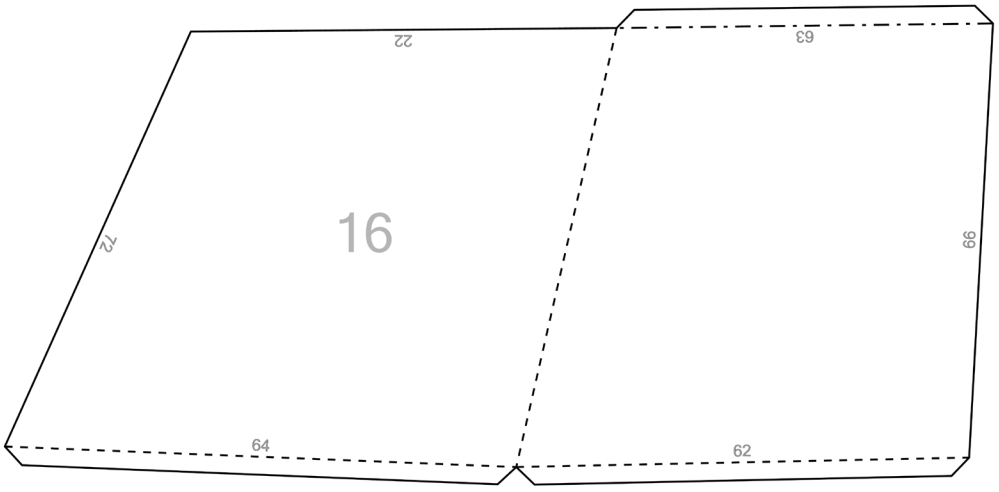
16
22
63
72
99
64
62