

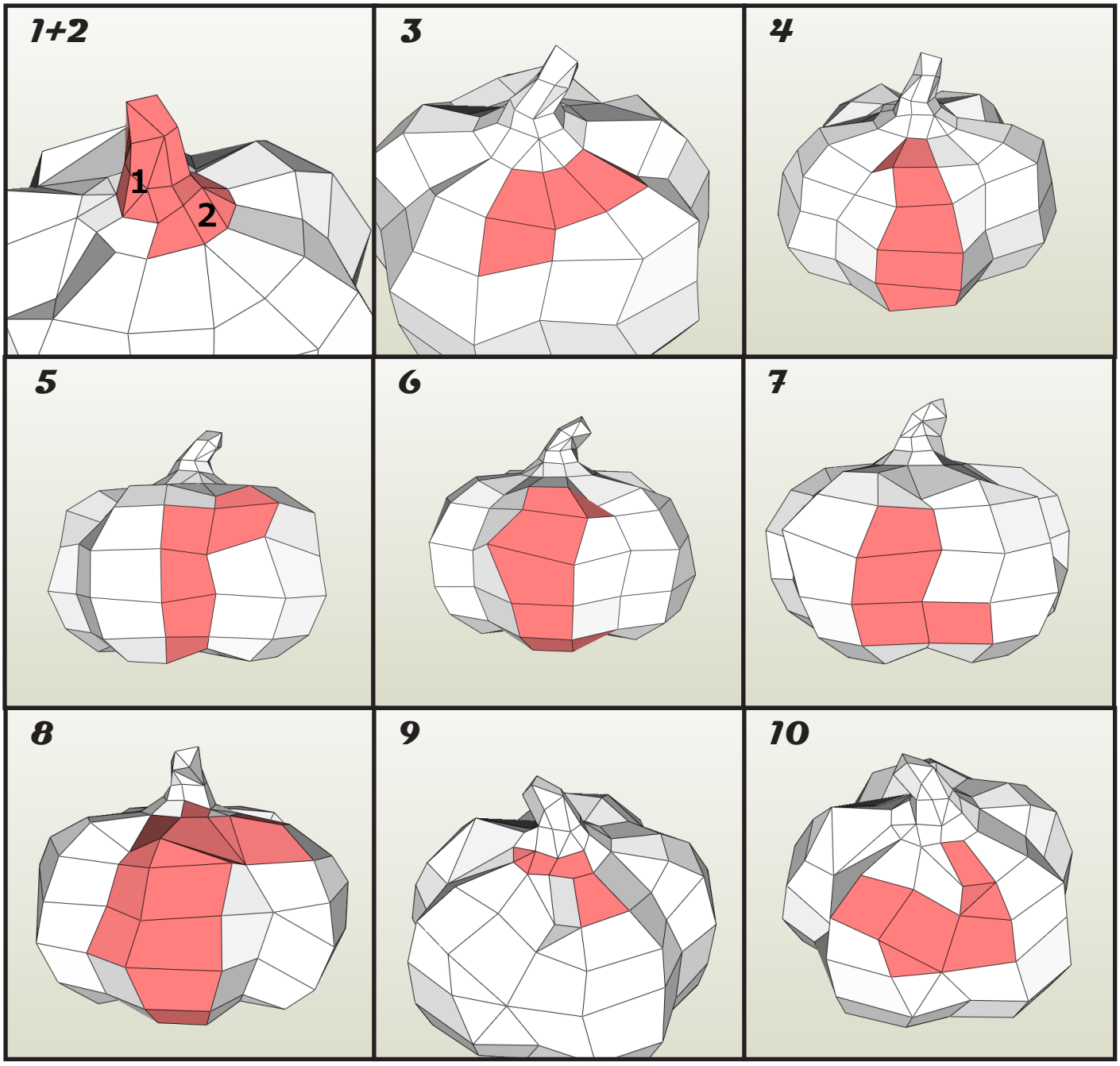
1+2
1
2
3
4
5
6
7
8
9
10

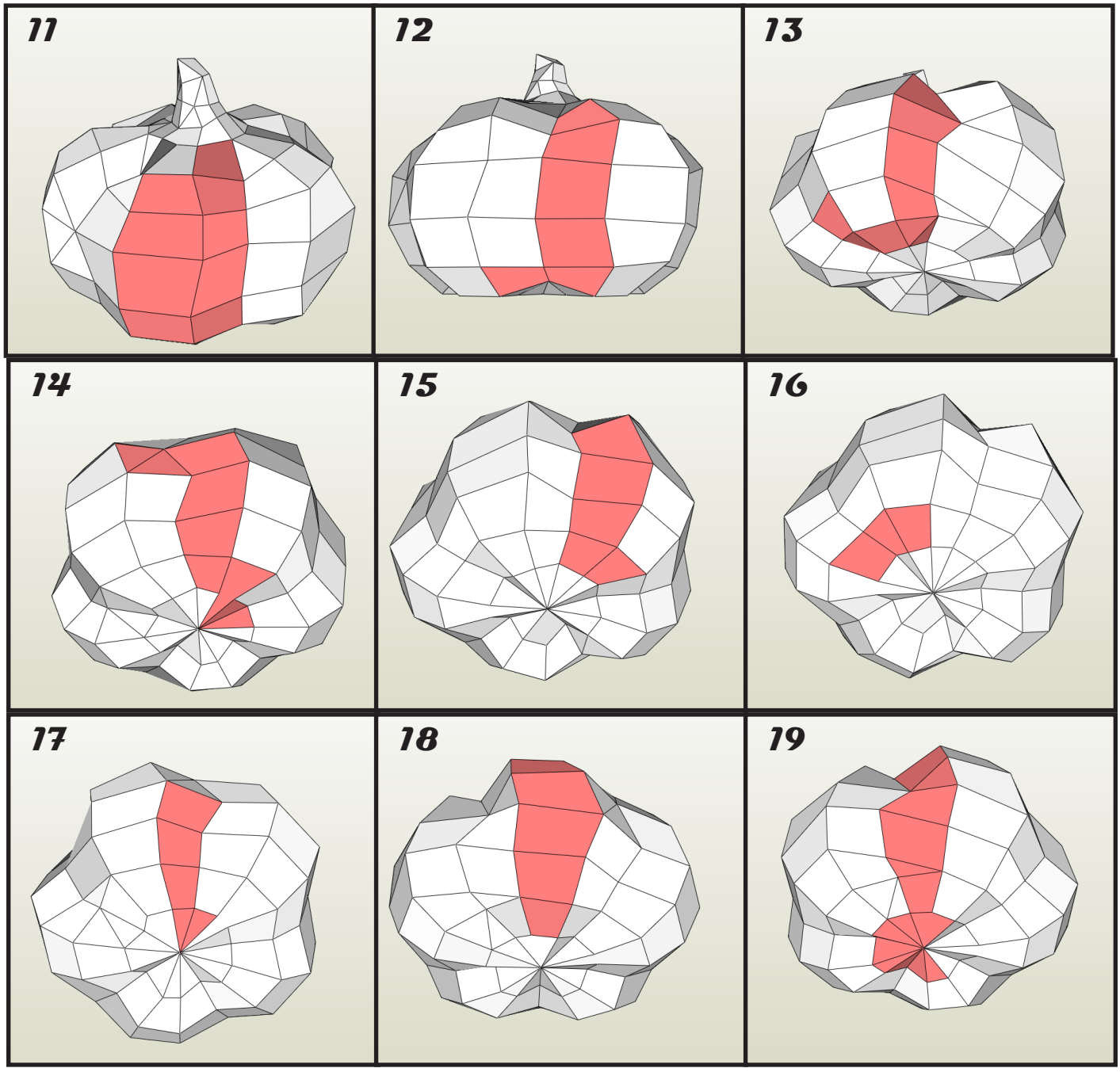
11
12
13
14
15
16
17
18
19

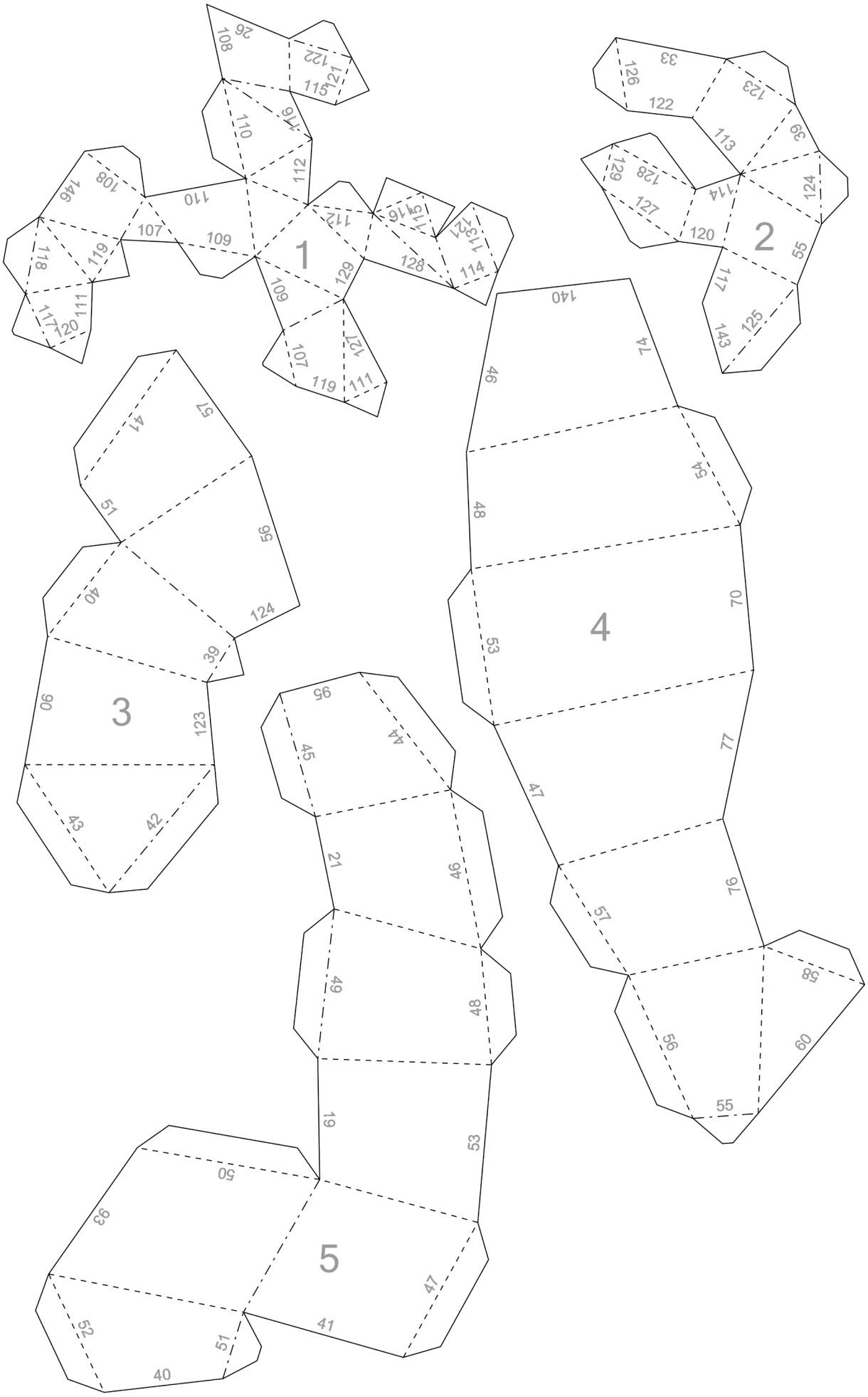
1
2
3
4
5

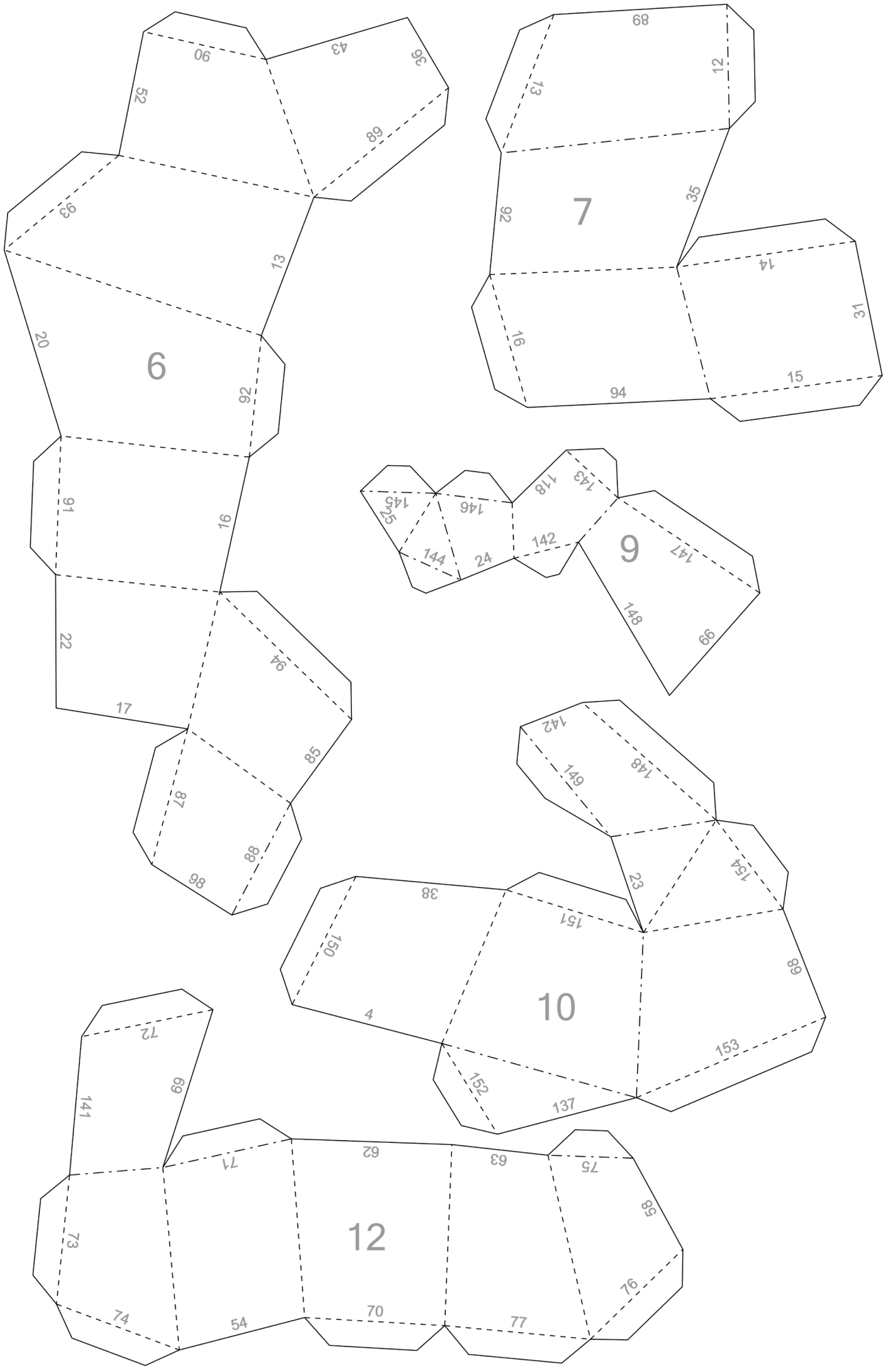
6
7
9
10
12

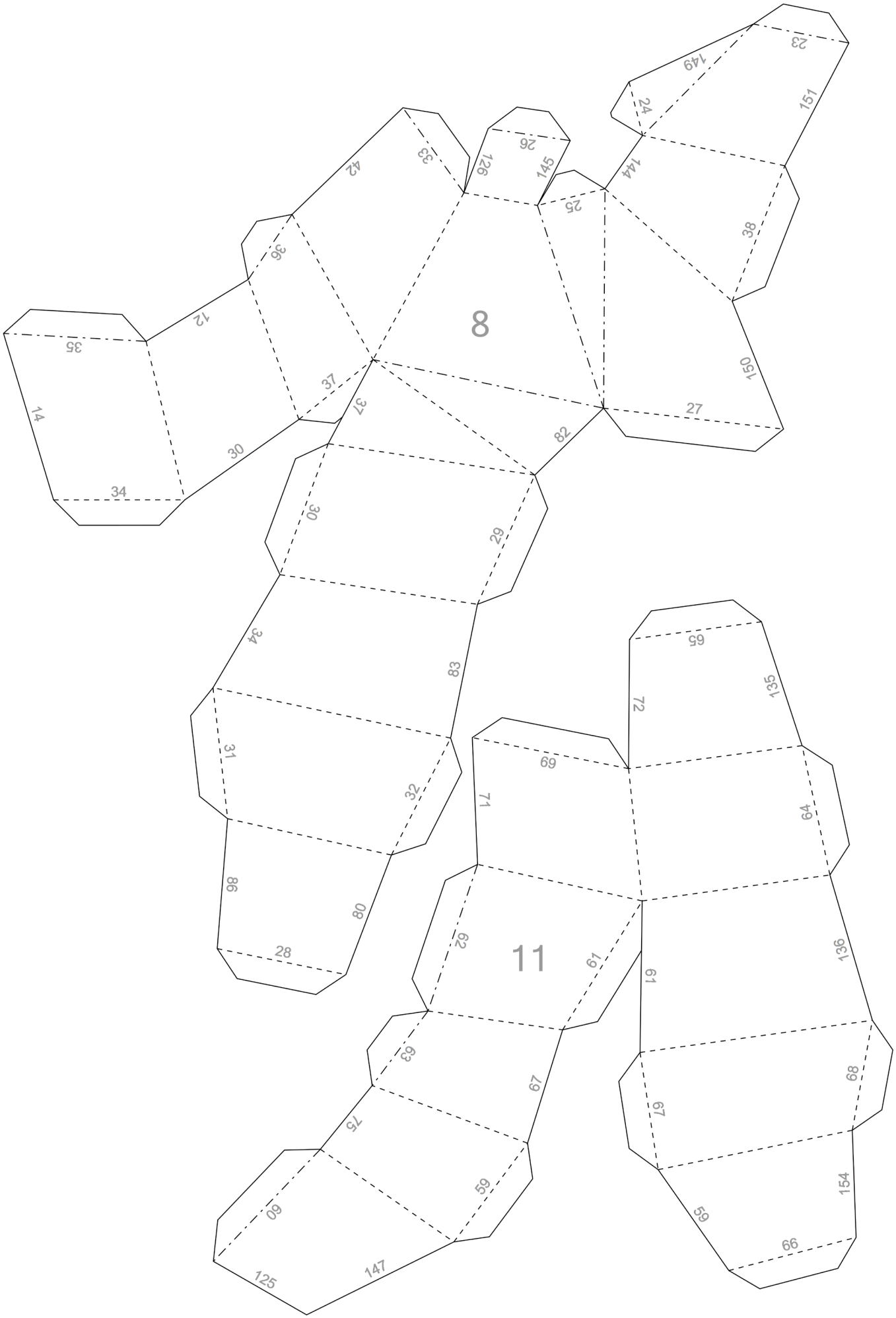
8
11
23
149
24
151
26
126
145
144
25
38
33
42
36
12
35
14
37
37
30
34
150
27
82
30
29
34
83
31
32
86
80
28
65
135
72
69
71
64
62
61
61
136
63
67
67
68
75
59
60
59
154
66
125
147

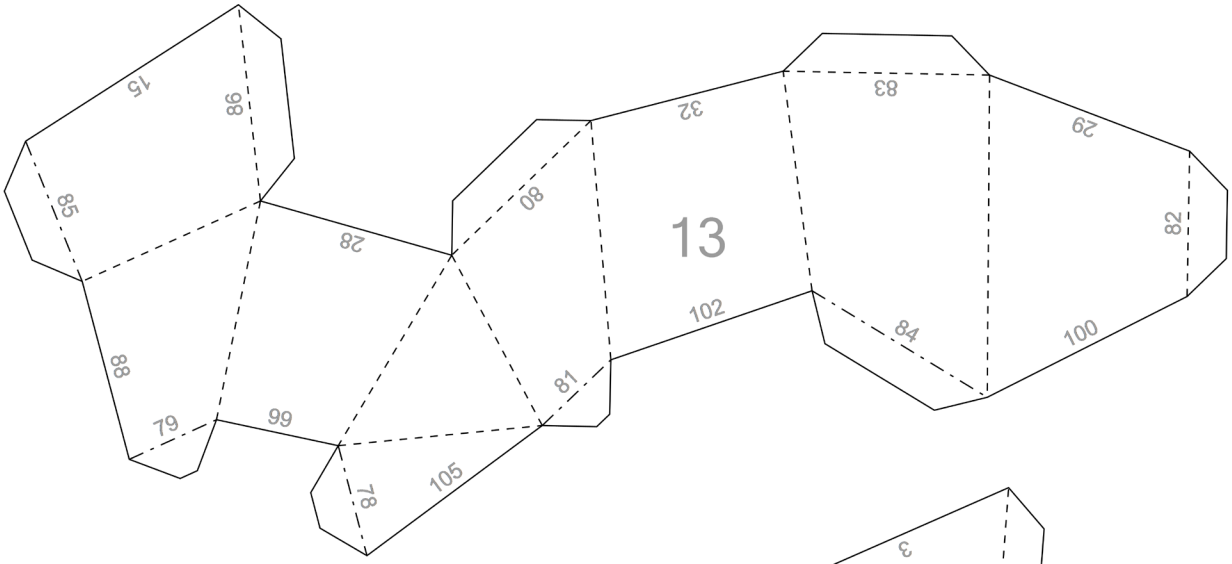
13
15
98
85
28
80
32
83
29
82
88
79
99
78
105
81
102
84
100

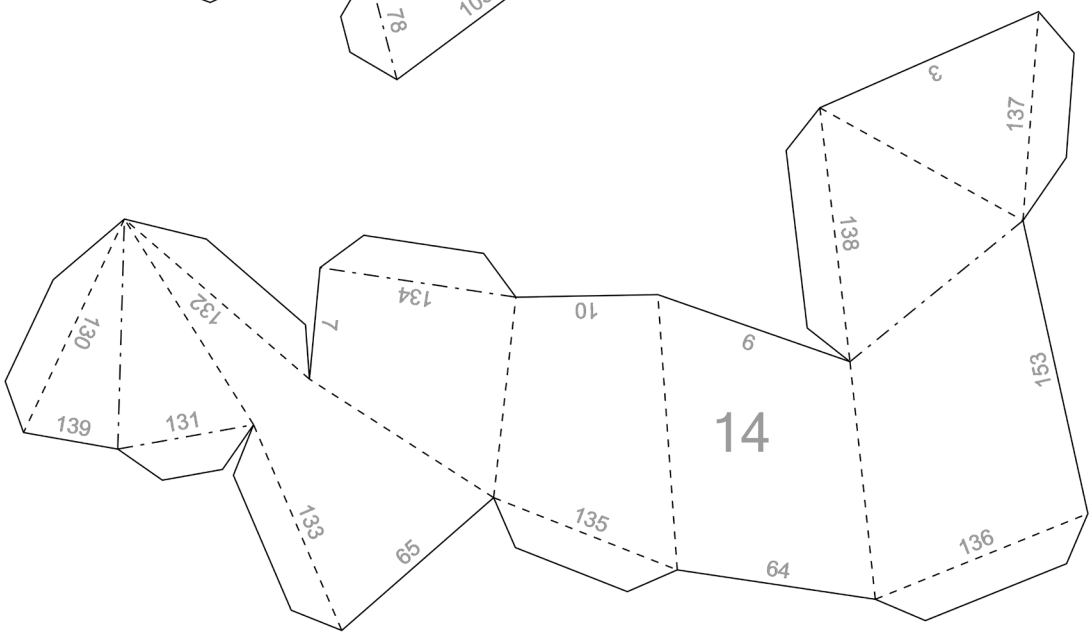
14
3
137
138
130
132
134
7
10
9
153
139
131
133
65
135
64
136

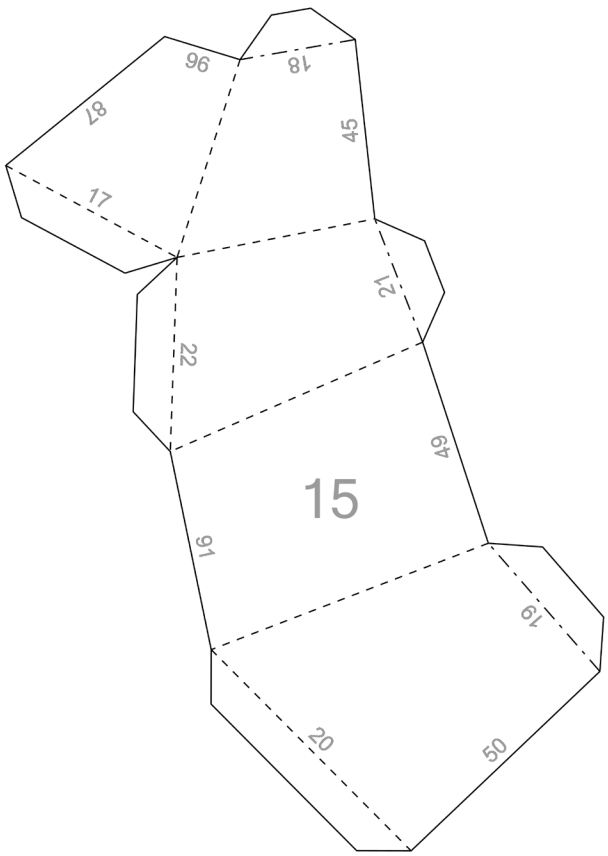
15
96
18
87
45
17
21
22
49
91
19
20
50

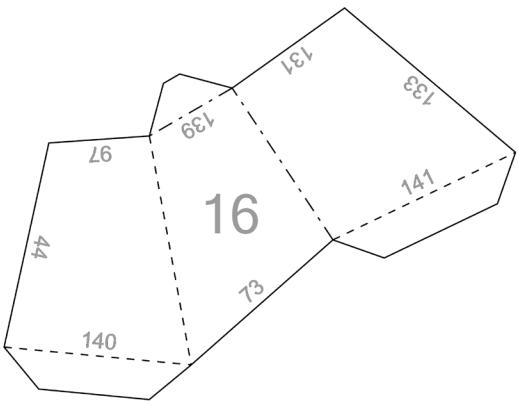
16
131
133
139
97
141
44
73
140

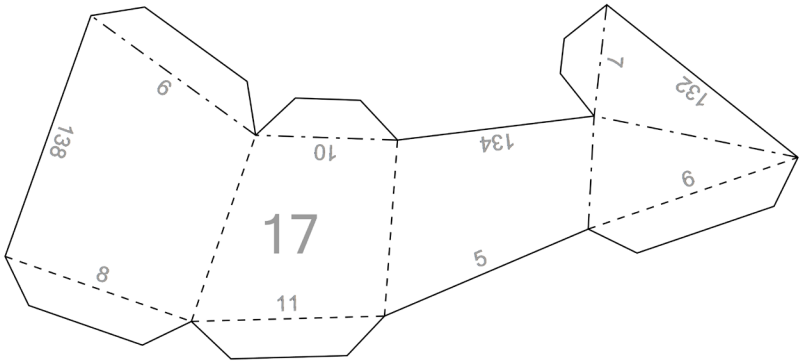
17
9
138
10
134
7
132
9
8
11
5

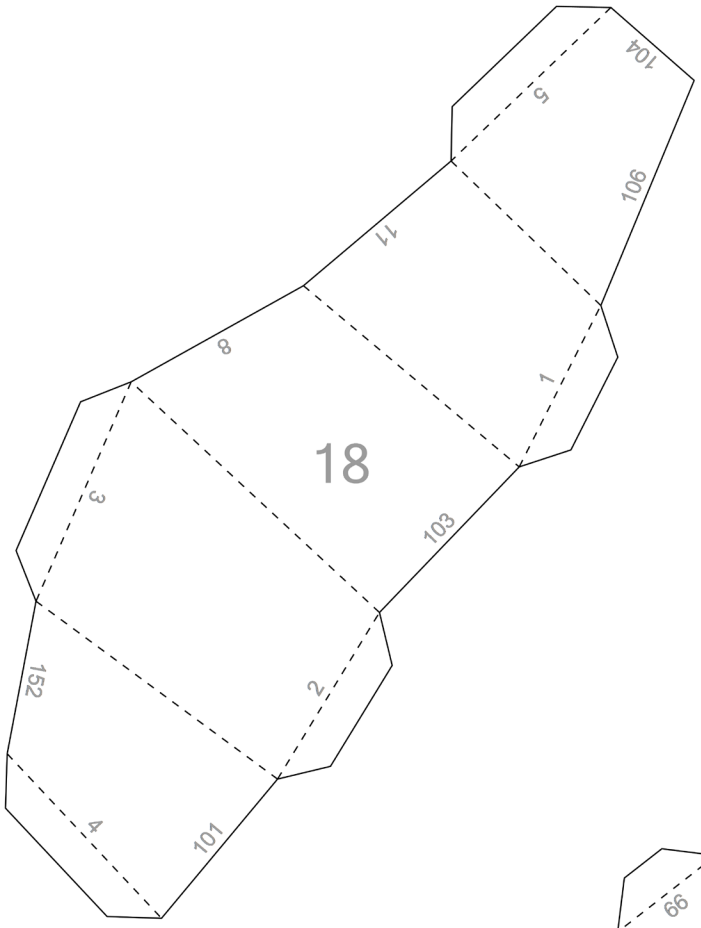
18
104
5
106
11
8
1
3
103
152
2
4
101

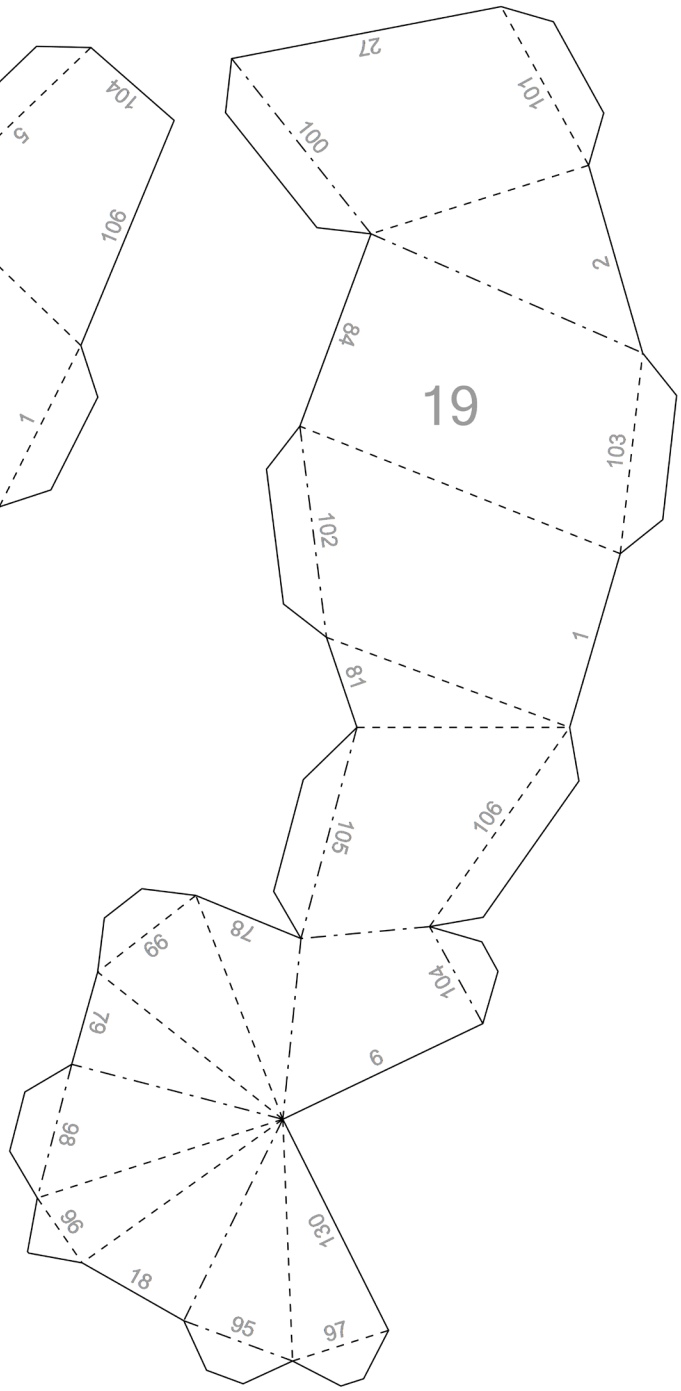
19
27
101
100
2
84
103
102
1
81
105
106
78
99
104
79
9
98
96
130
18
95
97