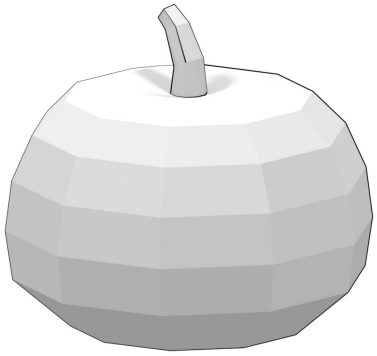

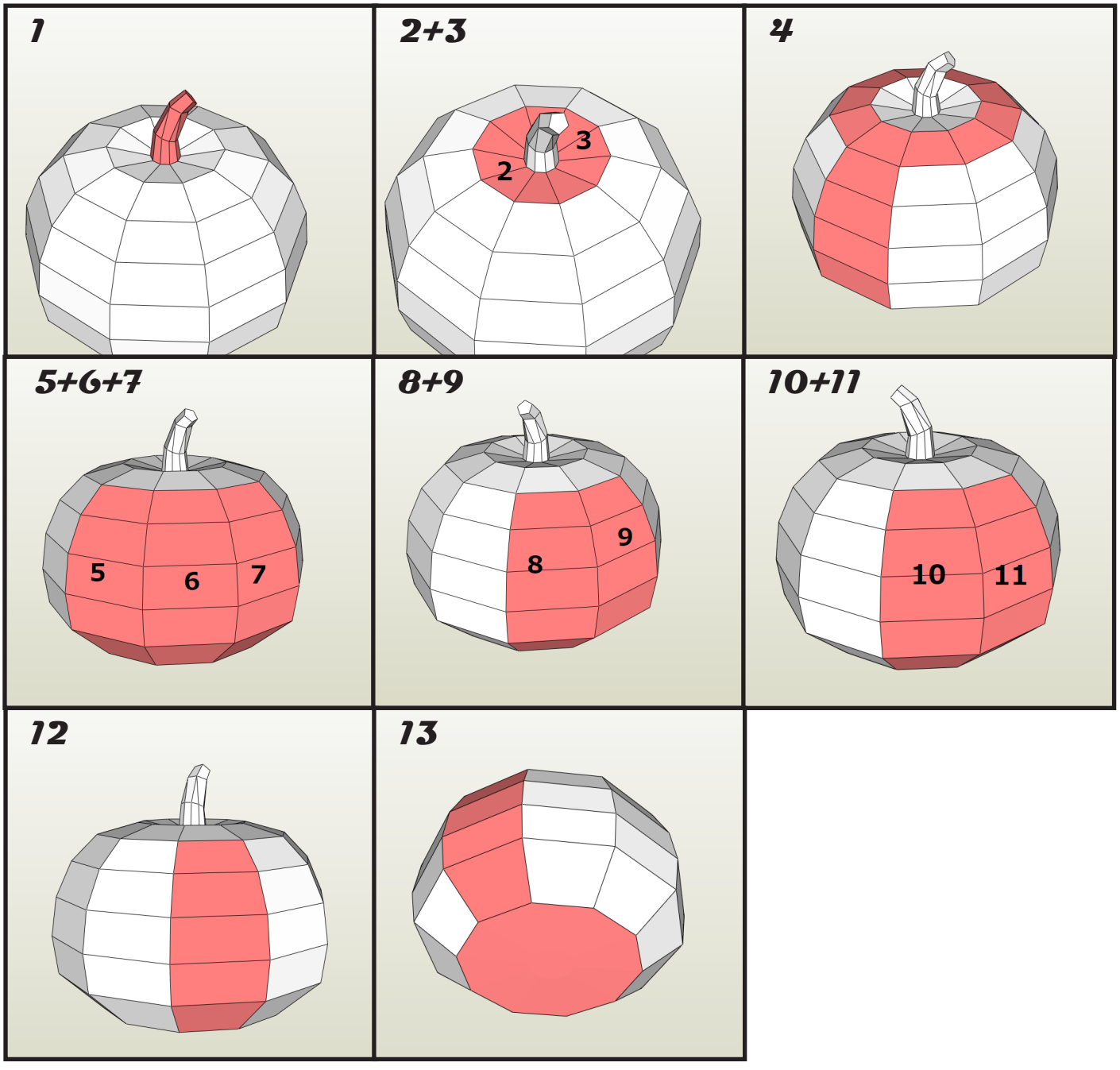
1
2+3
2
3
4
5+6+7
5
6
7
8+9
8
9
10+11
10
11
12
13

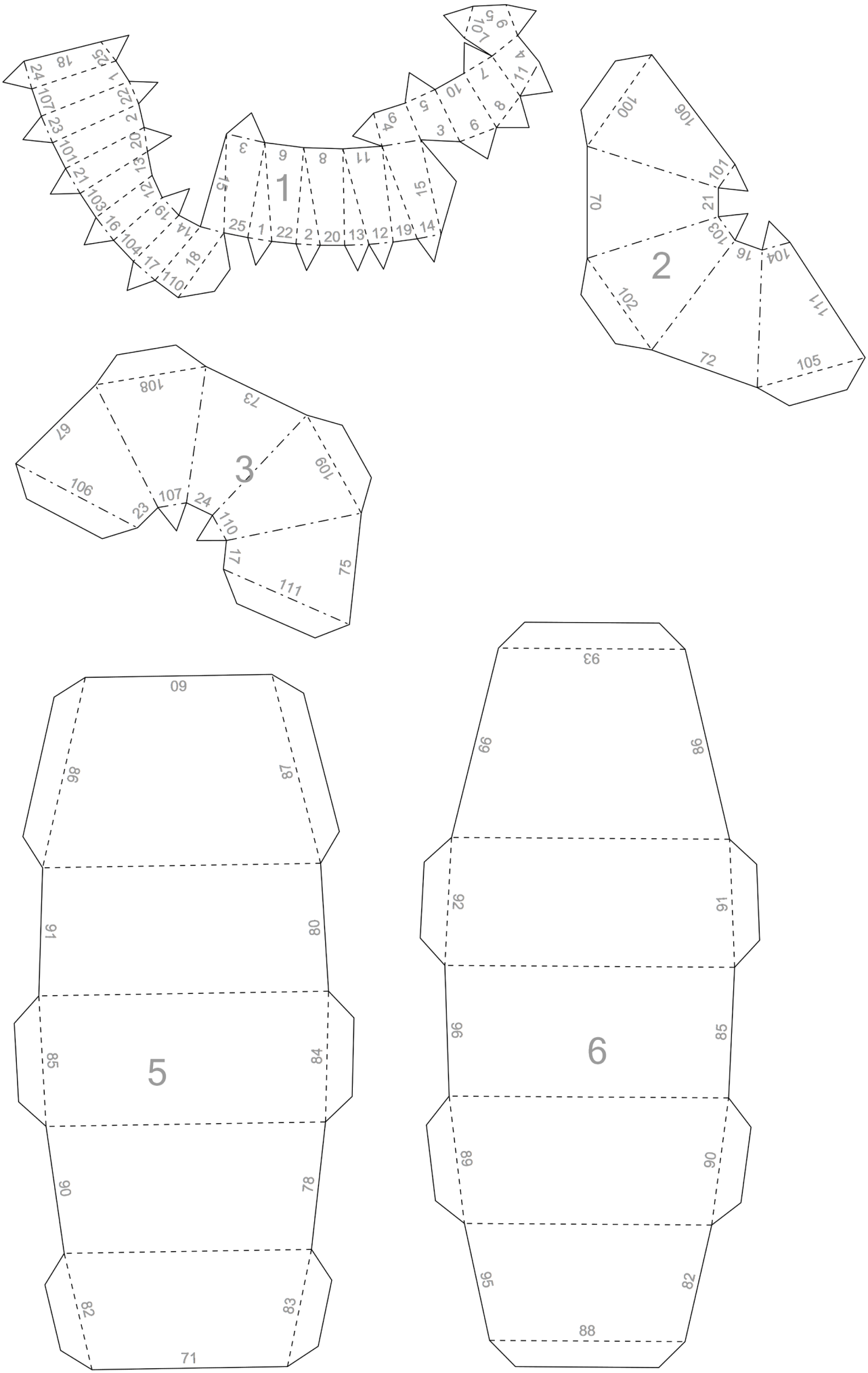
1
2
3
5
6

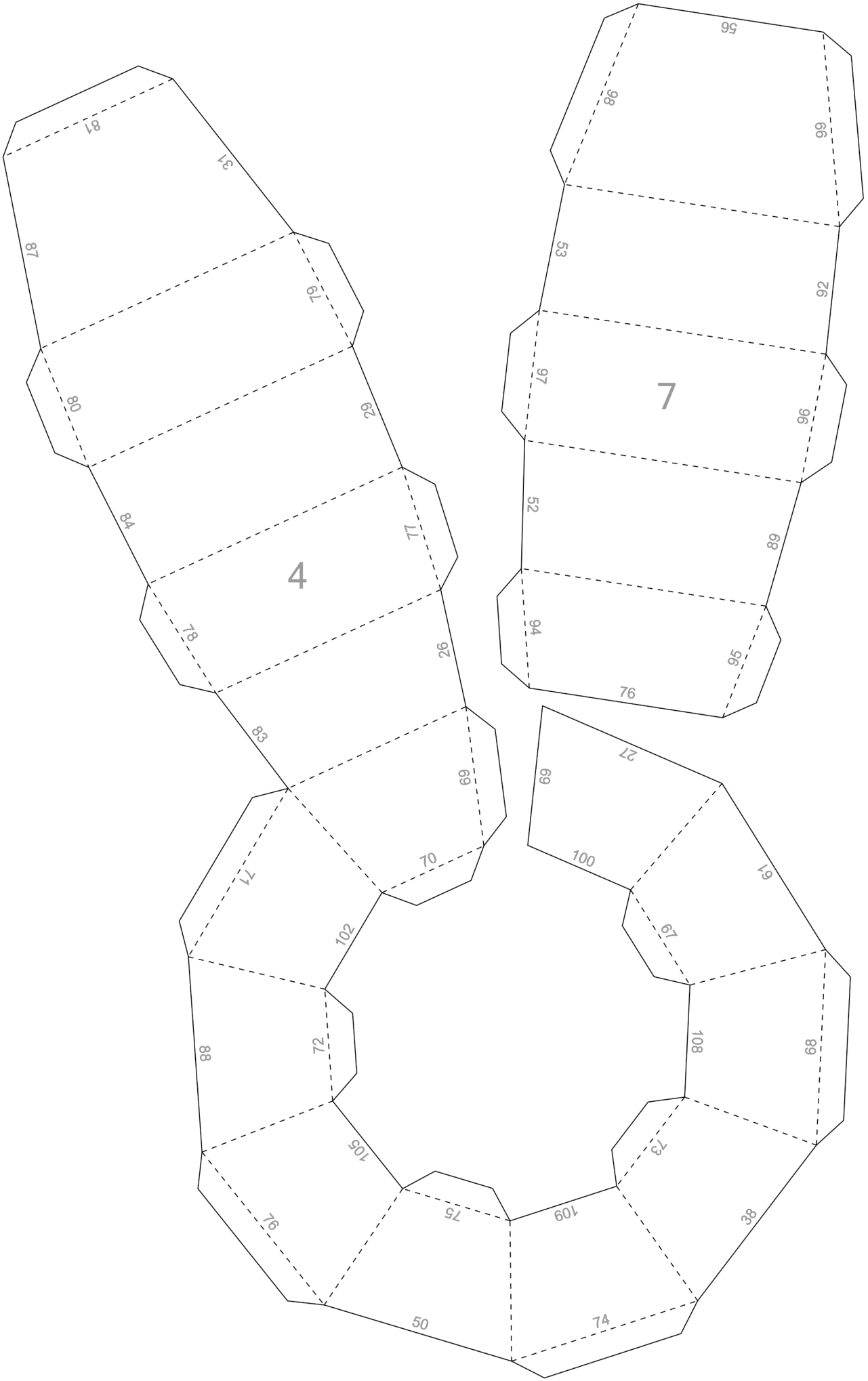
4
7

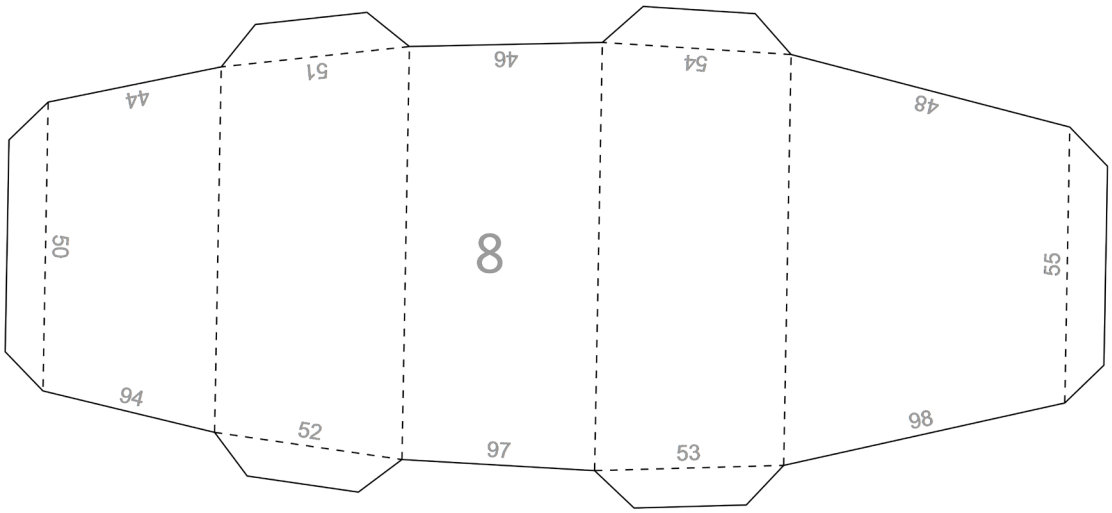
8
44
51
46
54
48
50
55
94
52
97
53
98

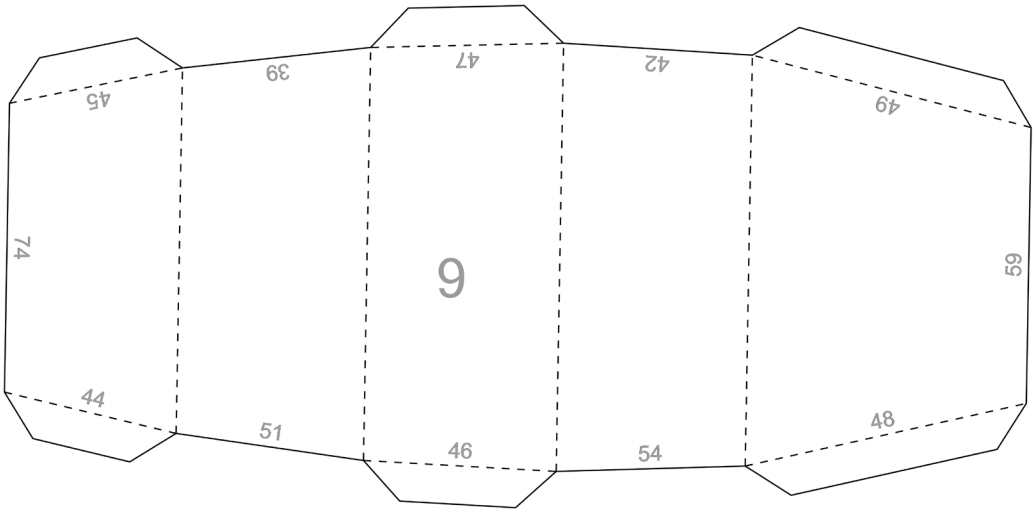
9
45
39
47
42
49
74
59
44
51
46
54
48

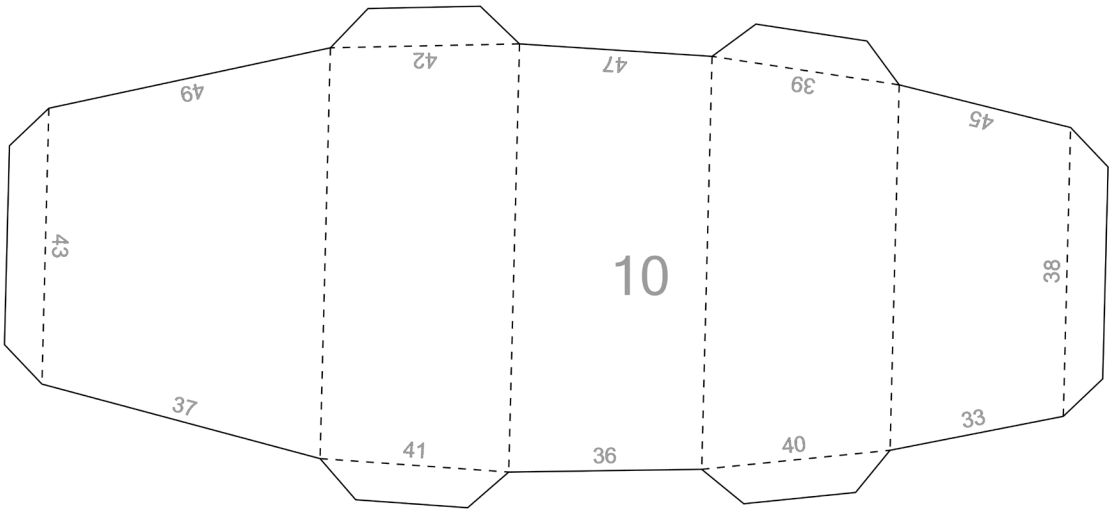
10
49
42
47
39
45
43
38
37
41
36
40
33

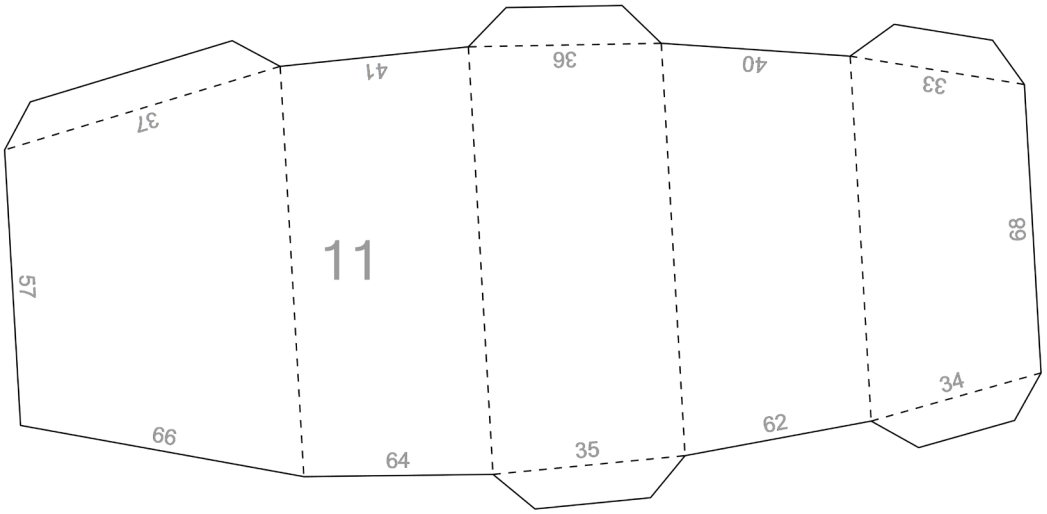
11
37
41
36
40
33
57
68
66
64
35
62
34

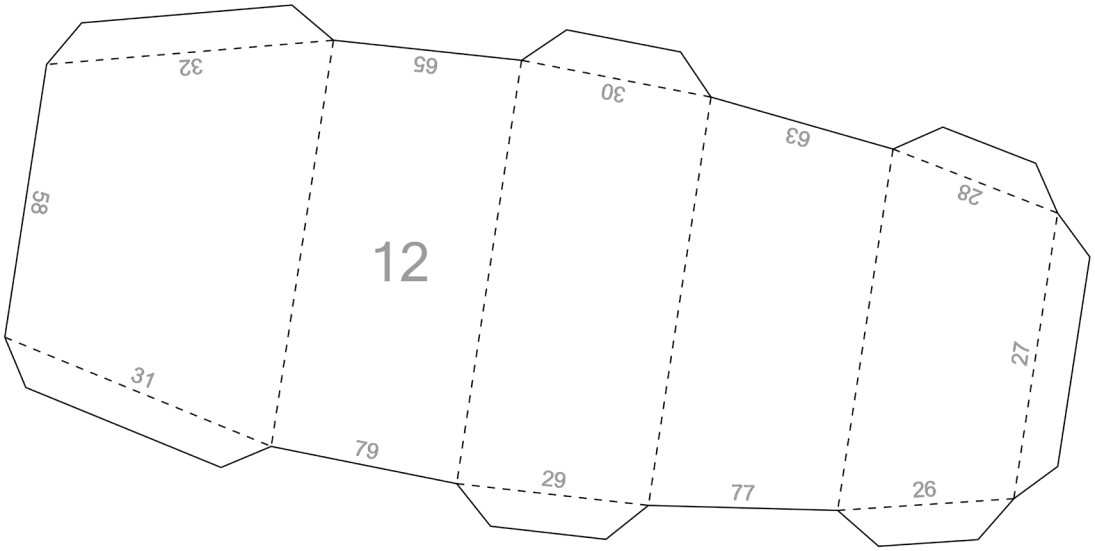
12
32
65
30
63
28
58
31
79
29
77
26
27

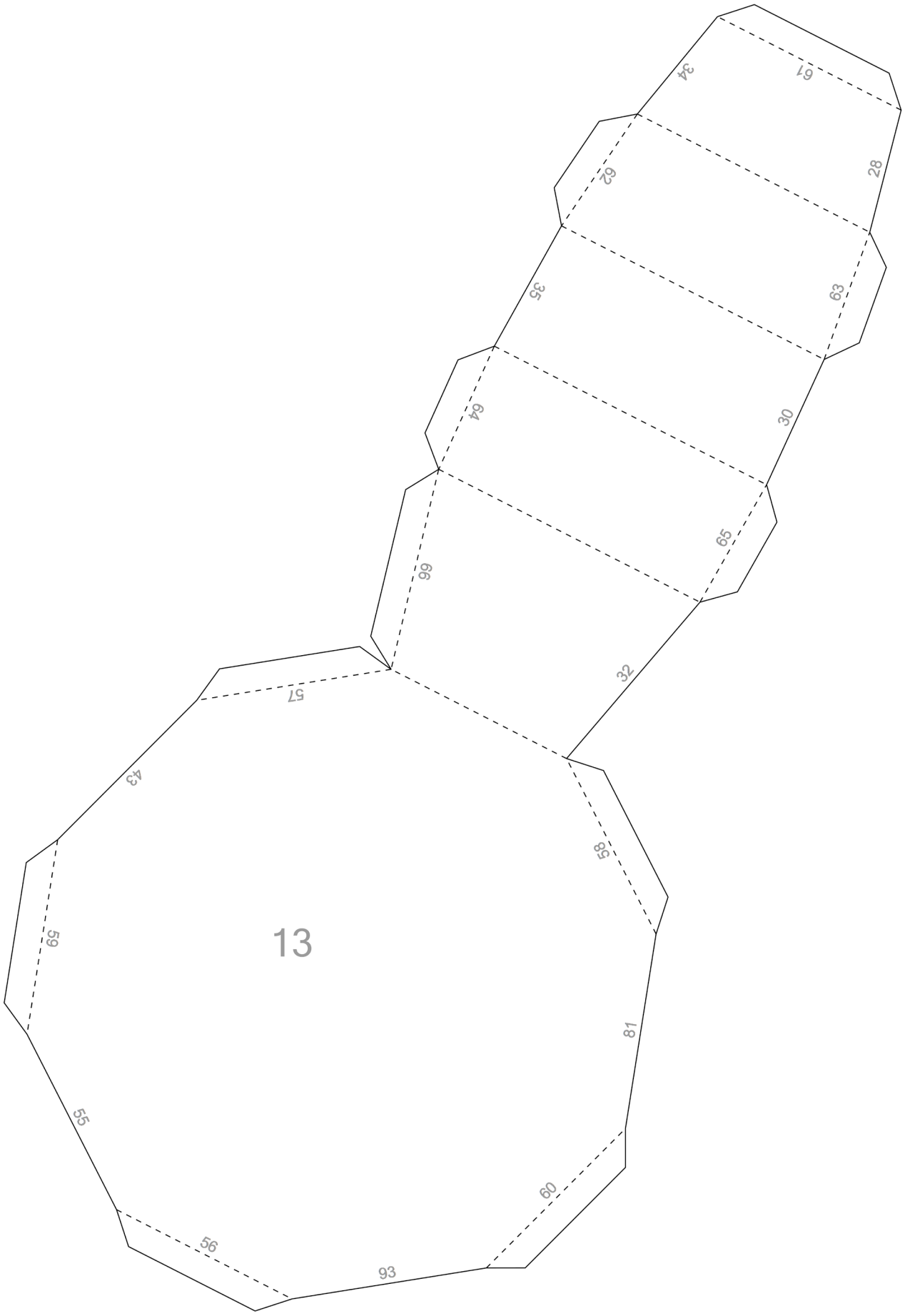
34
61
62
28
35
63
64
30
65
66
32
57
43
58
59
13
81
55
60
56
93