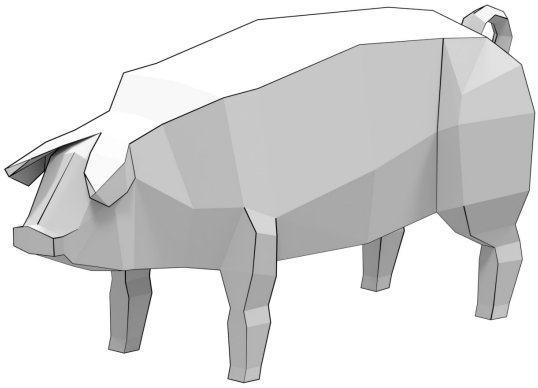

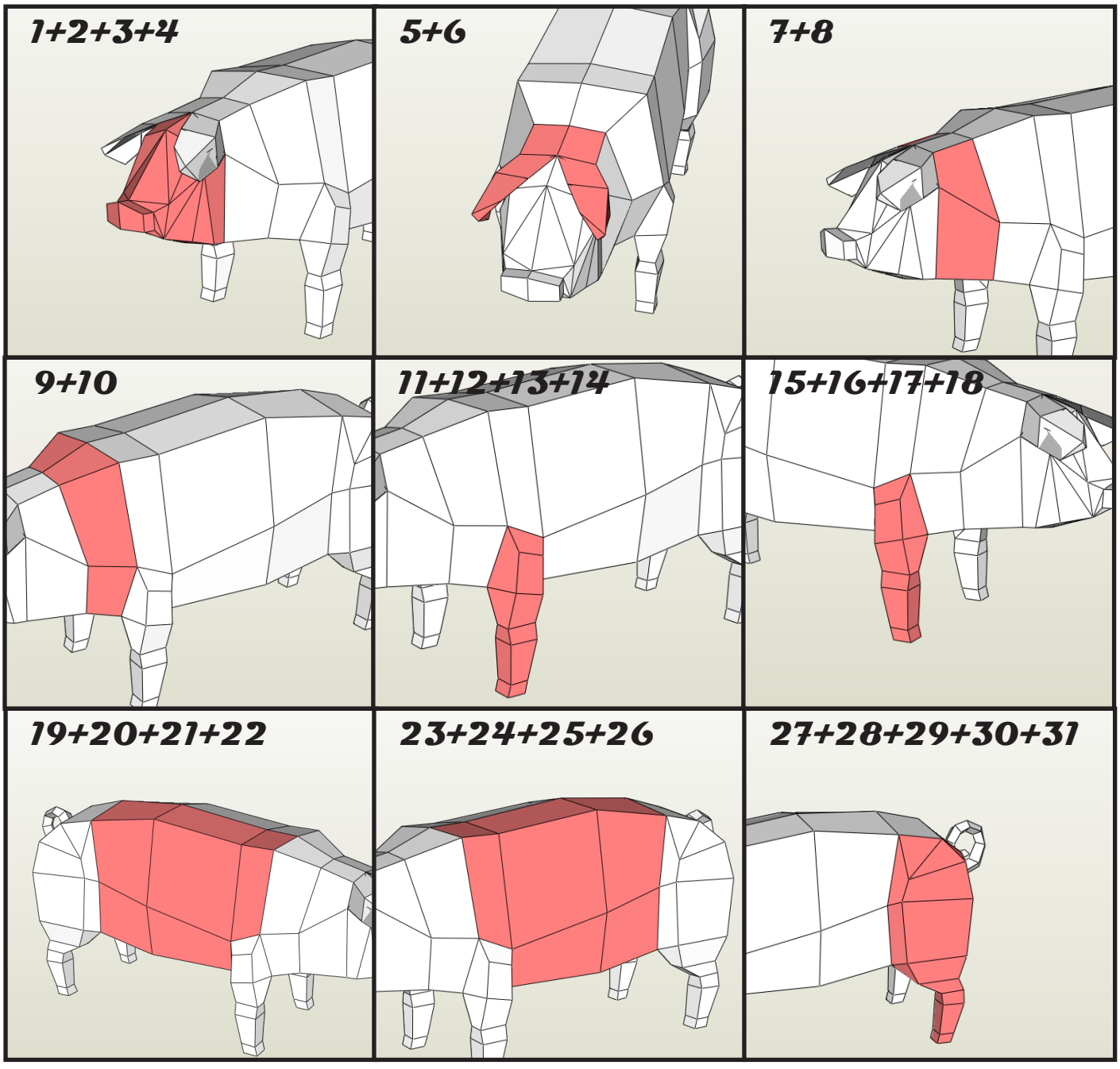
1+2+3+4
5+6
7+8
9+10
11+12+13+14
15+16+17+18
19+20+21+22
23+24+25+26
27+28+29+30+31

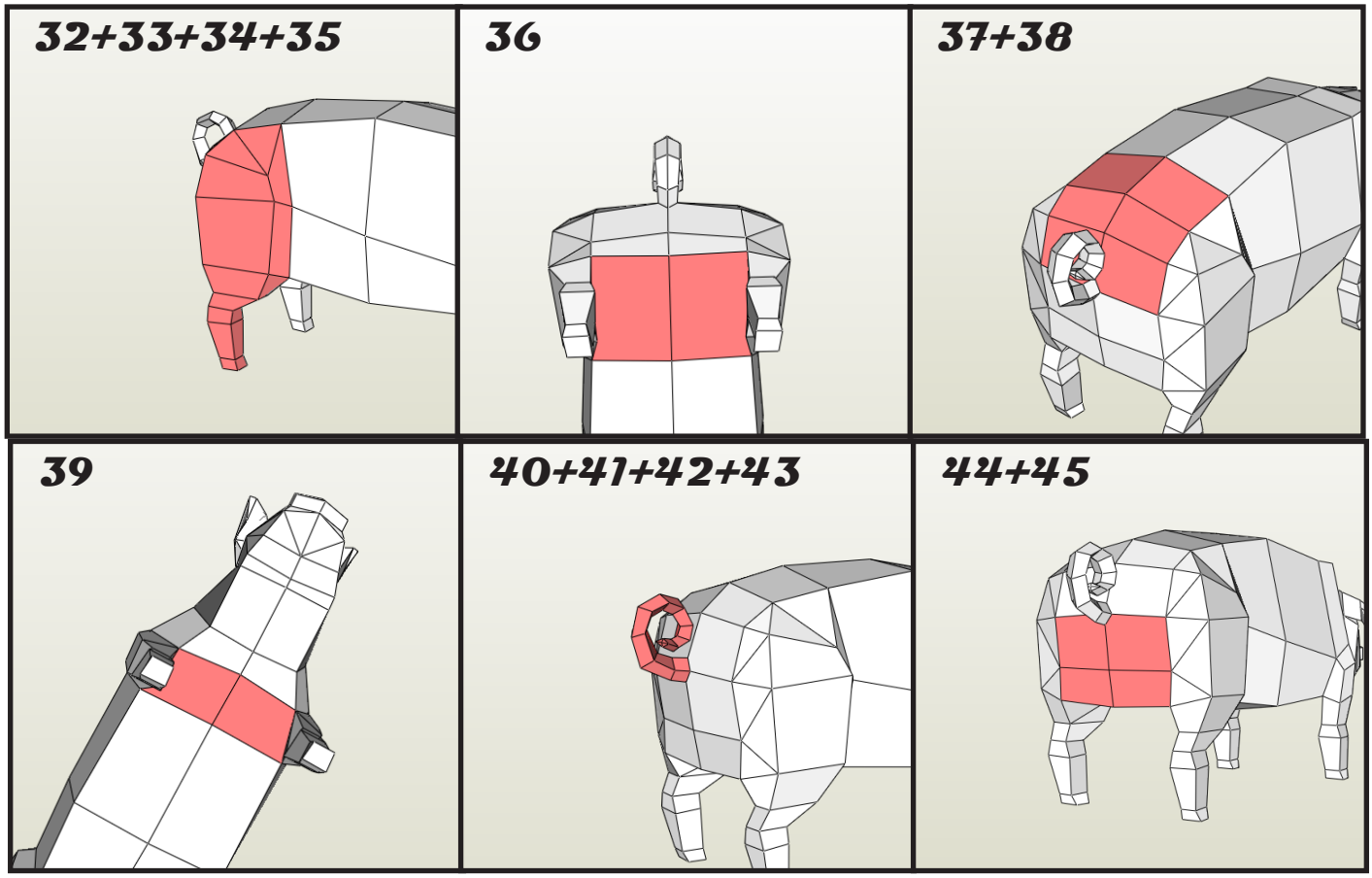
32+33+34+35
36
37+38
39
40+41+42+43
44+45

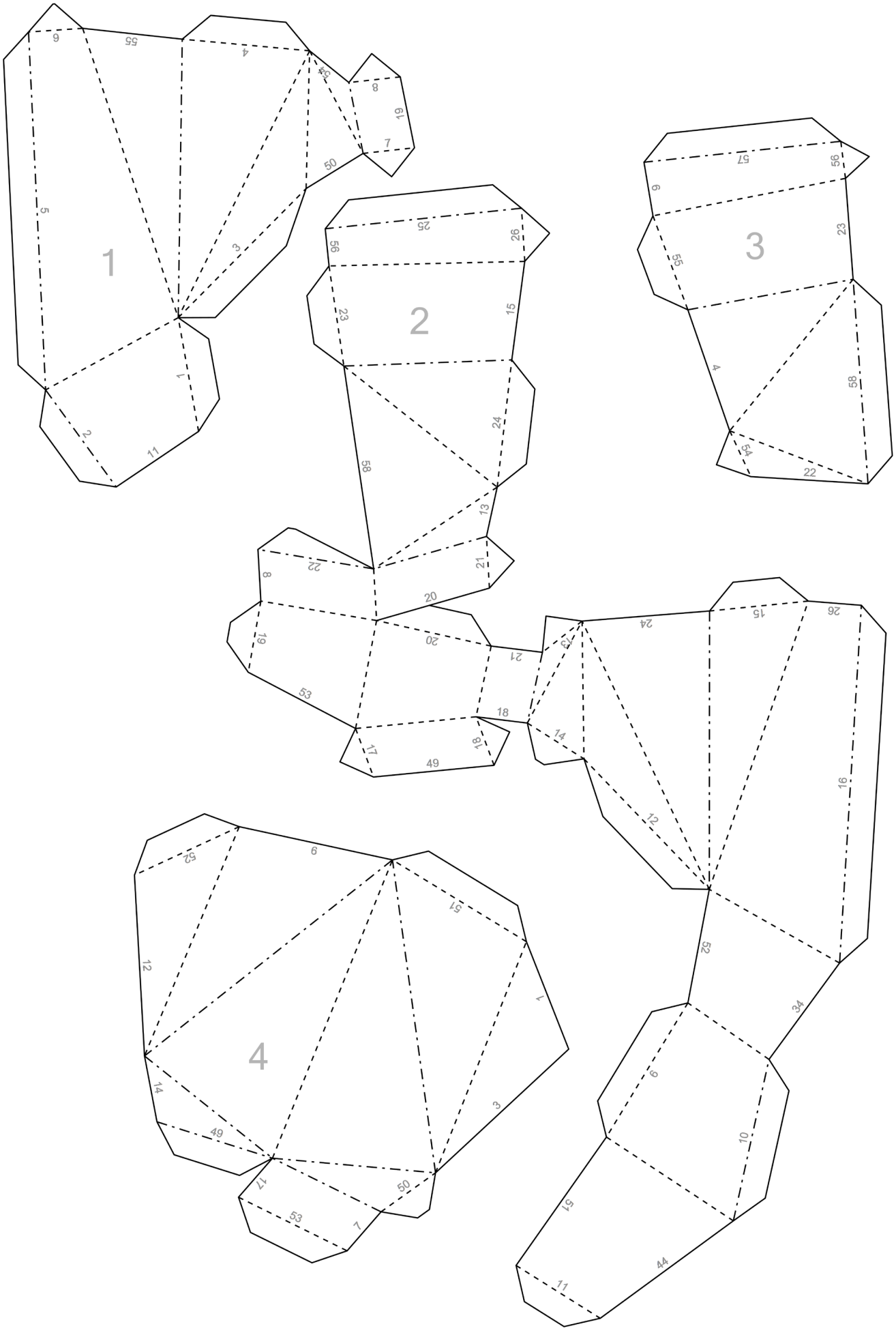
1
2
3
4

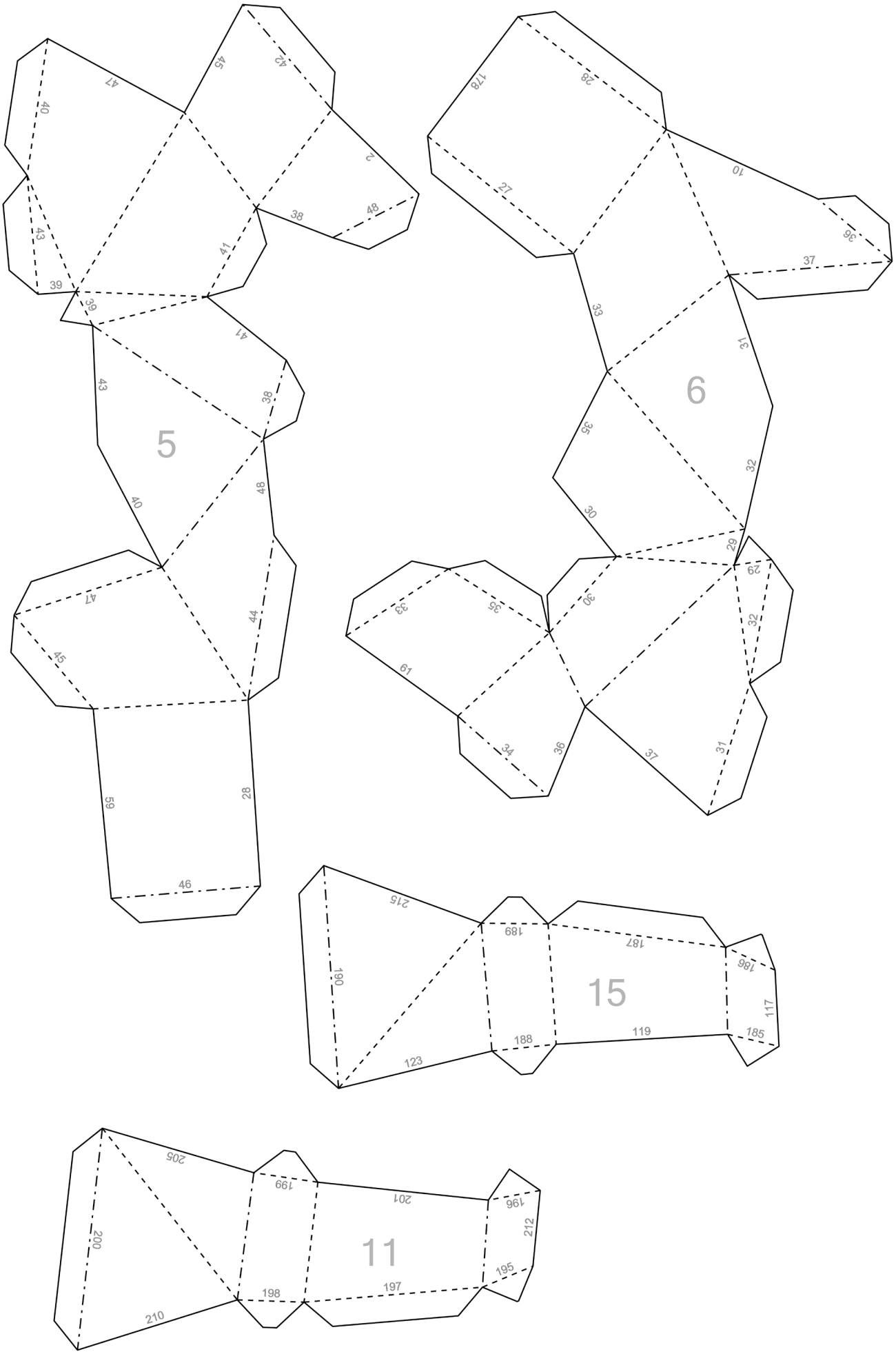
5
6
15
11

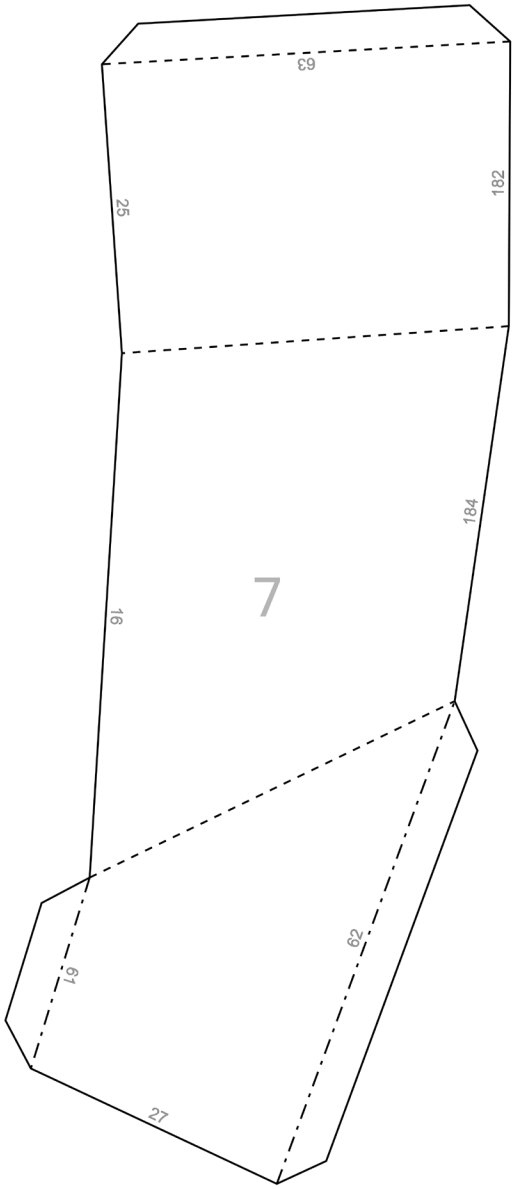
63
25
182
7
184
16
61
62
27

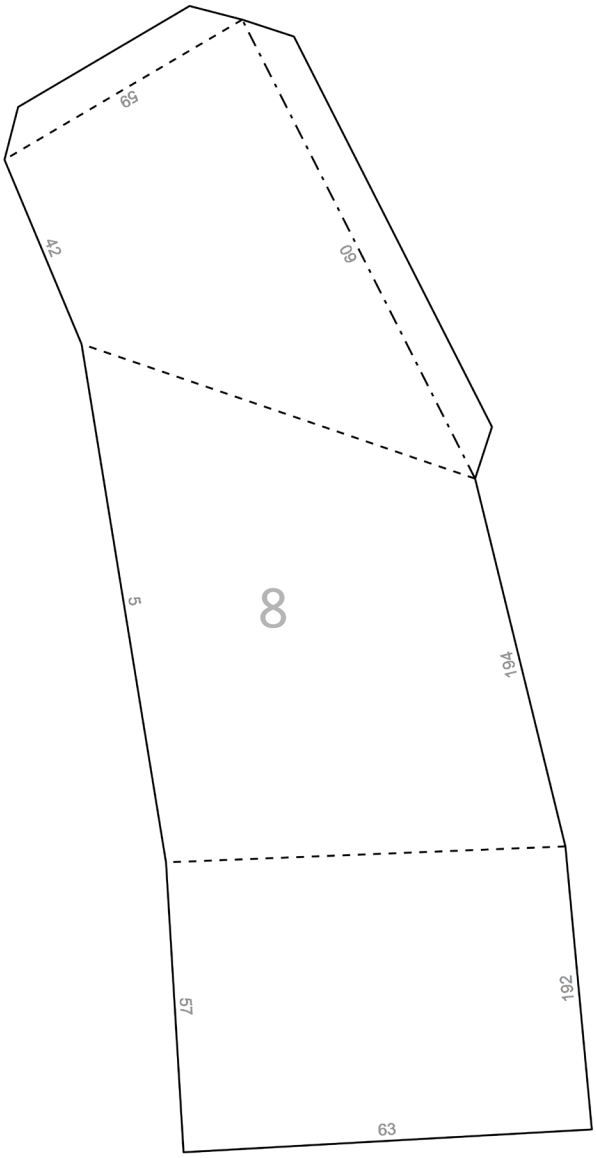
69
42
69
8
5
194
57
192
63

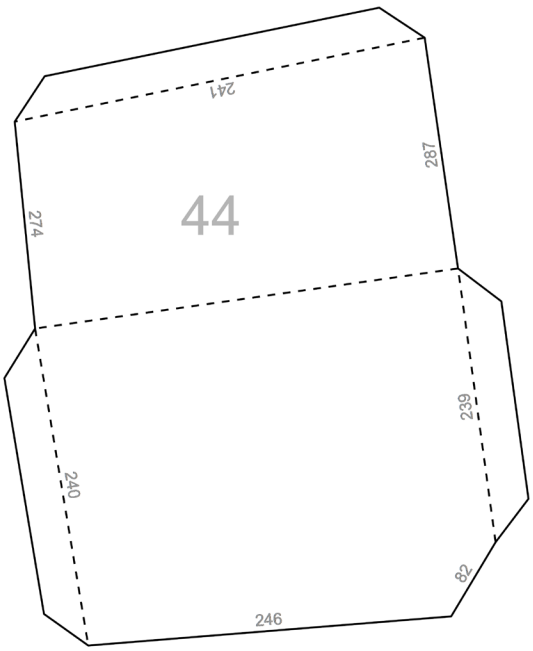
241
287
44
274
262
240
82
246

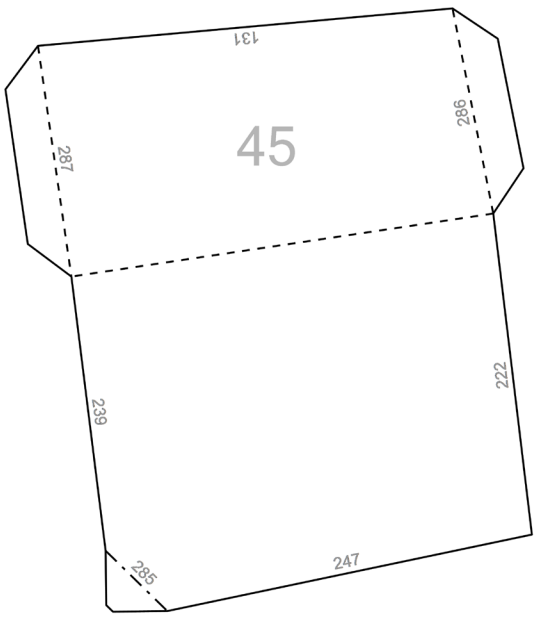
131
286
45
287
222
239
285
247

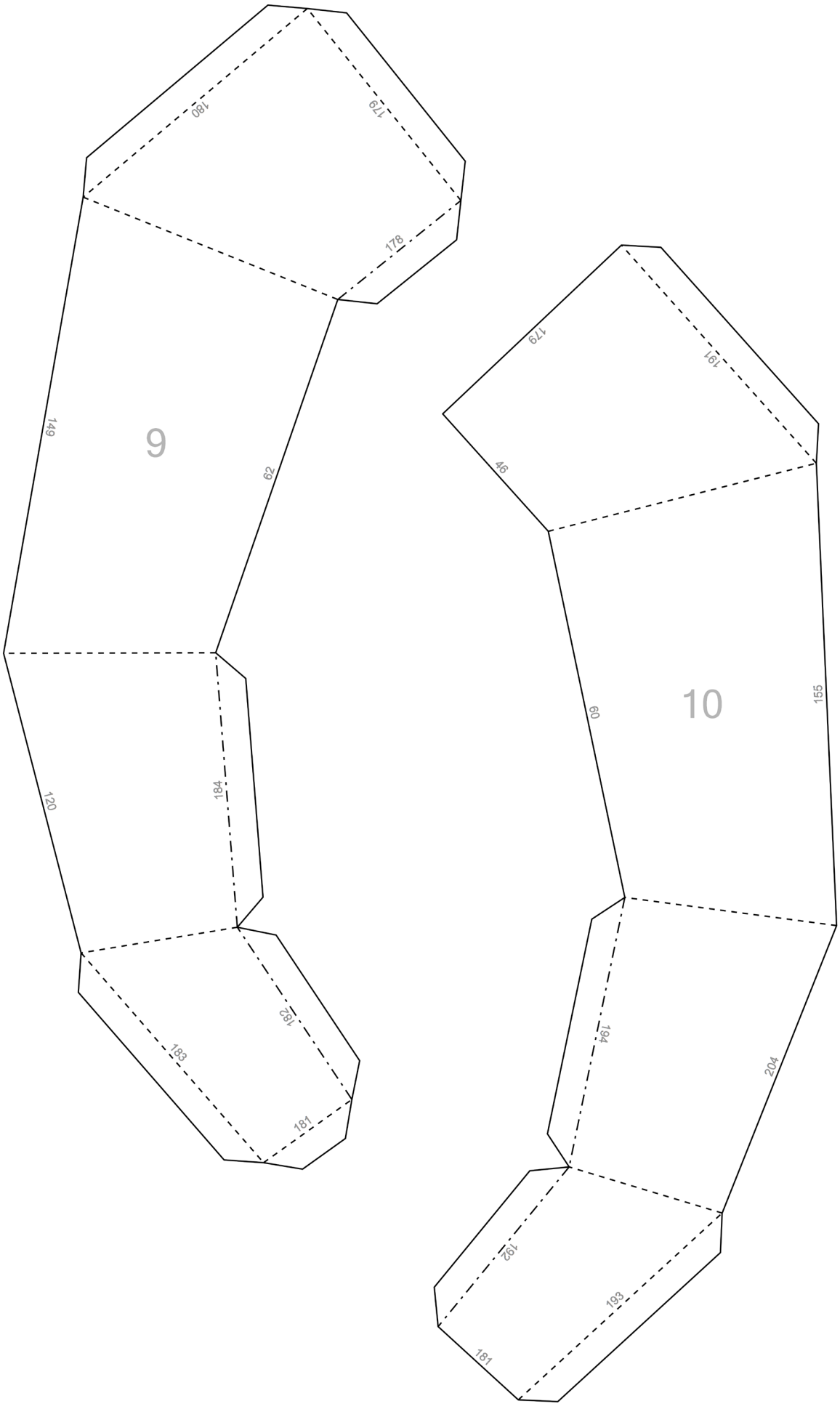
9
180
179
178
149
62
120
184
182
183
181
10
179
191
46
60
155
194
204
192
193
181

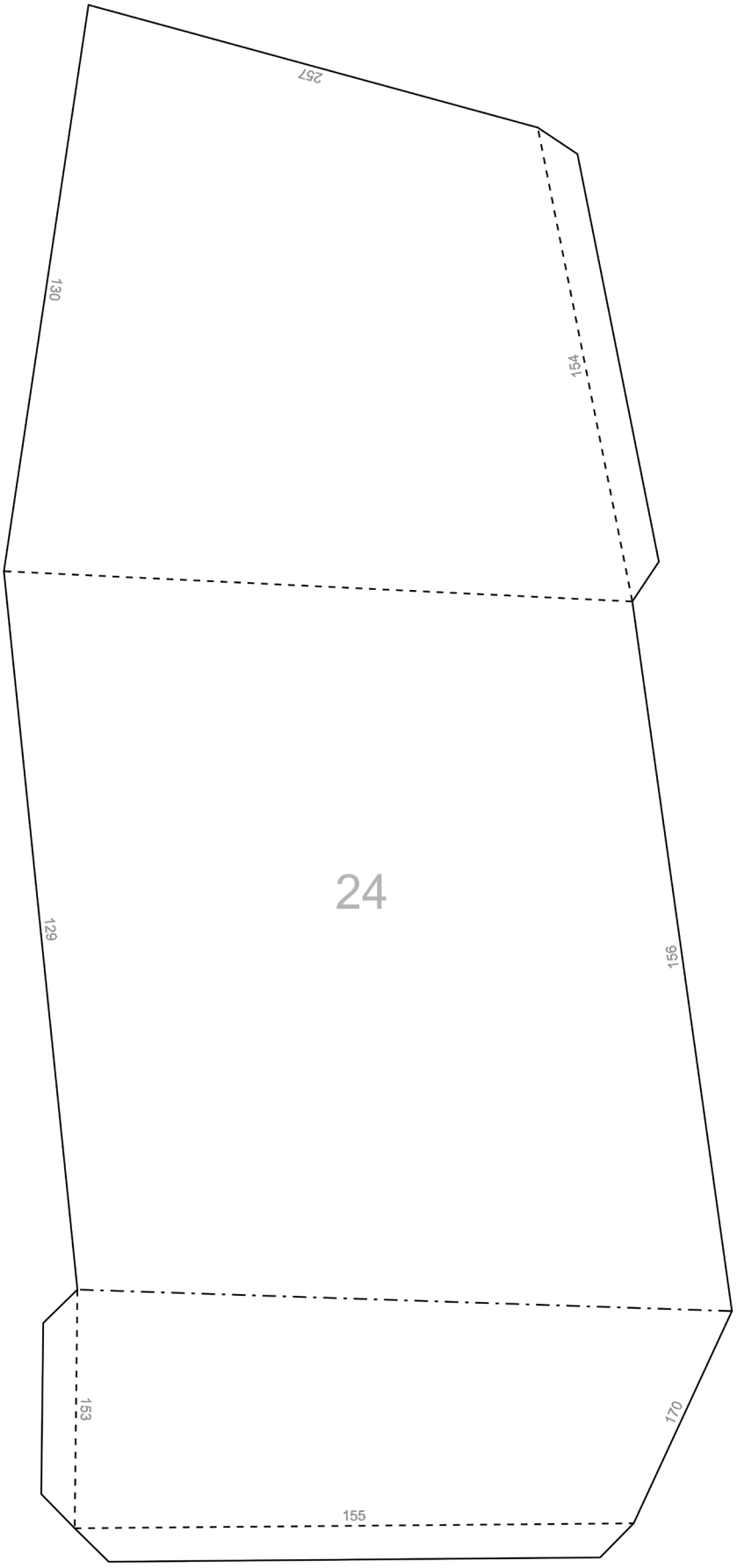
257
130
154
24
129
156
153
170
155

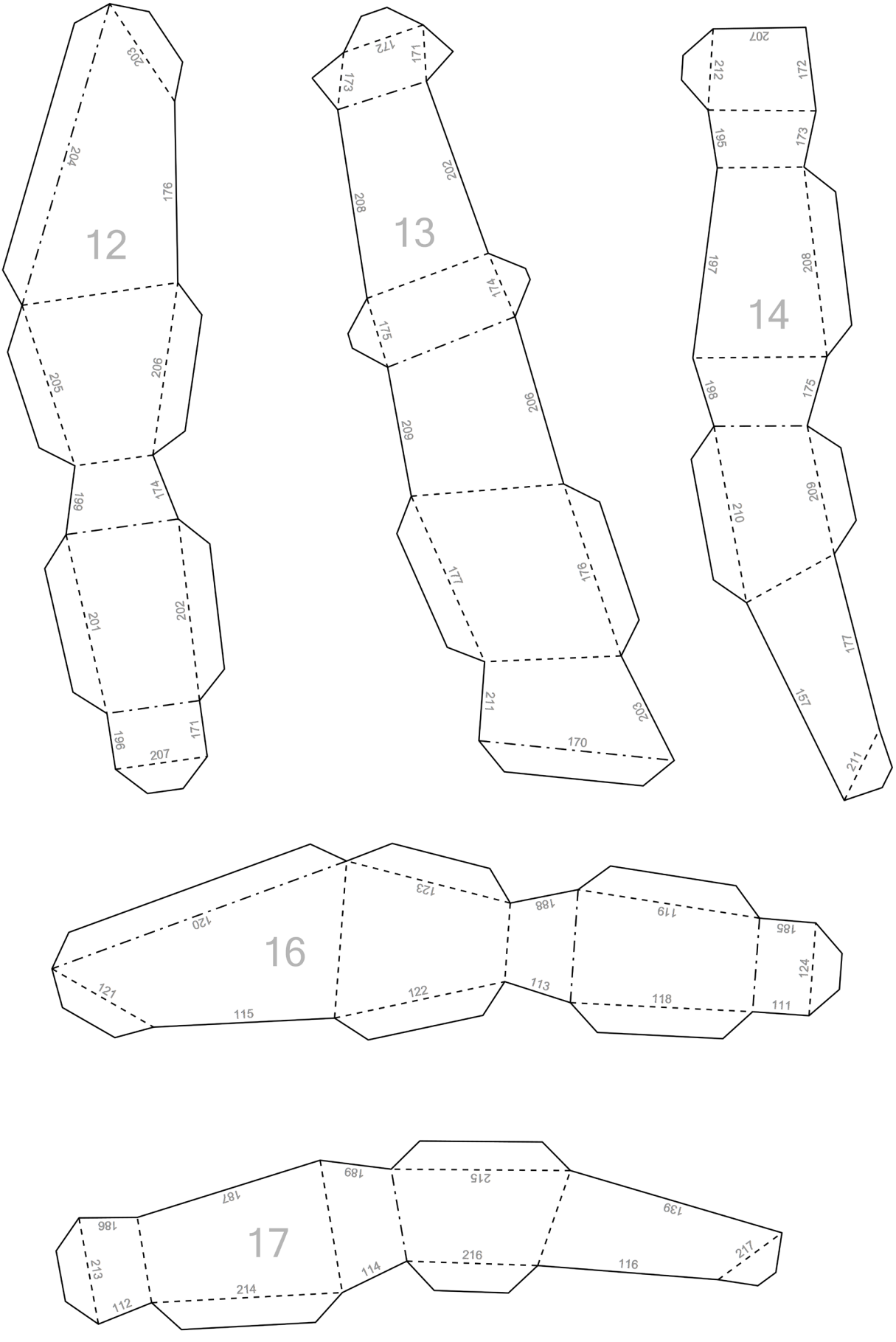
12
203
204
176
205
206
199
174
201
202
196
171
207
13
172
171
173
202
208
174
175
206
209
177
176
211
203
170
14
207
212
172
195
173
197
208
198
175
210
209
177
157
211
16
123
188
119
185
120
124
121
122
113
118
115
111
17
189
215
187
139
186
213
216
217
114
116
214
112

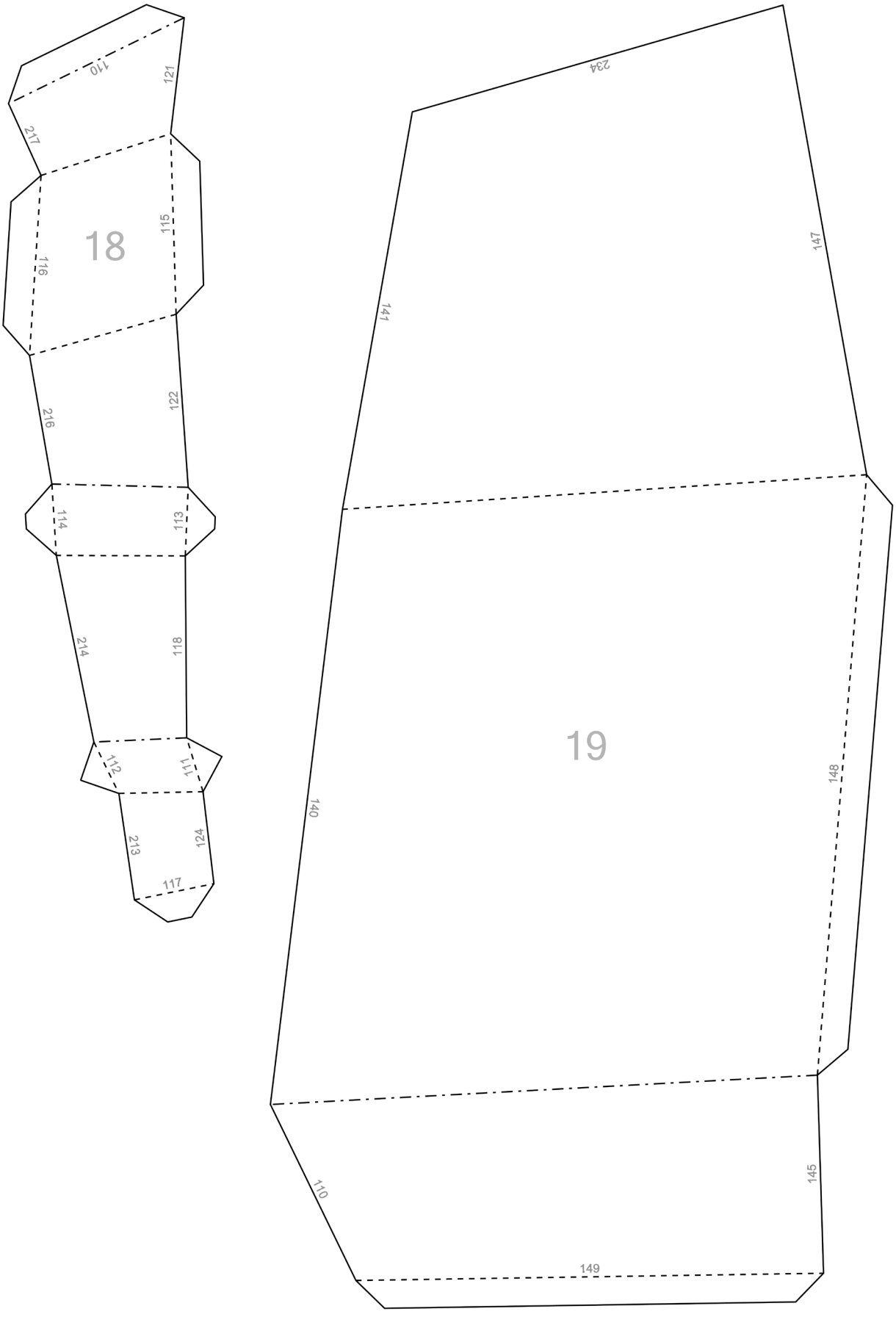
110
121
217
18
115
116
216
122
114
113
214
118
112
111
213
124
117
234
147
141
19
140
148
110
145
149

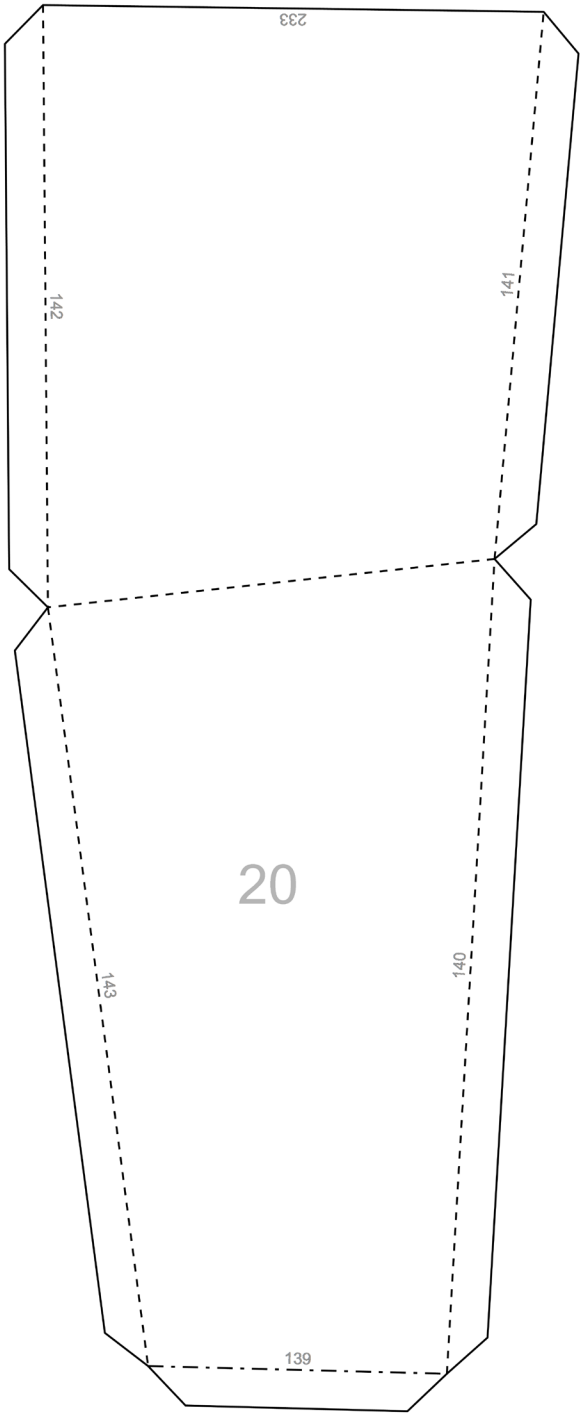
233
142
141
20
143
140
139

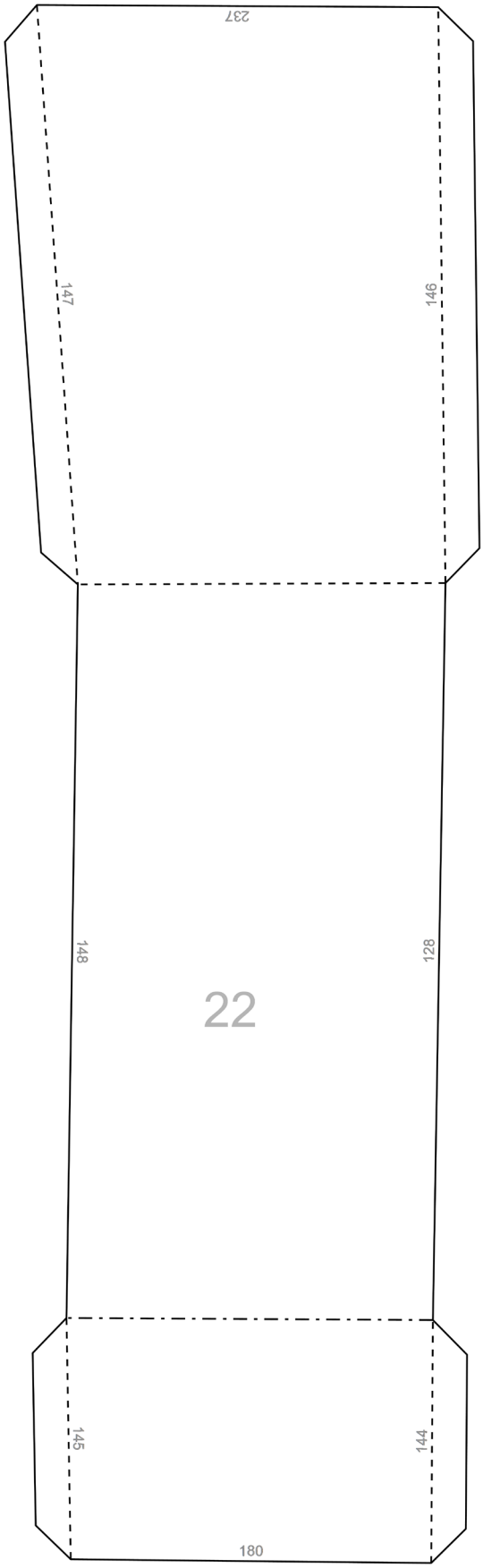
237
147
146
148
22
128
145
144
180

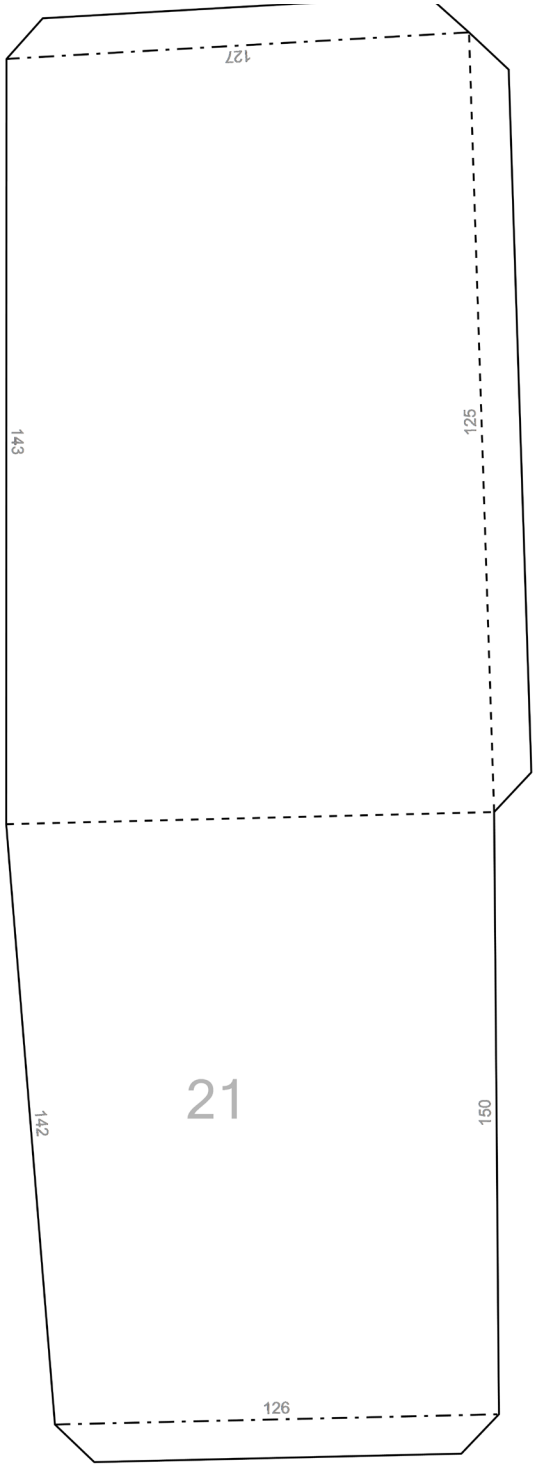
127
143
125
21
142
150
126

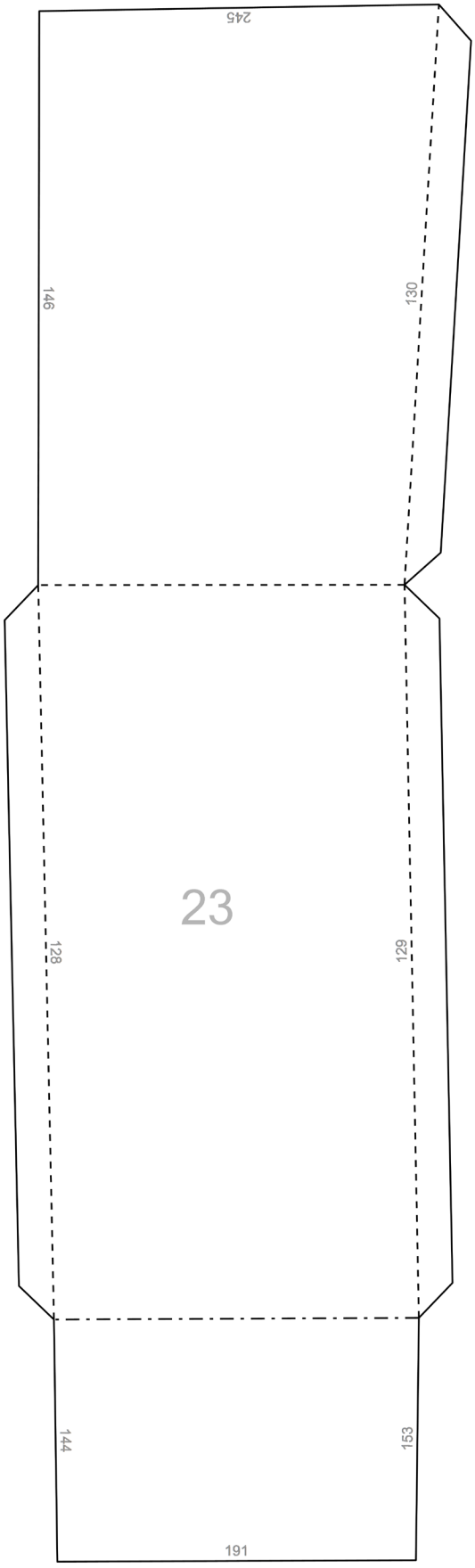
245
146
130
23
128
129
144
153
191

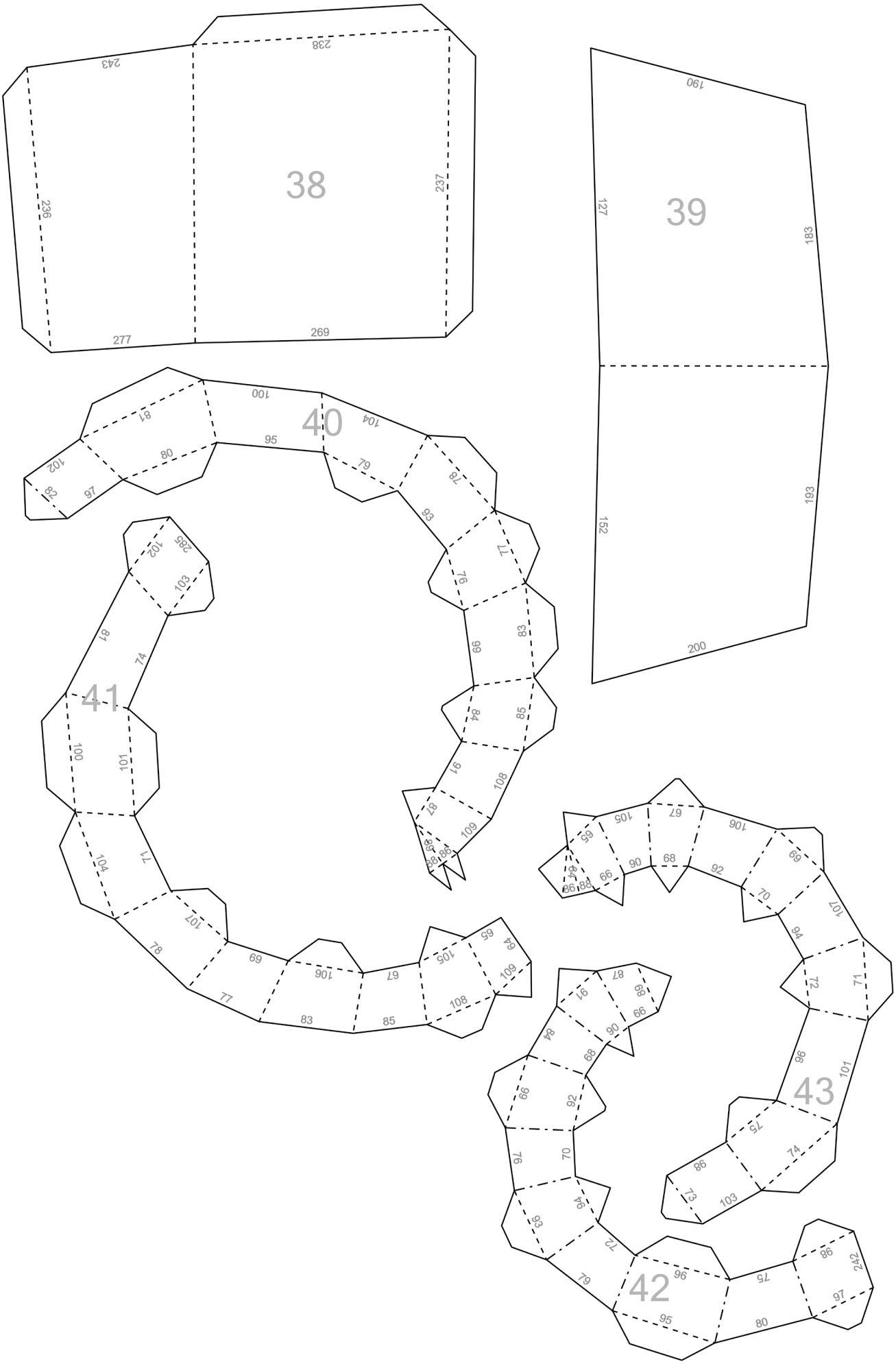
38
39
40
41
42
43

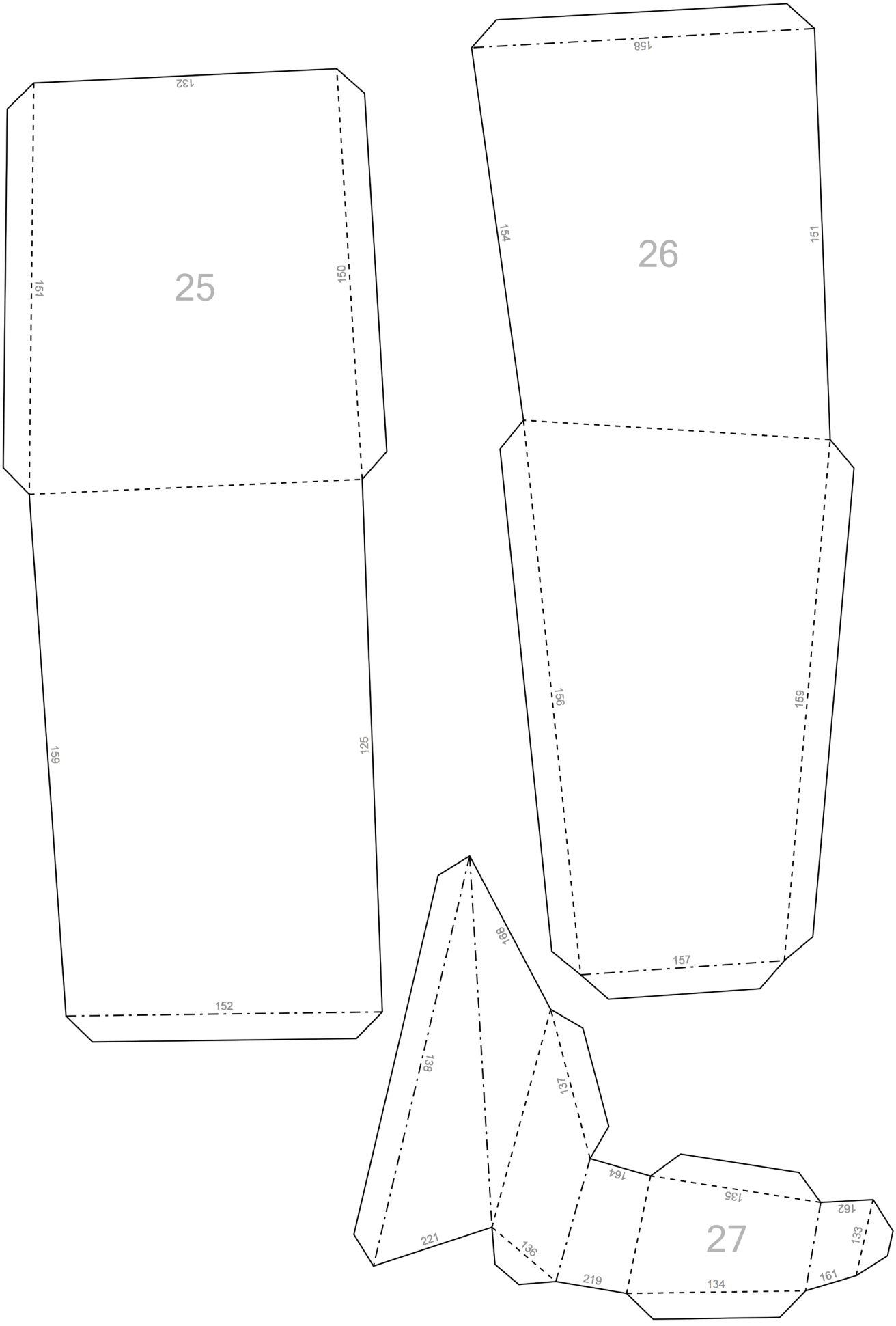
25
132
151
150
159
125
152
26
158
154
151
156
159
157
27
168
138
137
164
135
162
133
221
136
219
134
161

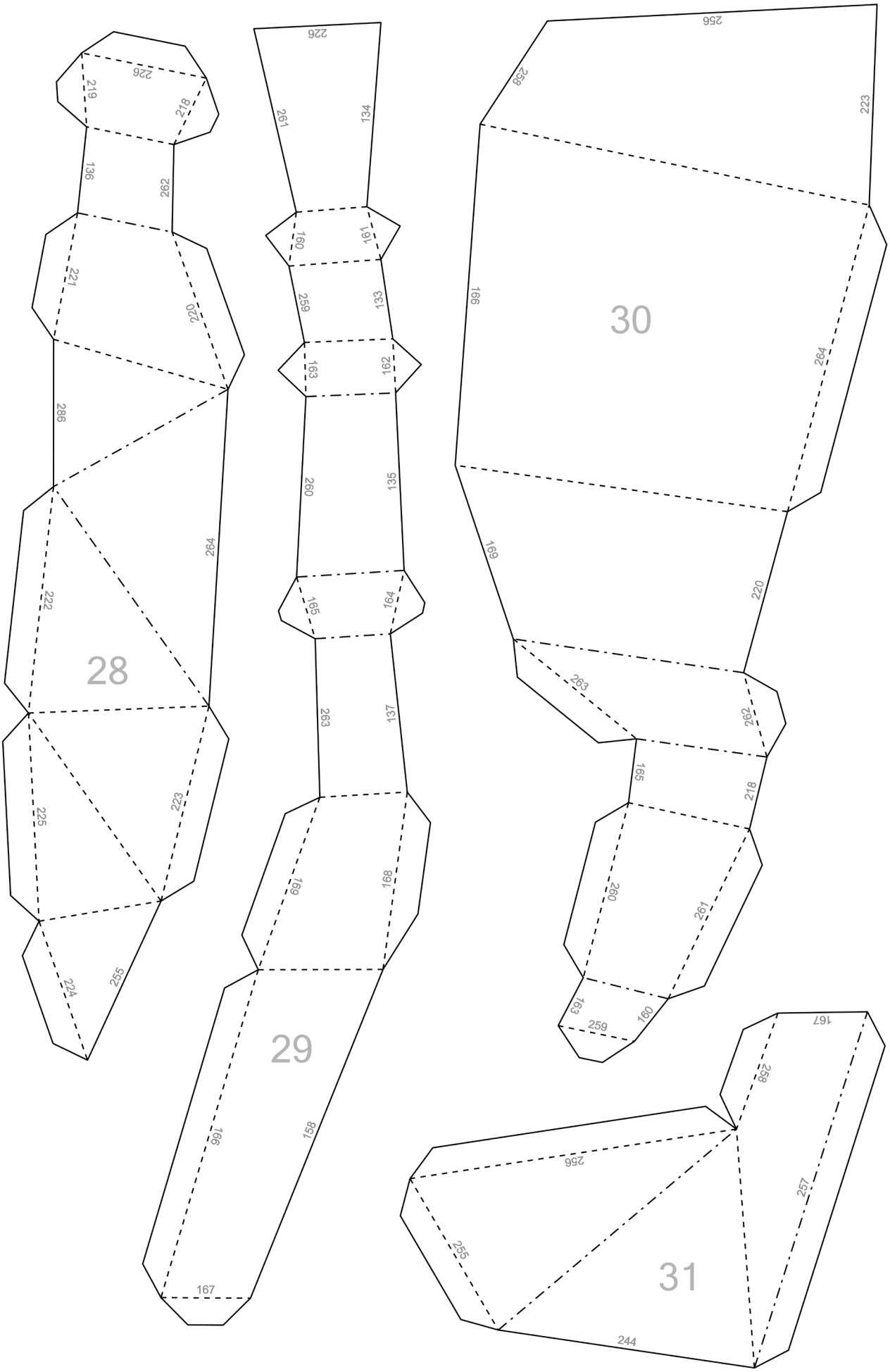
28
29
30
31

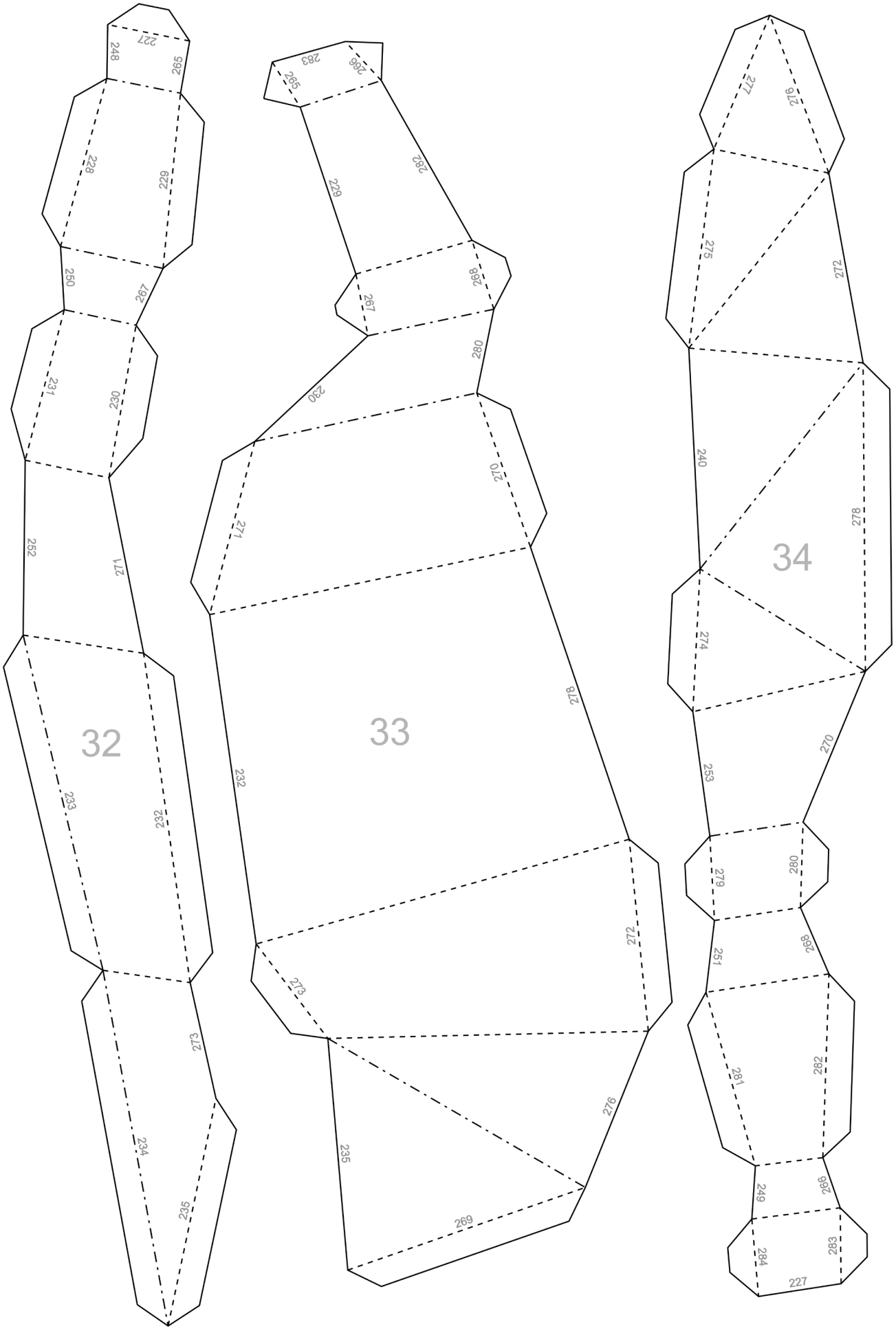
32
33
34

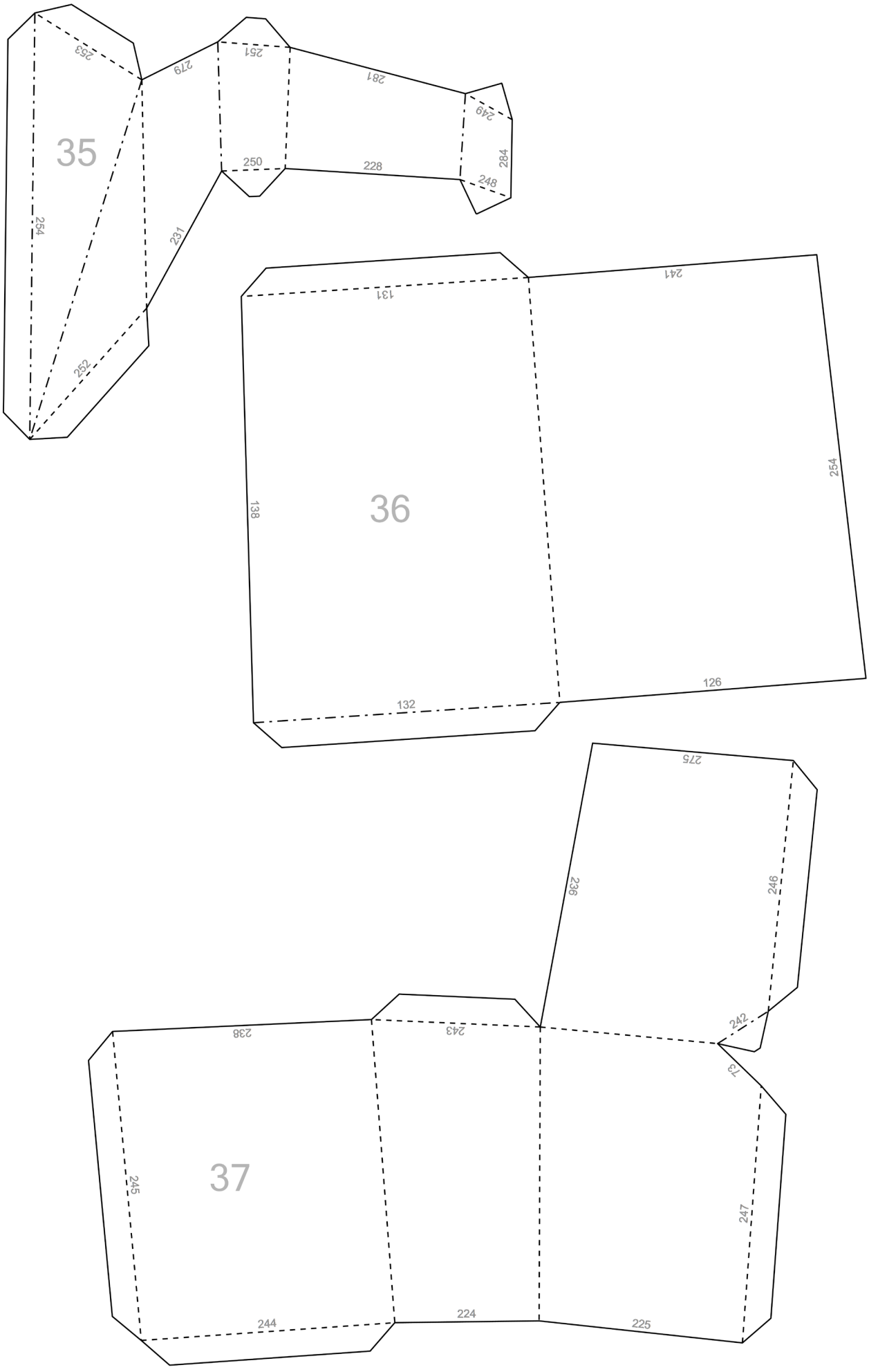
35
253
279
251
281
249
284
250
228
248
254
231
252
36
131
241
138
254
132
126
275
236
246
242
37
238
243
73
245
247
244
224
225