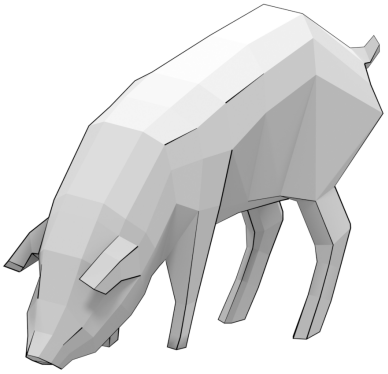

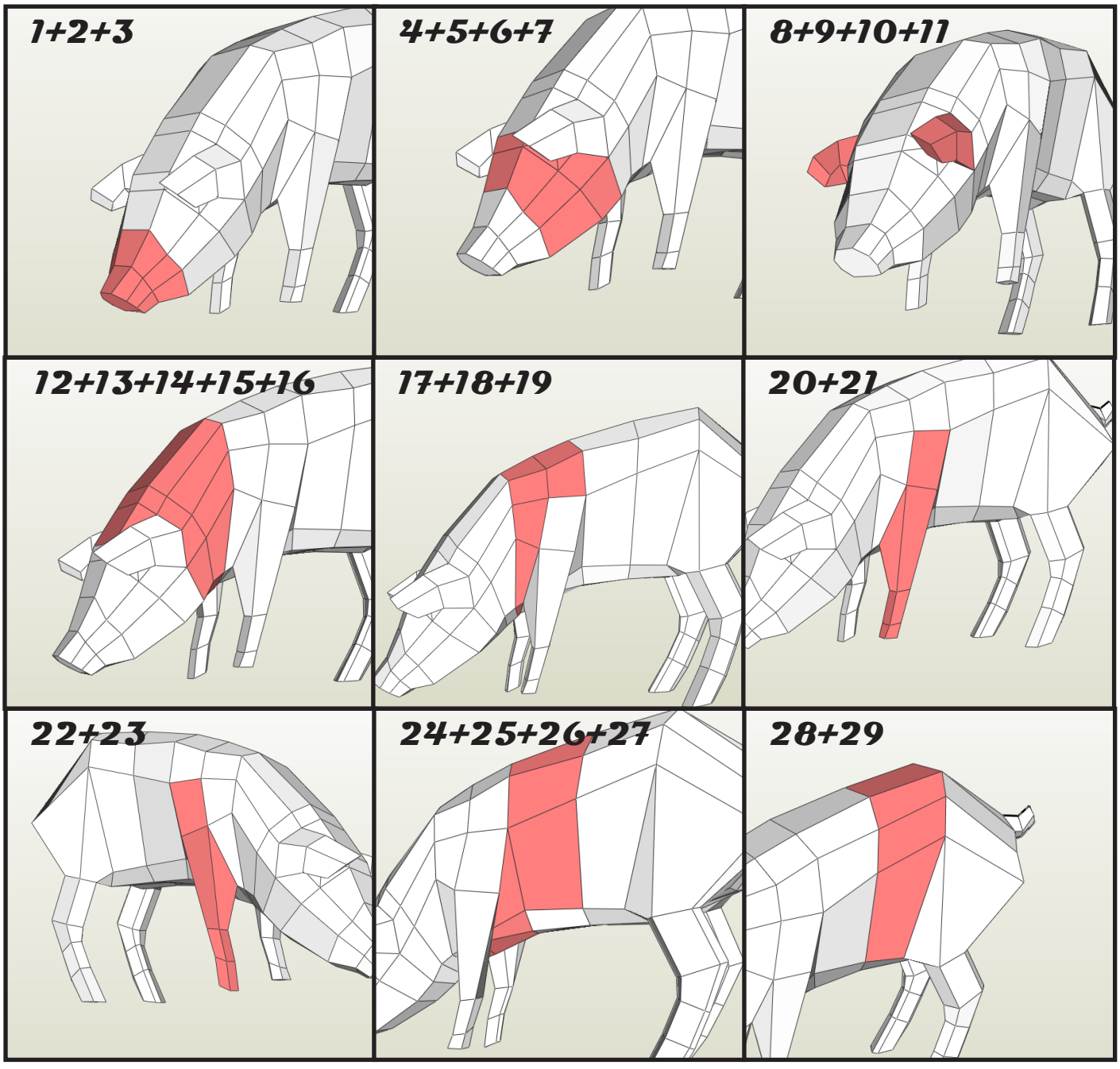
1+2+3
4+5+6+7
8+9+10+11
12+13+14+15+16
17+18+19
20+21
22+23
24+25+26+27
28+29

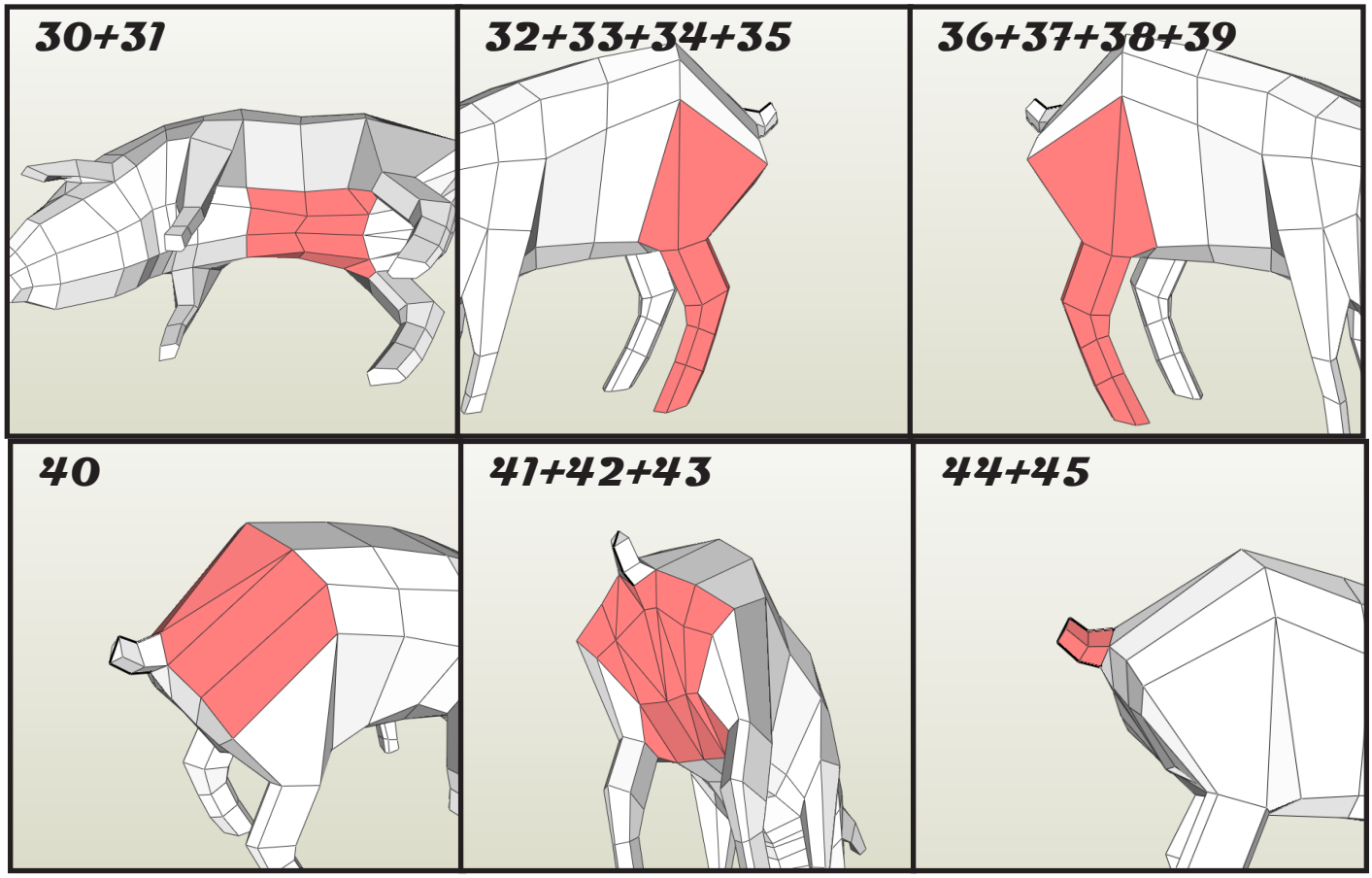
30+31
32+33+34+35
36+37+38+39
40
41+42+43
44+45

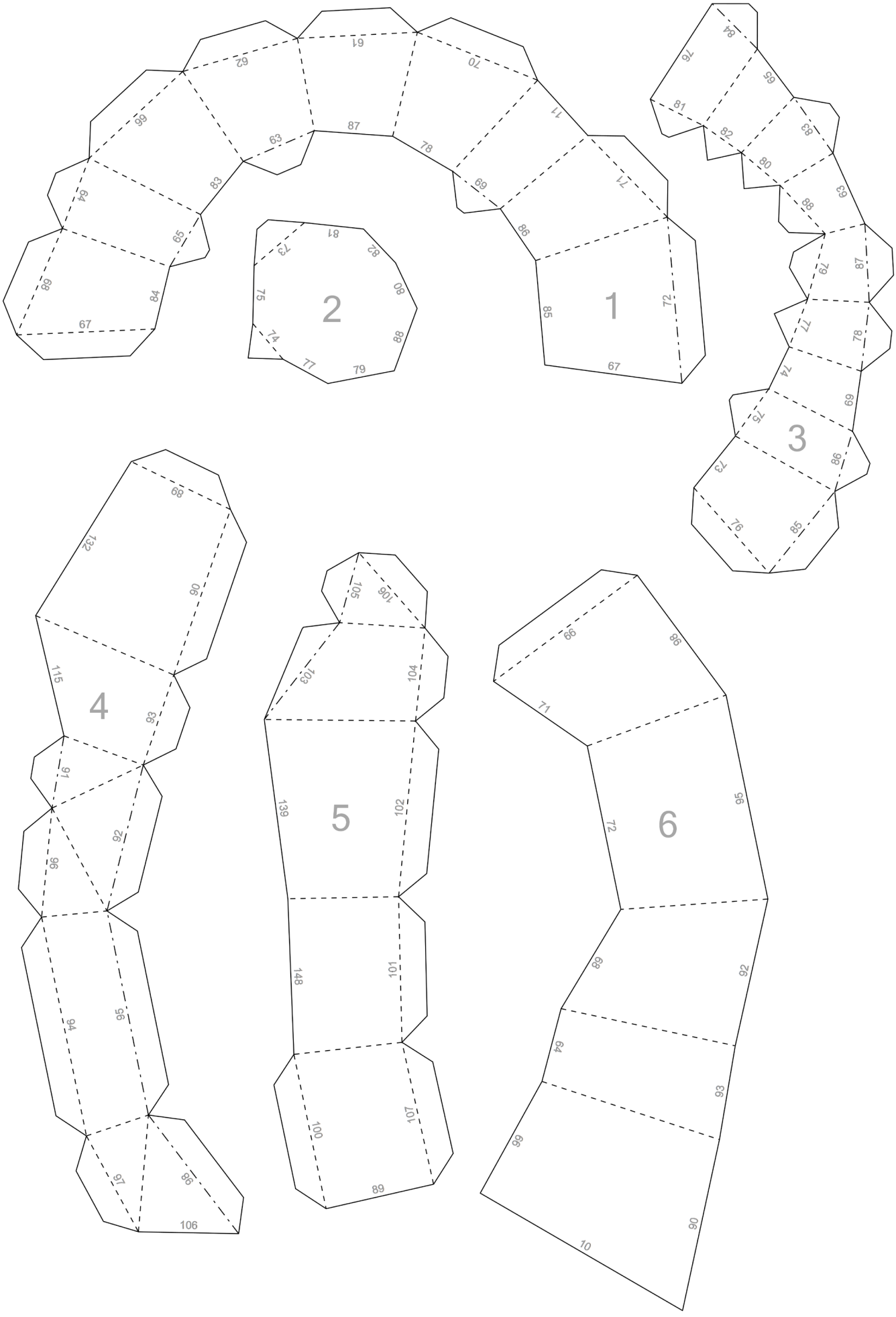
1
2
3
4
5
6

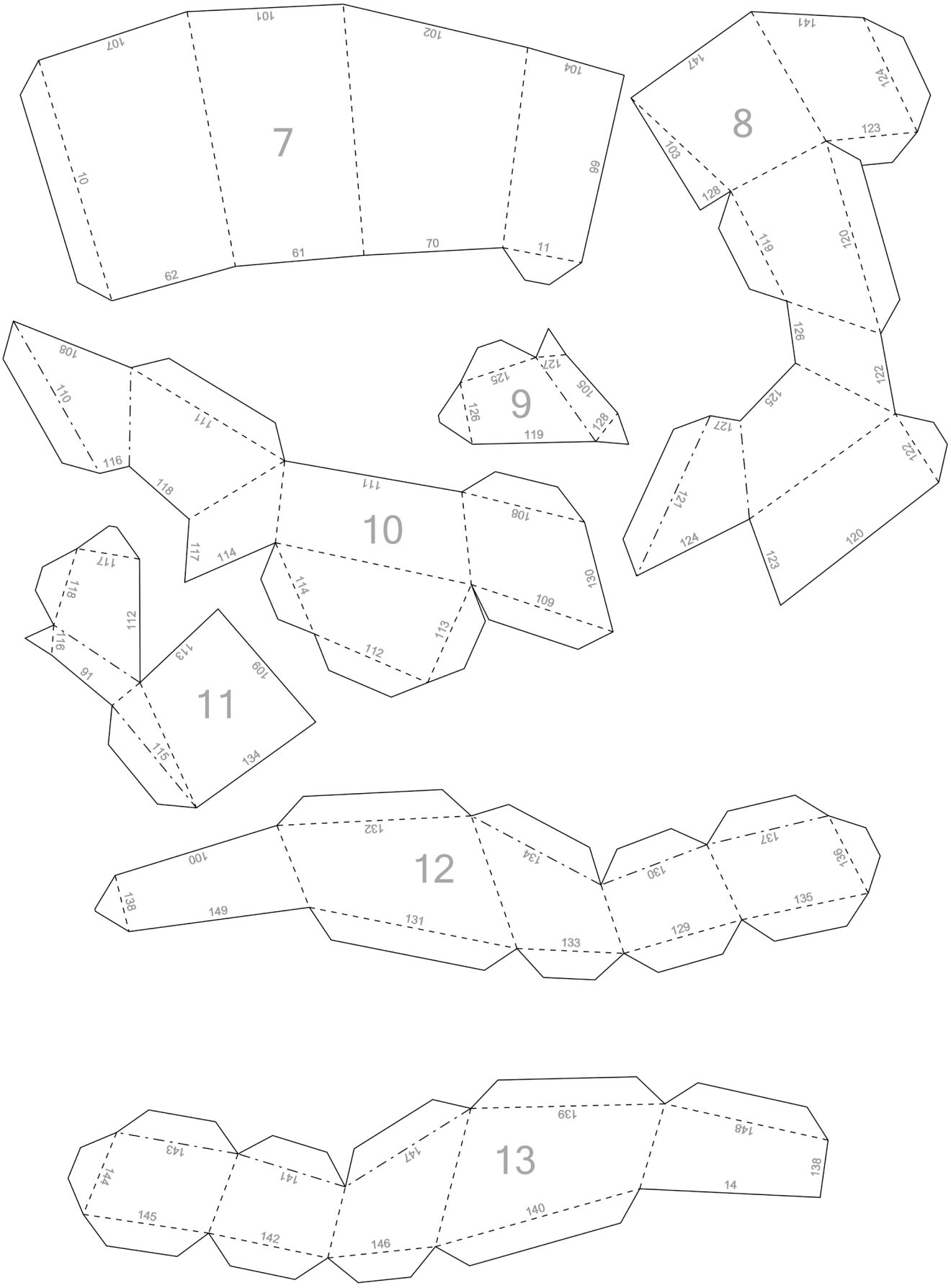
7
101
102
104
107
10
69
61
70
11
62
8
141
147
124
123
103
128
119
120
126
122
125
127
121
124
123
120
9
125
127
105
126
128
119
10
108
110
111
116
118
111
108
117
114
114
109
130
112
113
11
117
118
112
116
91
113
109
115
134
12
132
100
134
130
137
136
138
149
131
135
133
129
13
139
148
143
144
141
147
138
14
145
142
146
140

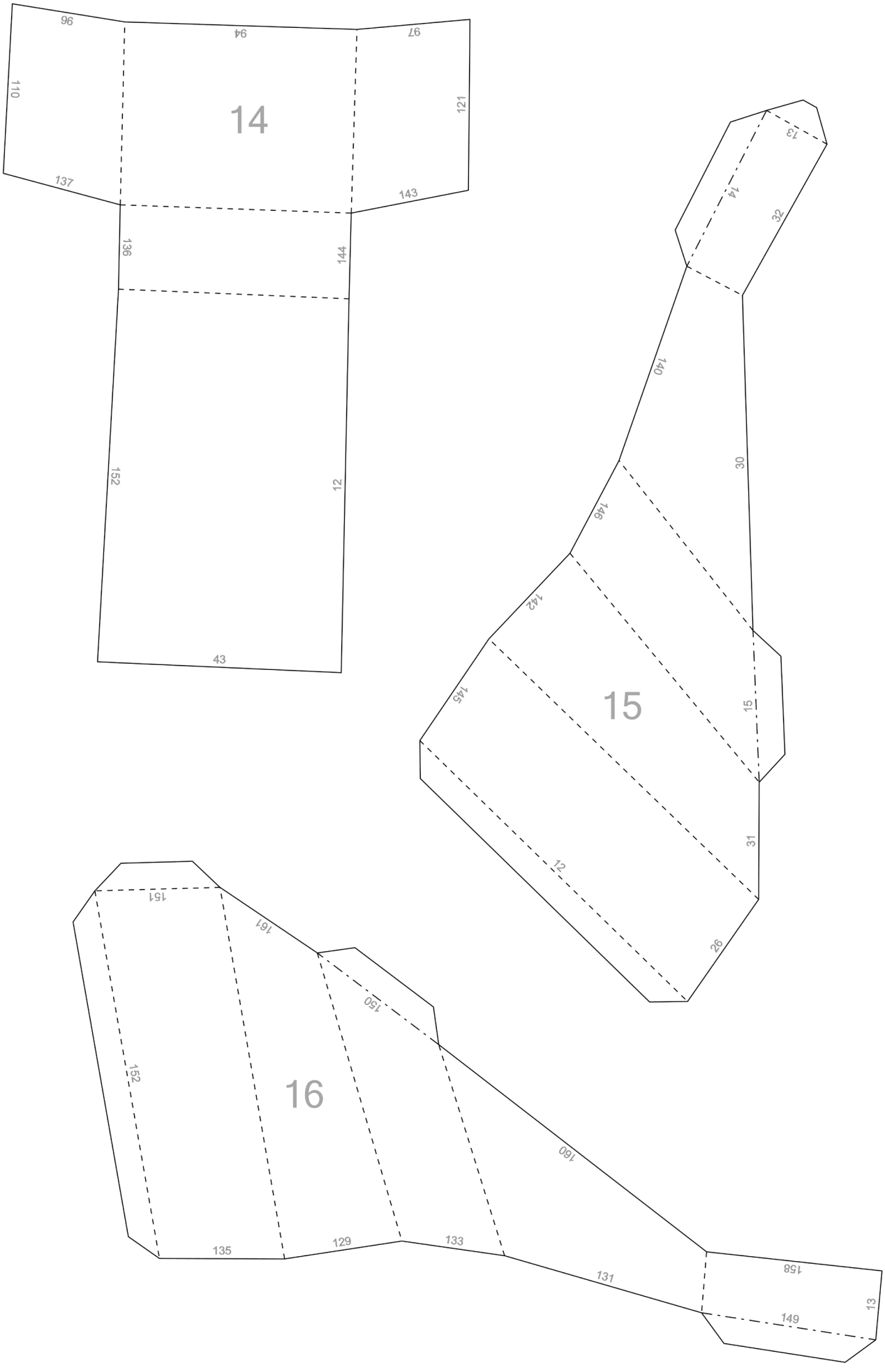
14
96
94
97
110
121
137
143
136
144
152
12
43
15
13
14
32
140
30
146
142
145
15
12
31
26
16
151
161
150
152
160
135
129
133
131
158
149
13

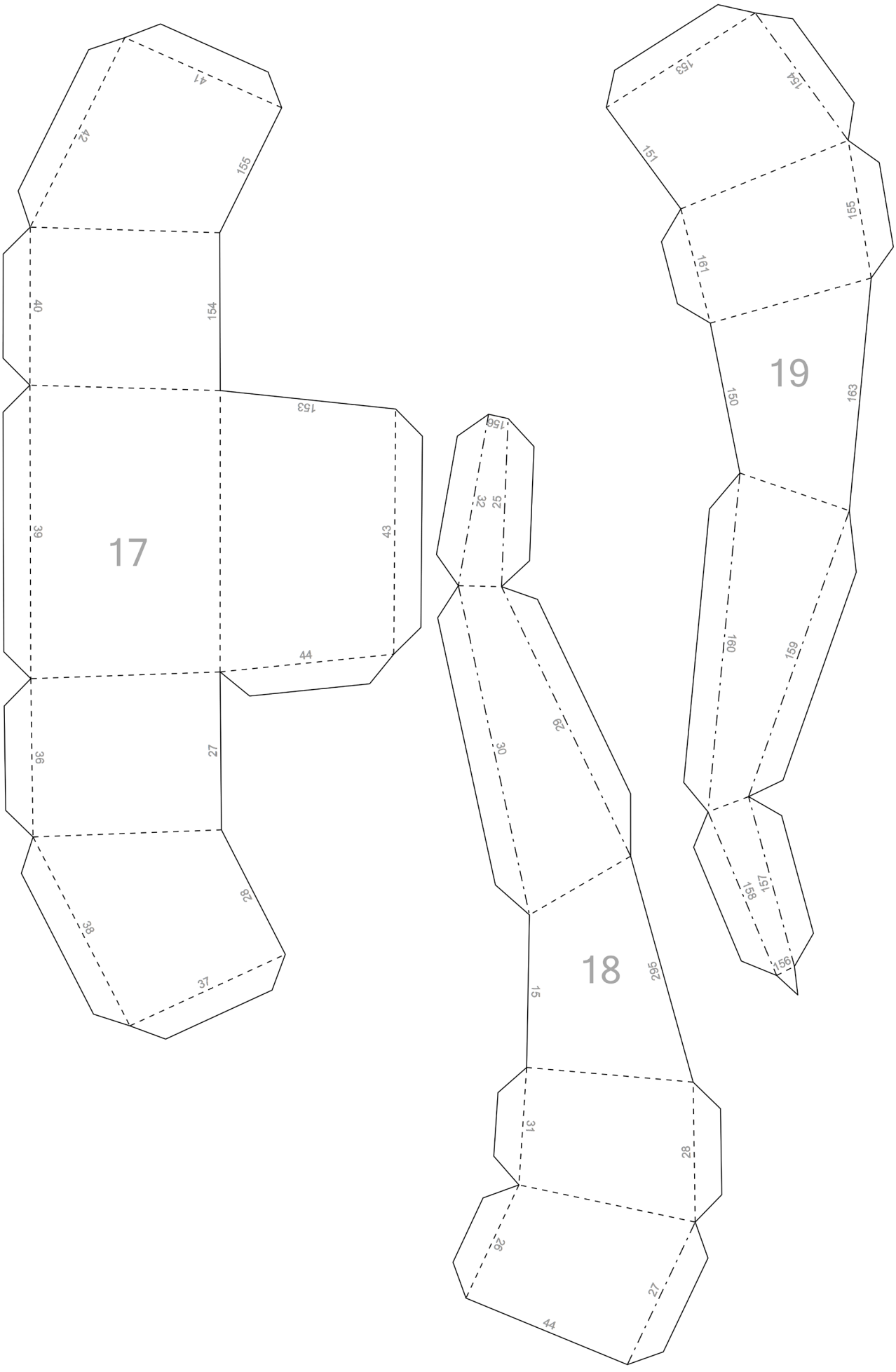
17
18
19
41
42
155
40
154
153
39
43
44
36
27
28
38
37
156
32
25
30
29
15
26
31
28
27
44
153
154
151
155
161
150
163
160
159
157
158
156

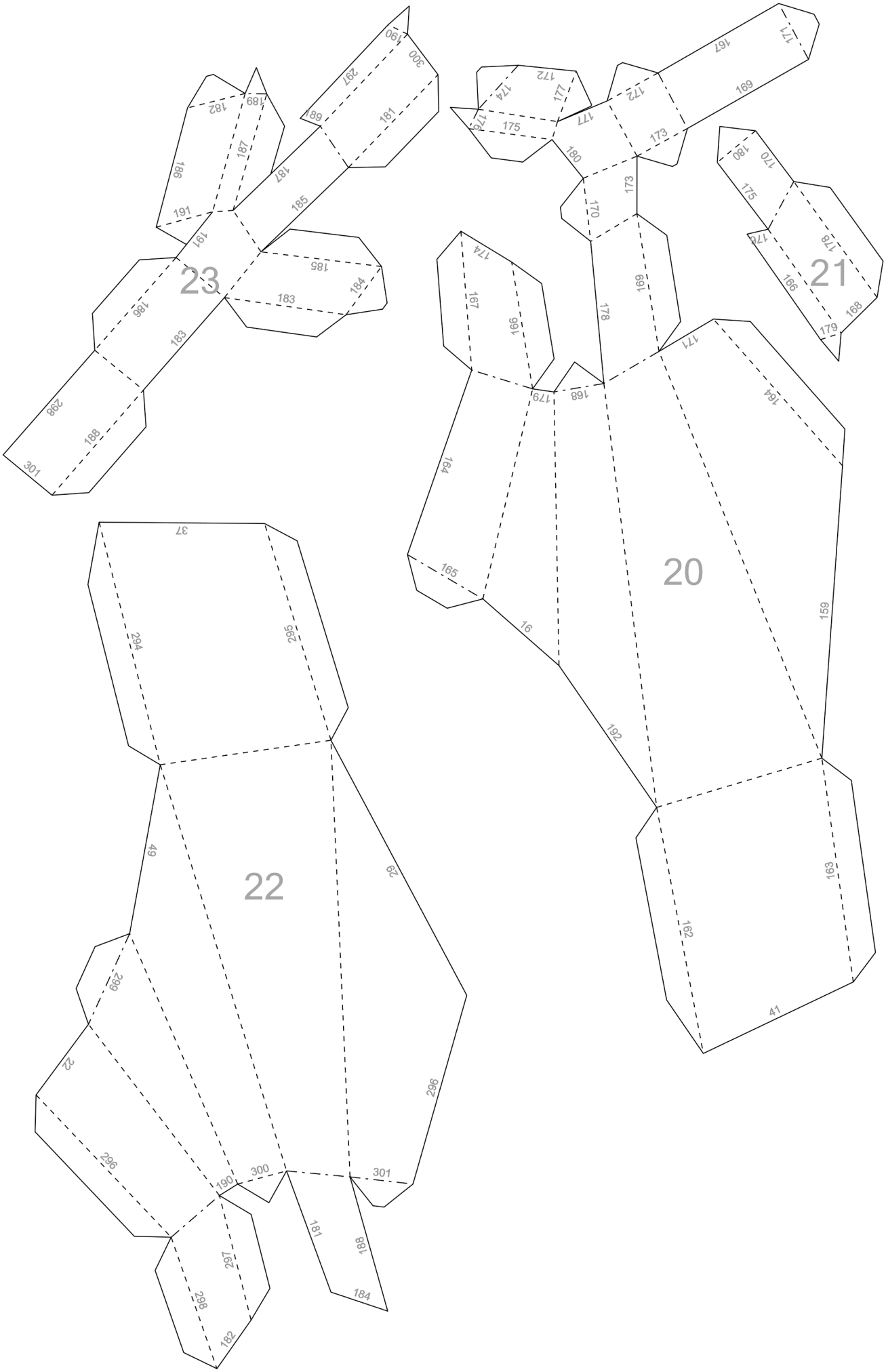
23
21
20
22

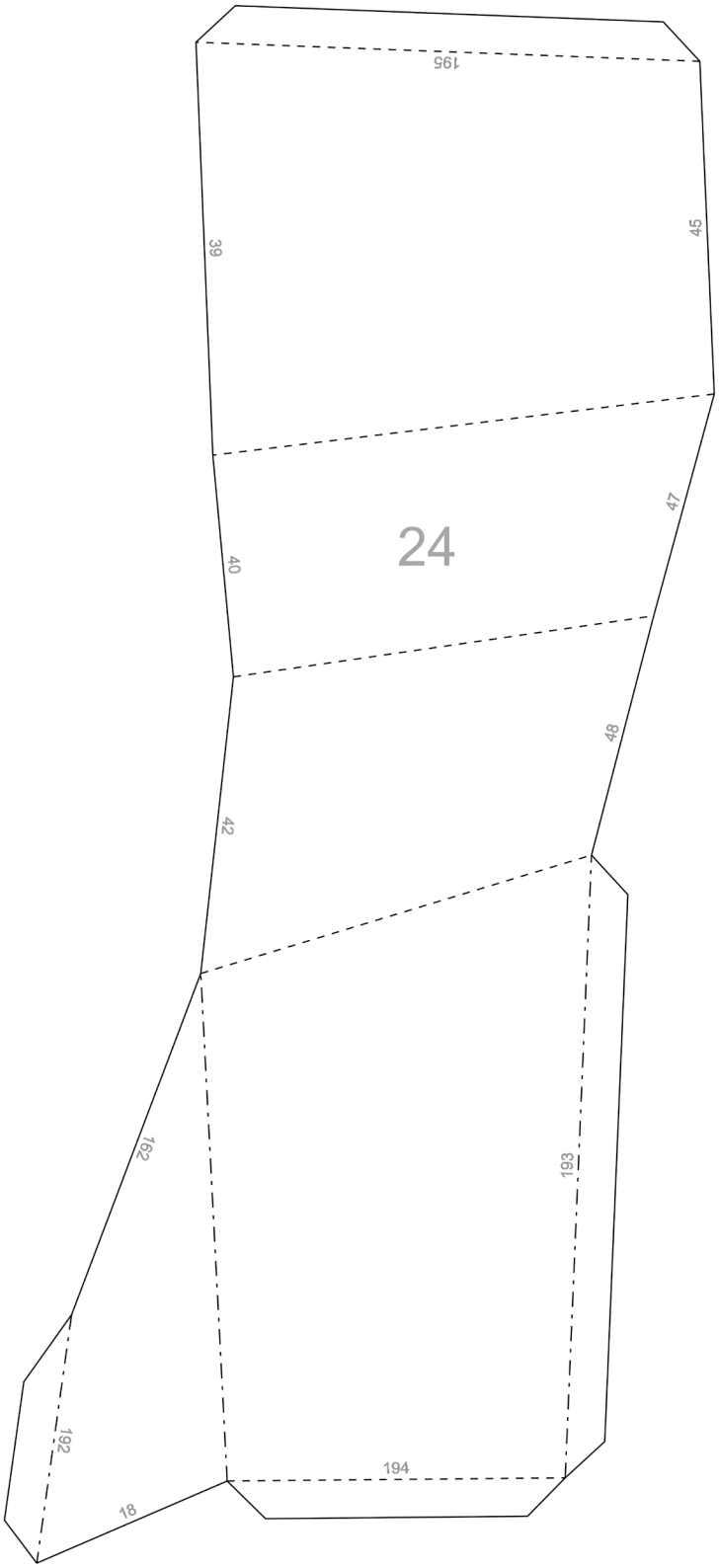
195
39
45
24
40
47
48
42
192
193
194
18

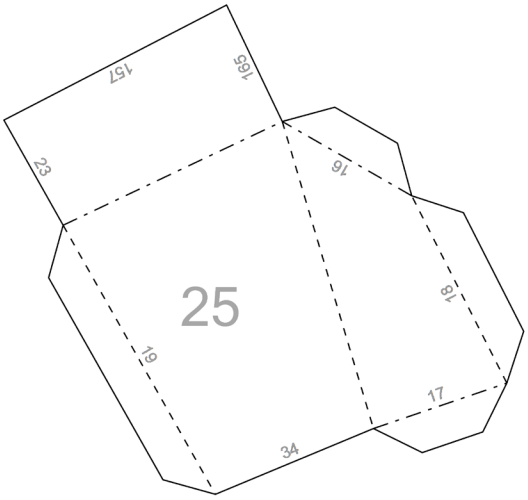
157
165
23
16
25
18
19
17
34

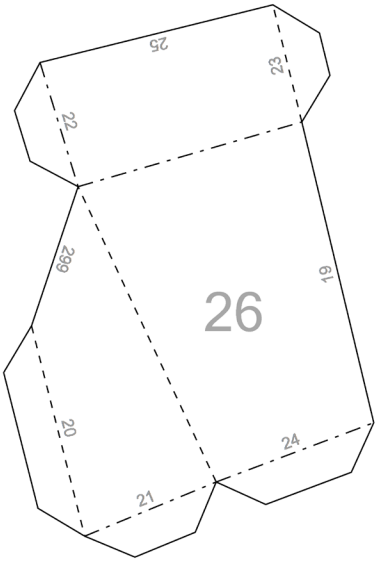
25
23
22
299
19
26
20
24
21

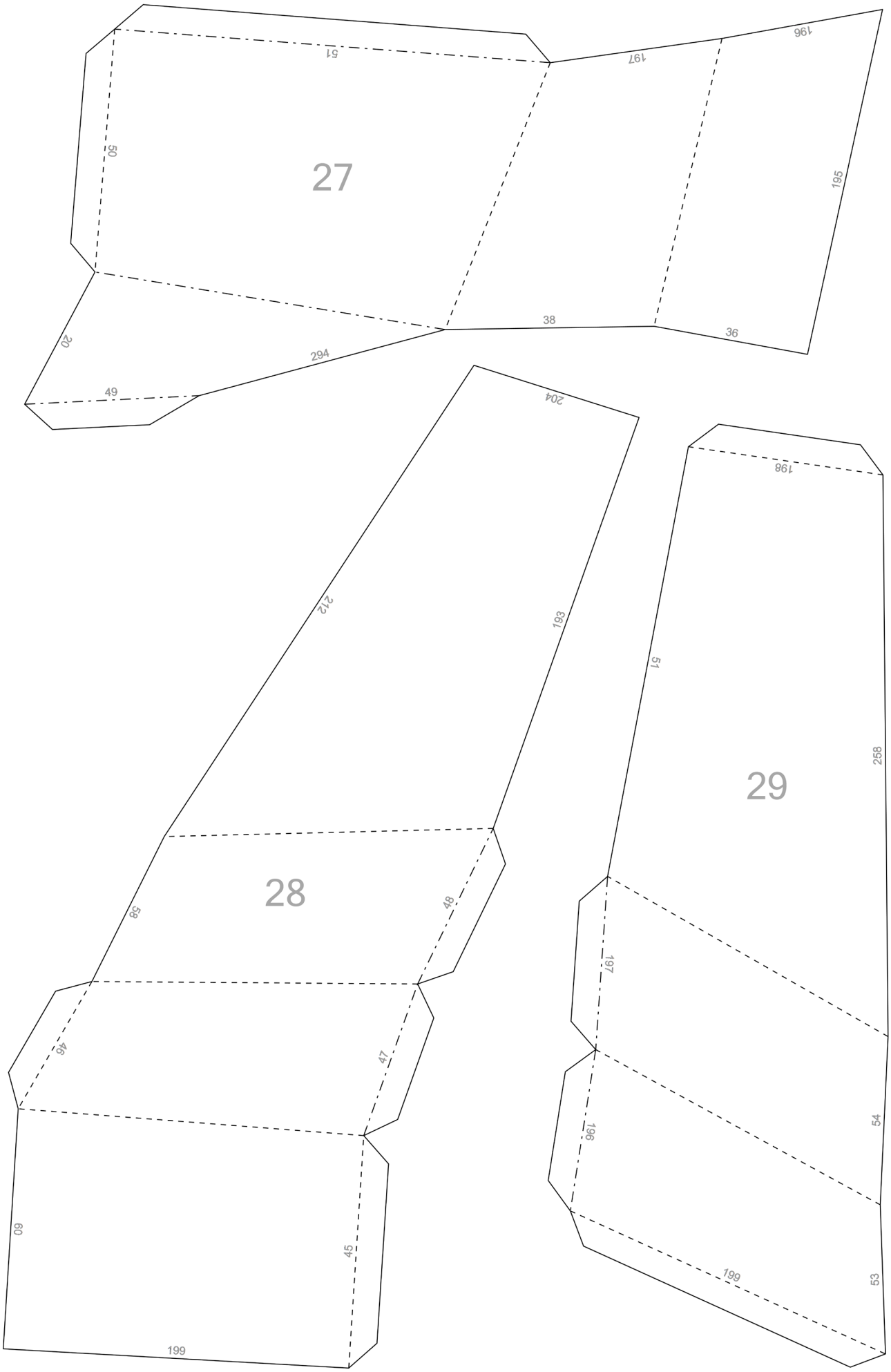
27
51
50
197
196
195
38
36
20
294
49
28
204
212
193
58
48
46
47
60
45
199
29
198
51
258
197
54
196
199
53

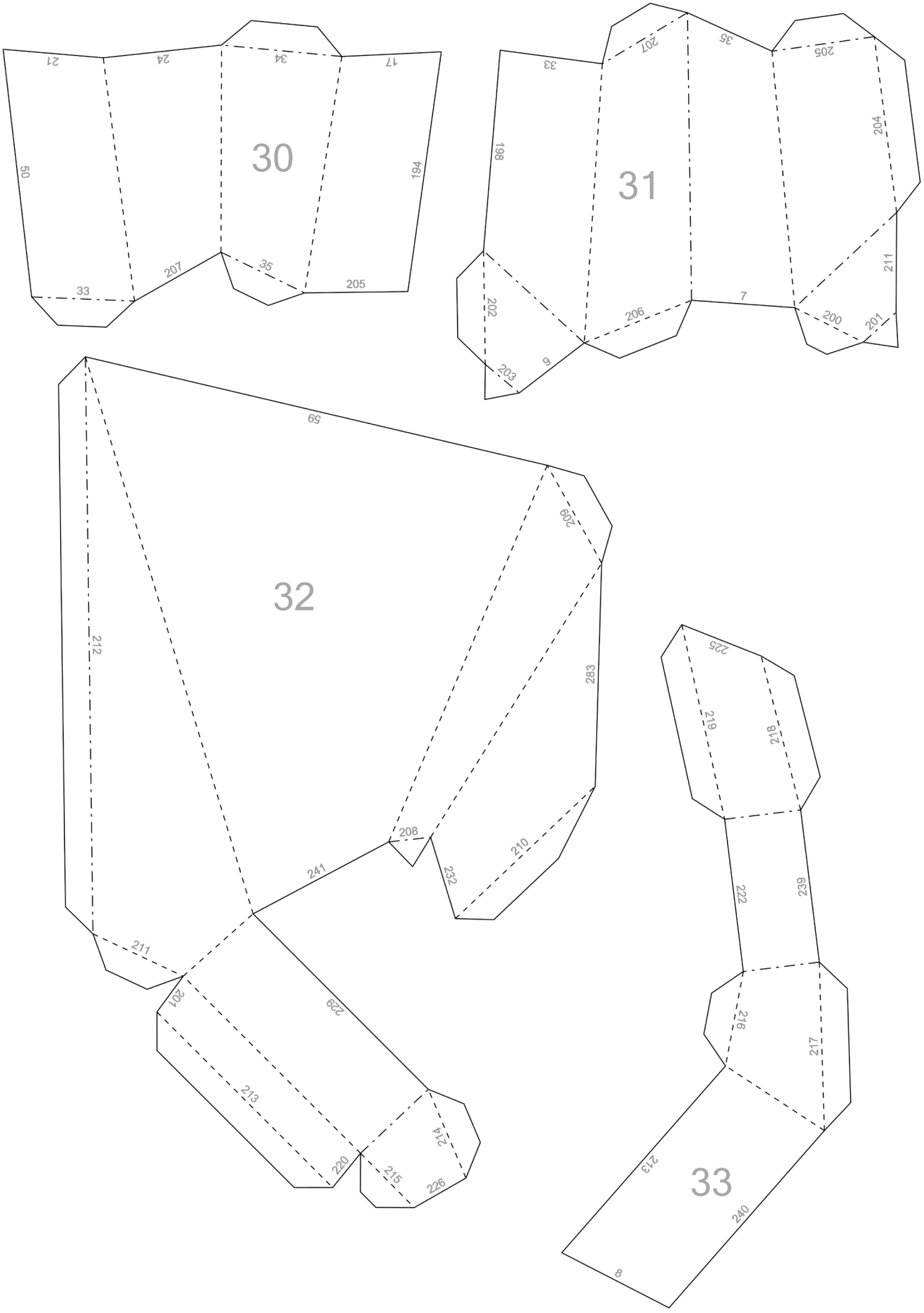
30
21
24
34
17
50
194
33
207
35
205
31
33
207
35
205
204
198
211
202
206
7
200
201
203
6
32
59
209
212
283
208
210
232
241
211
201
229
213
214
220
215
226
33
225
219
218
222
223
218
217
213
240
8

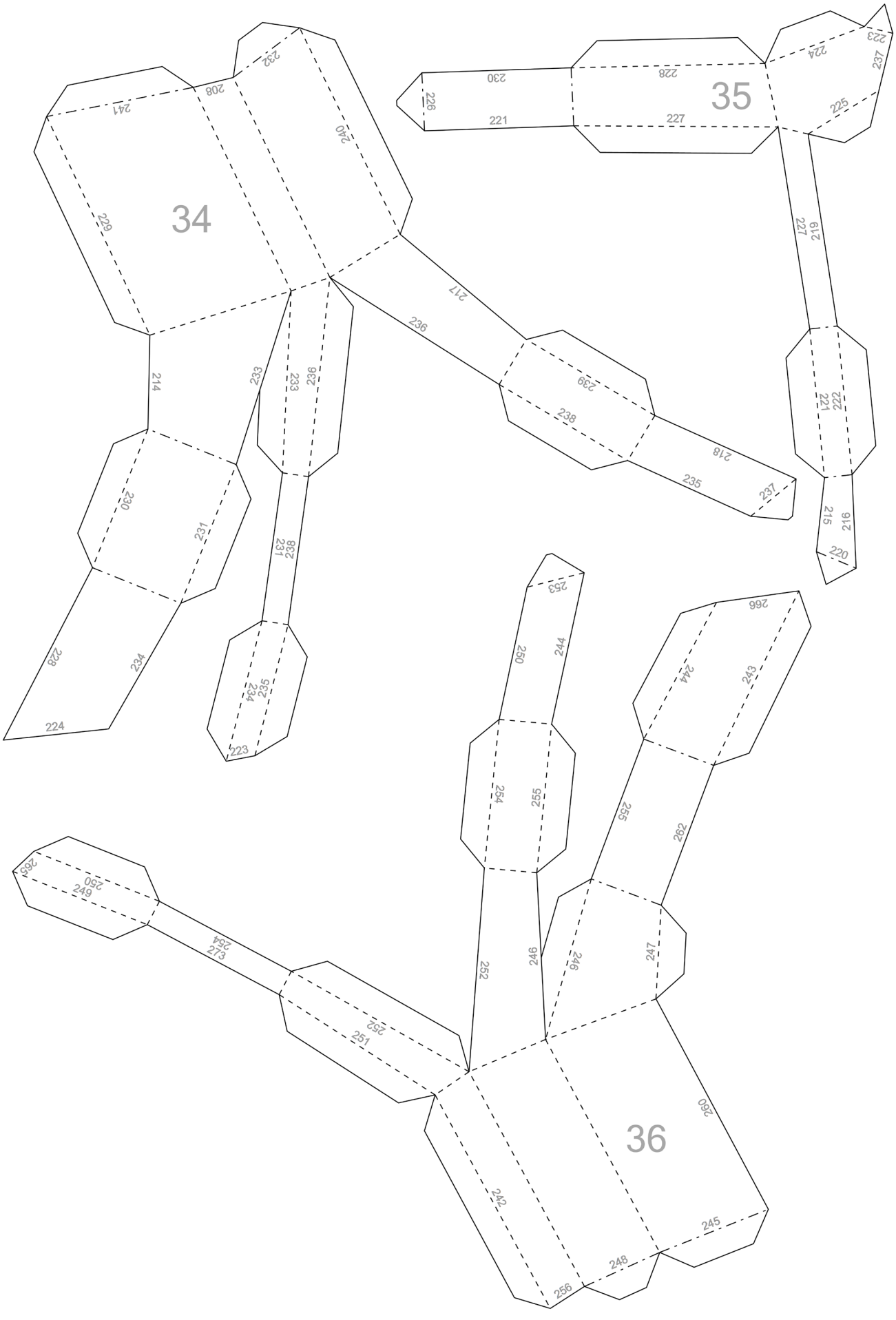
34
35
36

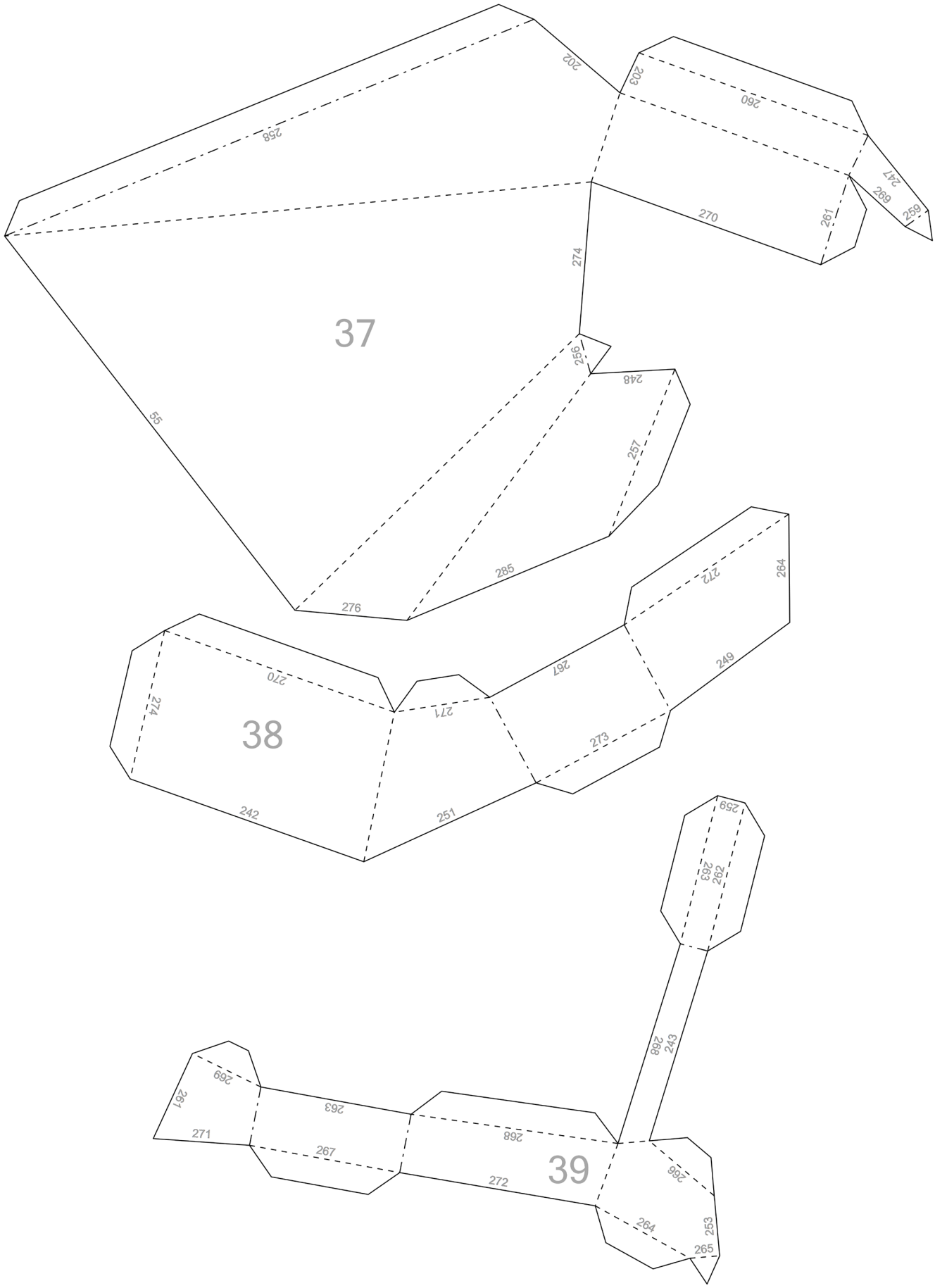
37
38
39
55
202
203
258
260
247
269
259
270
261
274
256
248
257
285
276
272
284
270
274
271
267
249
273
242
251
259
263
262
268
243
269
261
263
271
267
268
272
266
264
253
265

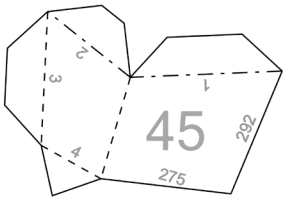
45
1
2
3
4
292
275

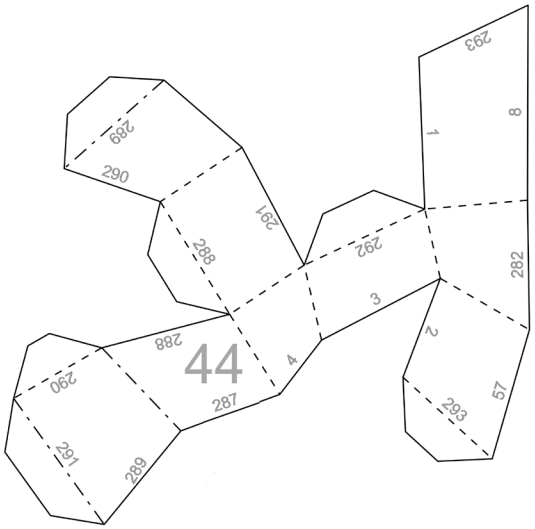
44
293
8
1
289
290
291
288
292
282
3
2
288
4
290
287
291
289
293
57

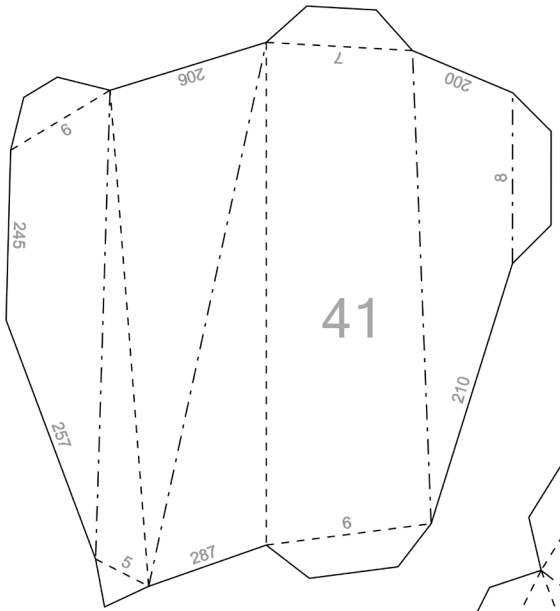
41
7
206
200
9
8
245
257
210
6
5
287

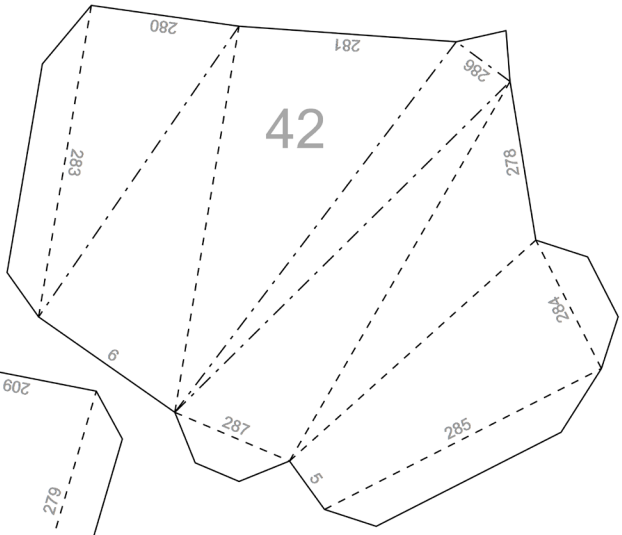
42
280
281
286
283
278
284
6
287
285
5

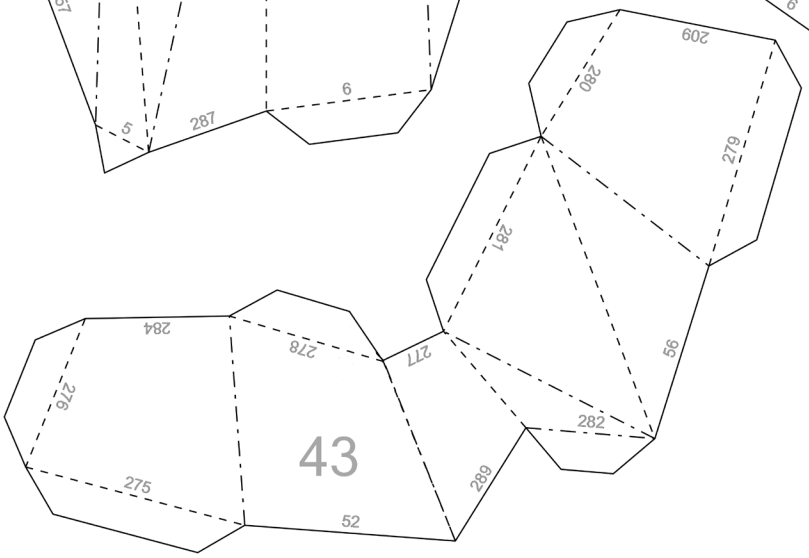
43
209
280
279
281
56
277
282
284
278
276
275
52
289

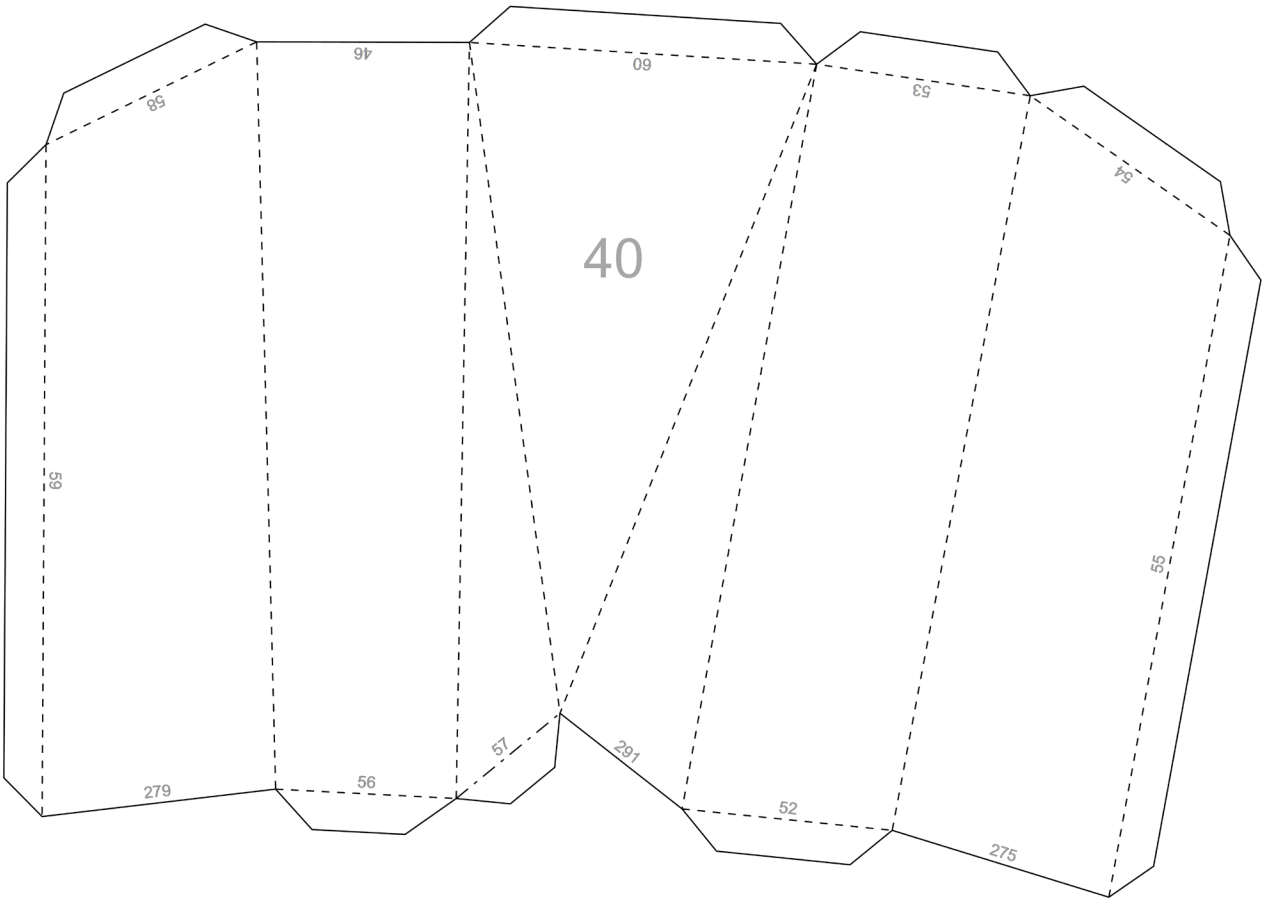
40
46
60
53
54
58
59
55
279
56
57
291
52
275