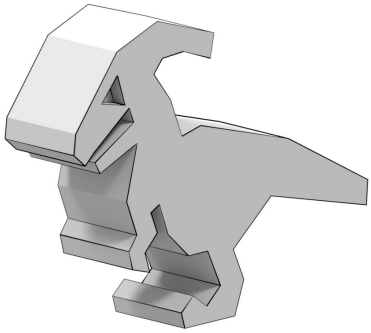

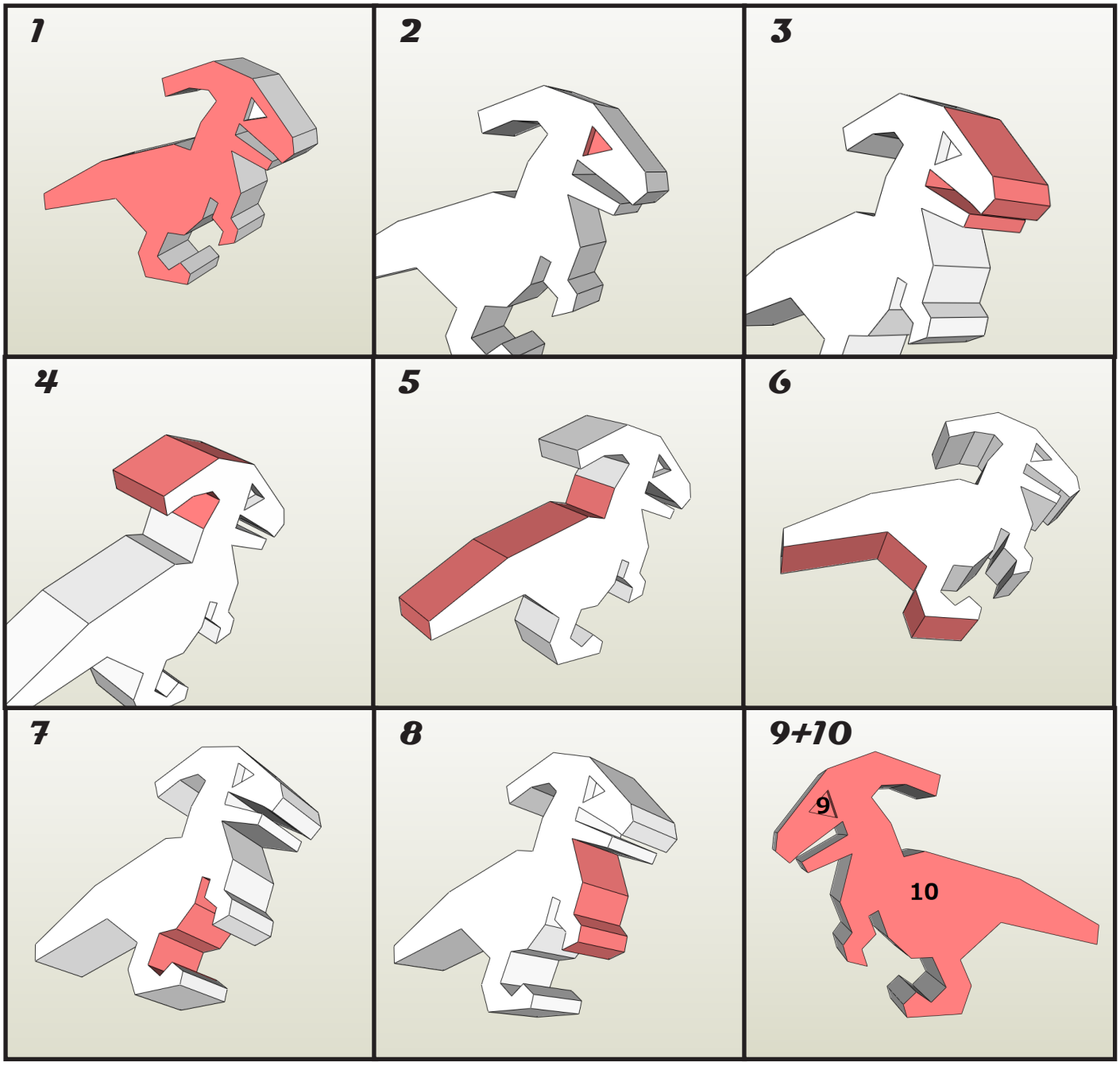
1
2
3
4
5
6
7
8
9+10
9
10

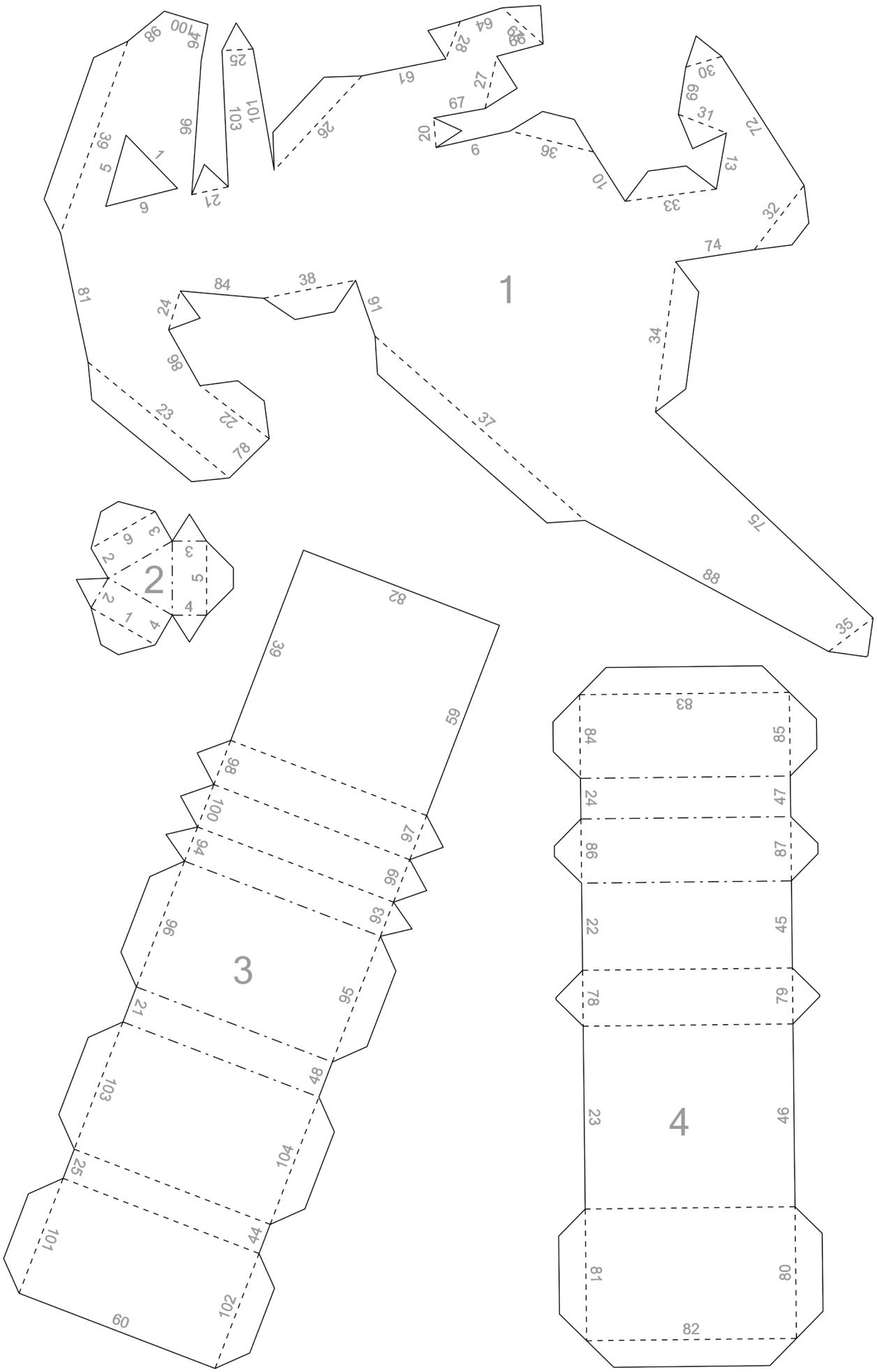
1
2
3
4

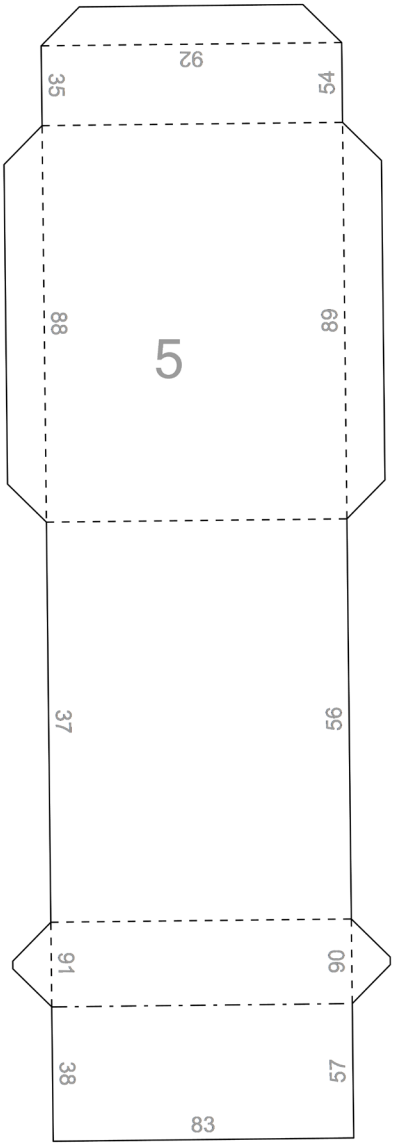
92
35
54
5
88
89
37
56
91
90
38
57
83

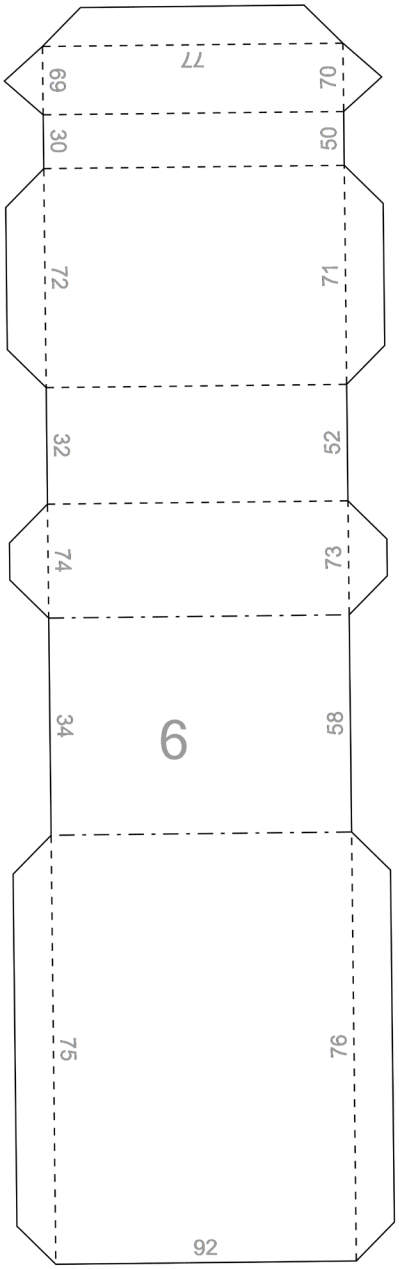
77
69
70
30
50
72
71
32
52
74
73
6
34
58
75
76
92

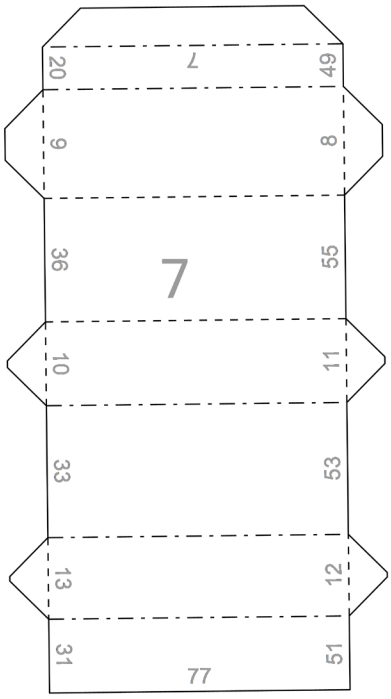
7
20
49
9
8
7
36
55
10
11
33
53
13
12
31
51
77

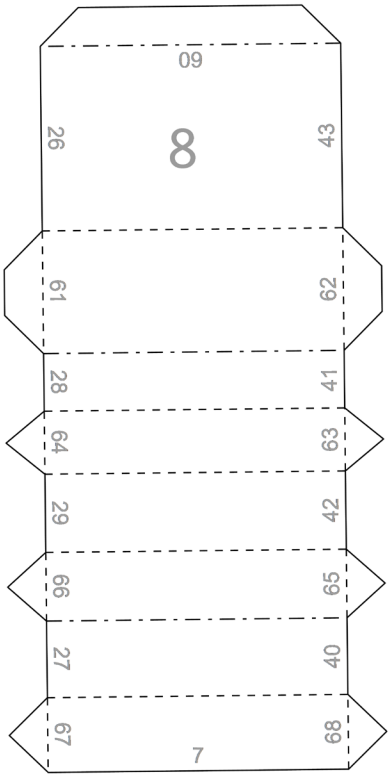
09
8
26
43
61
62
28
41
64
63
29
42
66
65
27
40
67
68
7

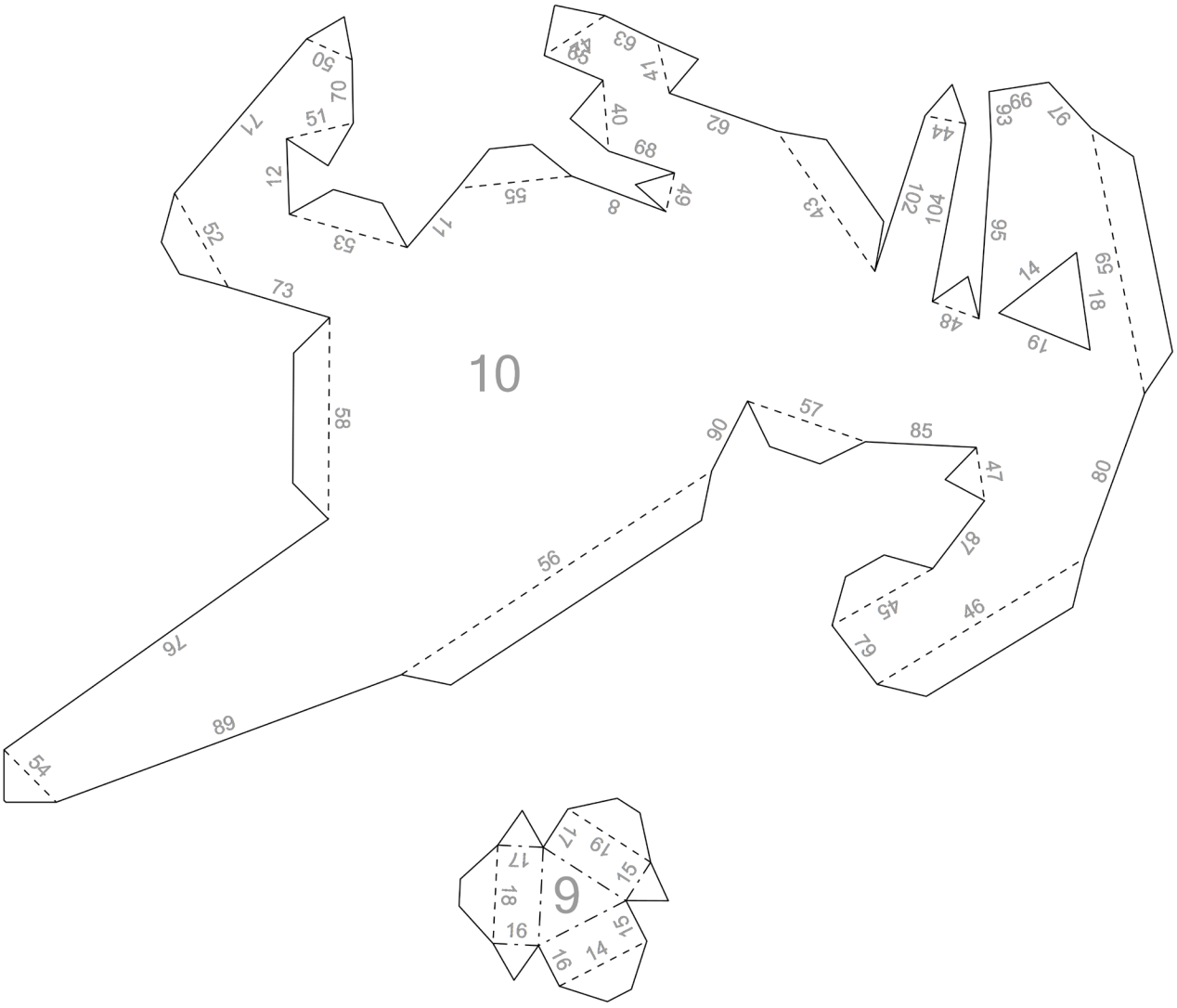
10
9