

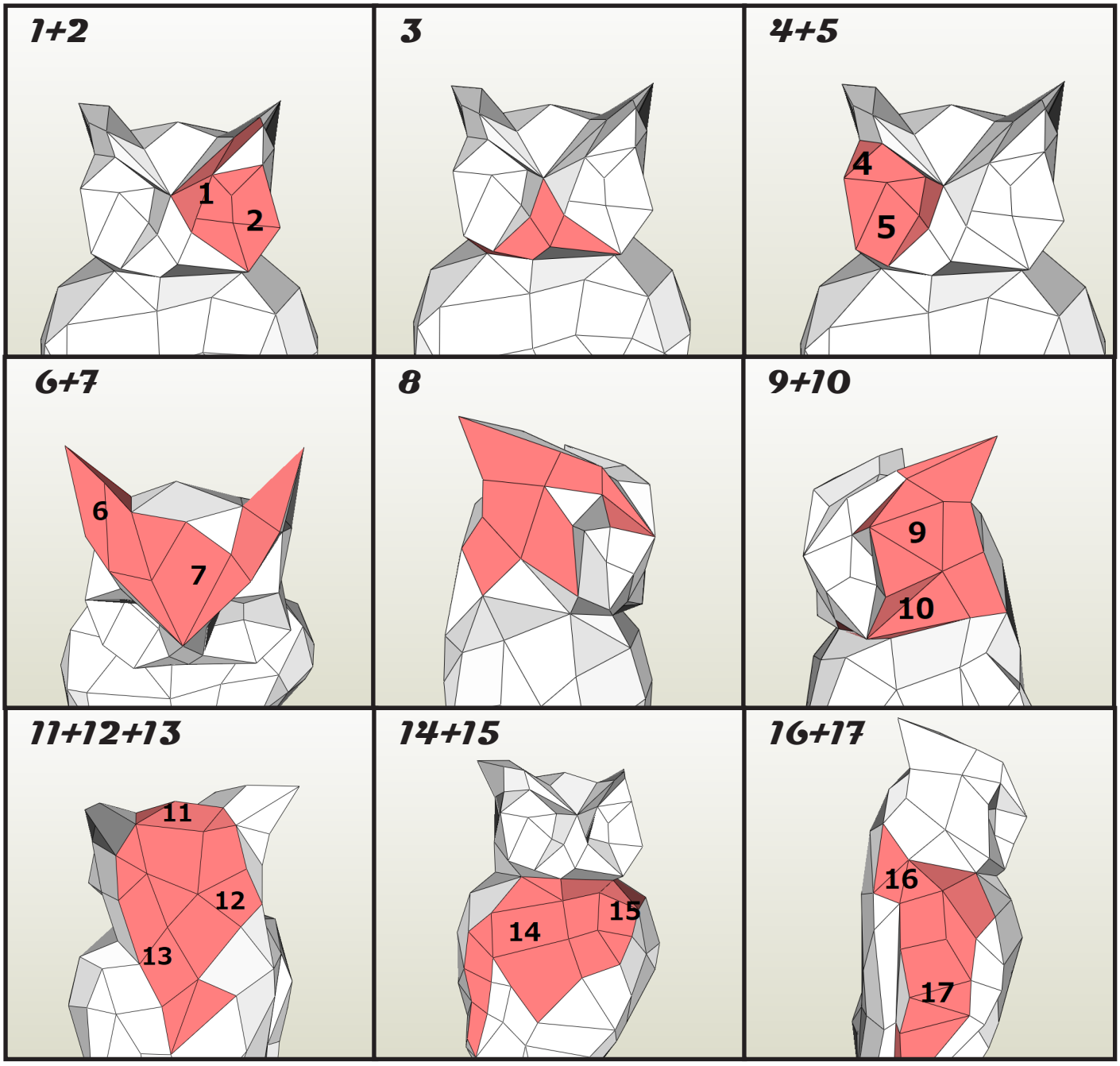
1+2
1
2
3
4+5
4
5
6+7
6
7
8
9+10
9
10
11+12+13
11
12
13
14+15
14
15
16+17
16
17

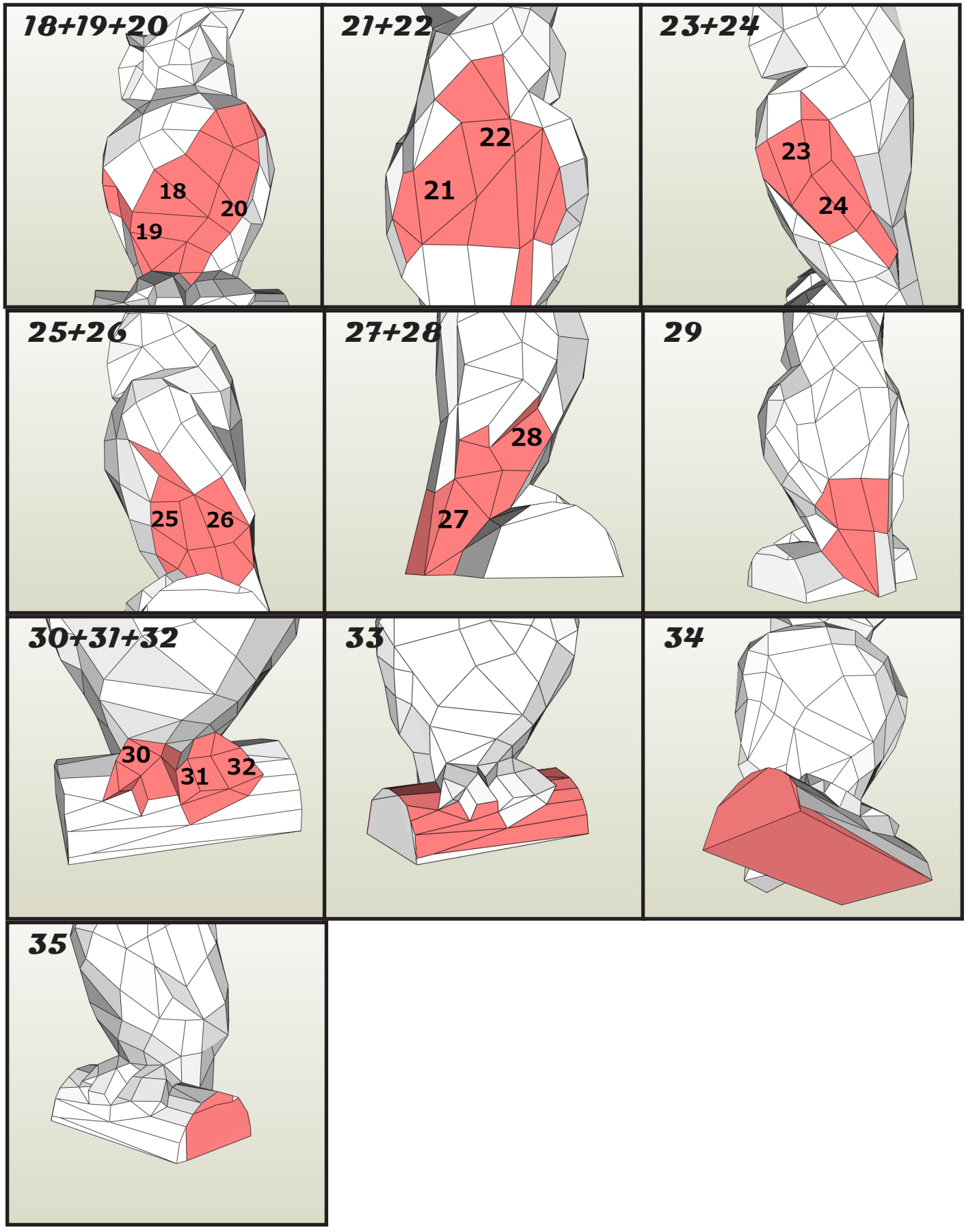
18+19+20
18
19
20
21+22
21
22
23+24
23
24
25+26
25
26
27+28
27
28
29
30+31+32
30
31
32
33
34
35

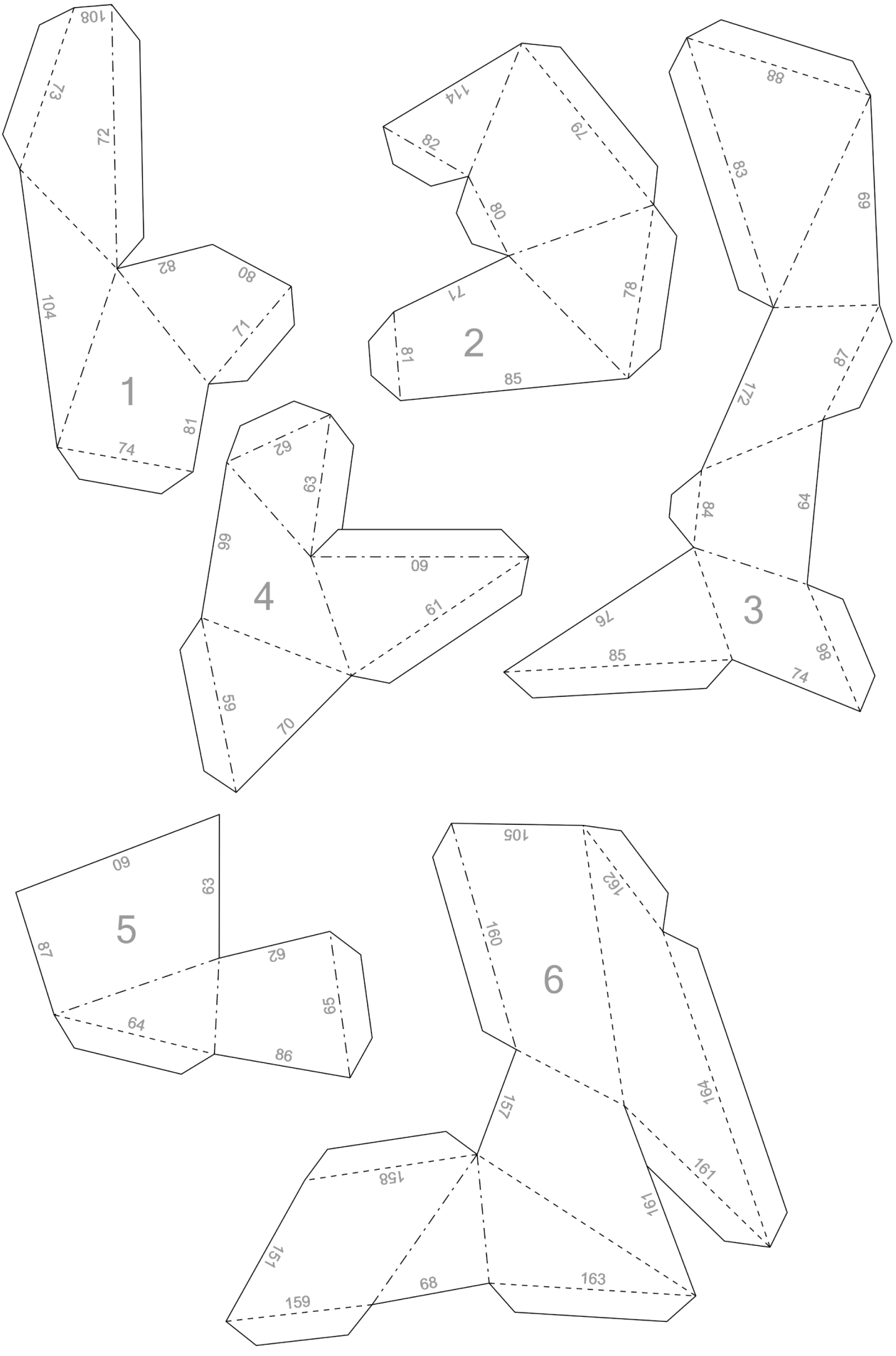
1
2
3
4
5
6

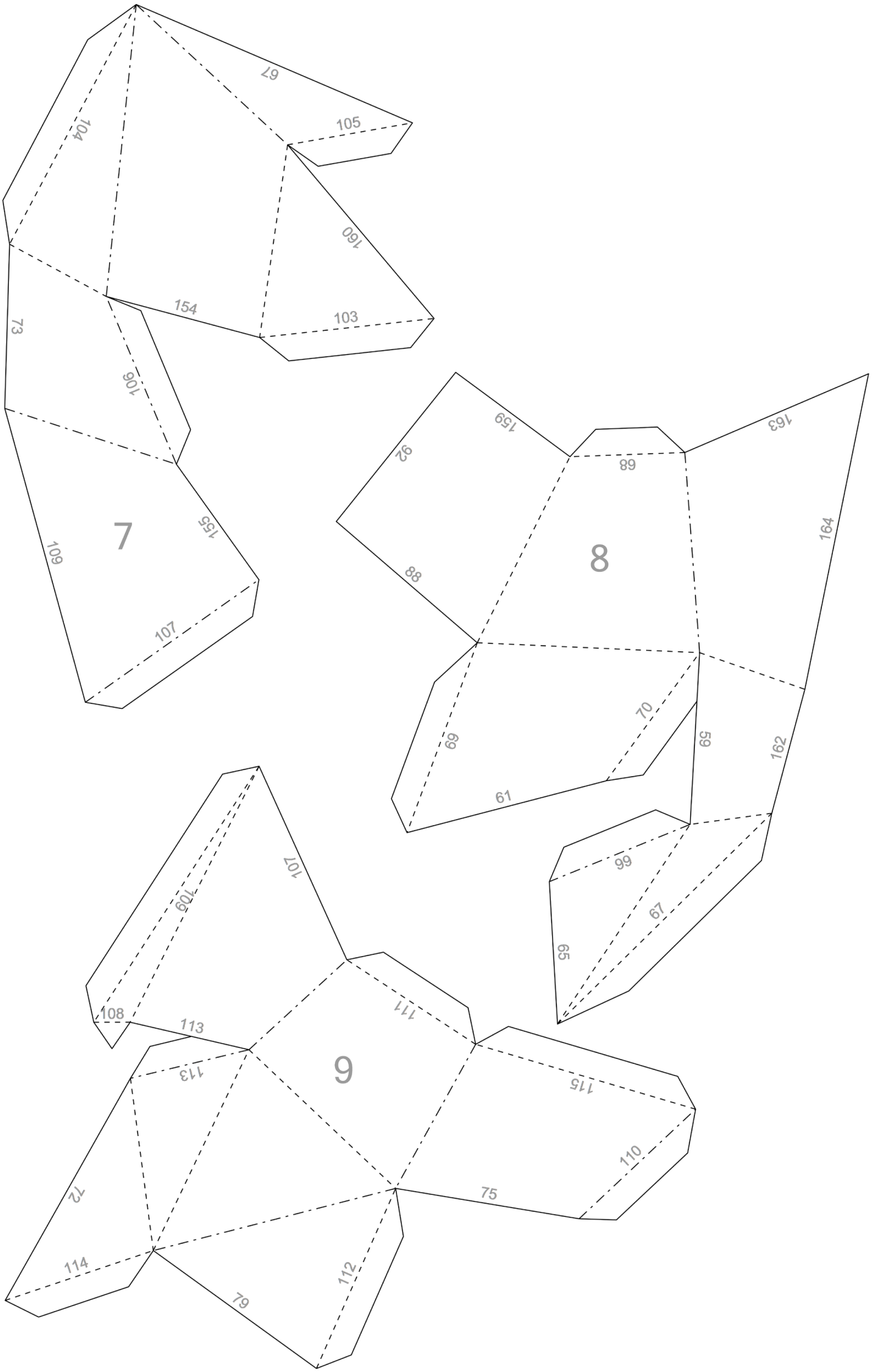
67
104
105
160
154
103
73
106
7
109
155
107
159
92
89
163
8
88
164
70
69
59
162
61
99
66
67
65
107
109
108
113
111
9
113
115
110
72
75
114
112
79

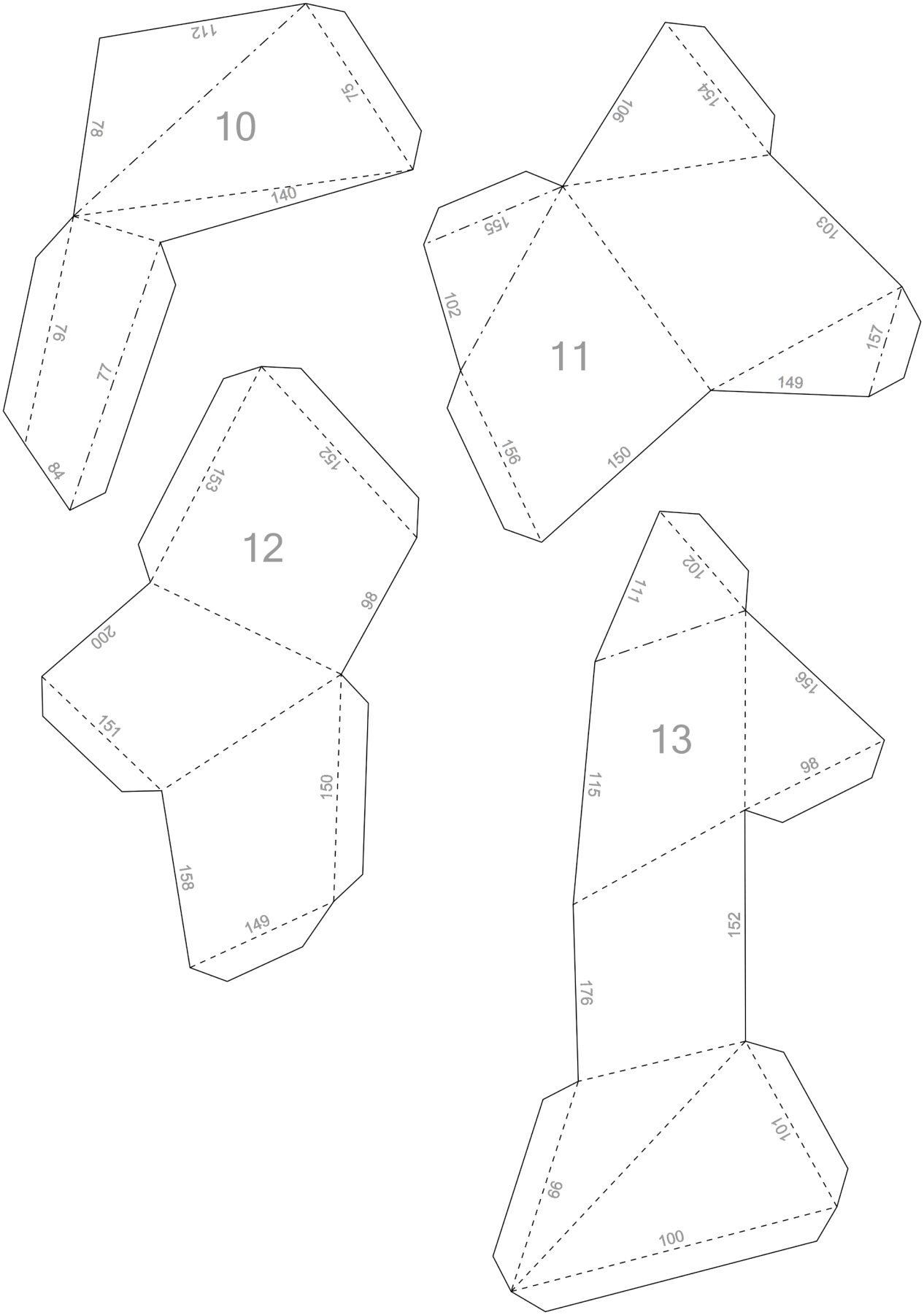
10
112
75
78
140
76
77
84
11
154
106
155
103
102
157
149
156
150
12
153
152
98
200
151
150
158
149
13
102
171
156
115
98
152
176
101
99
100

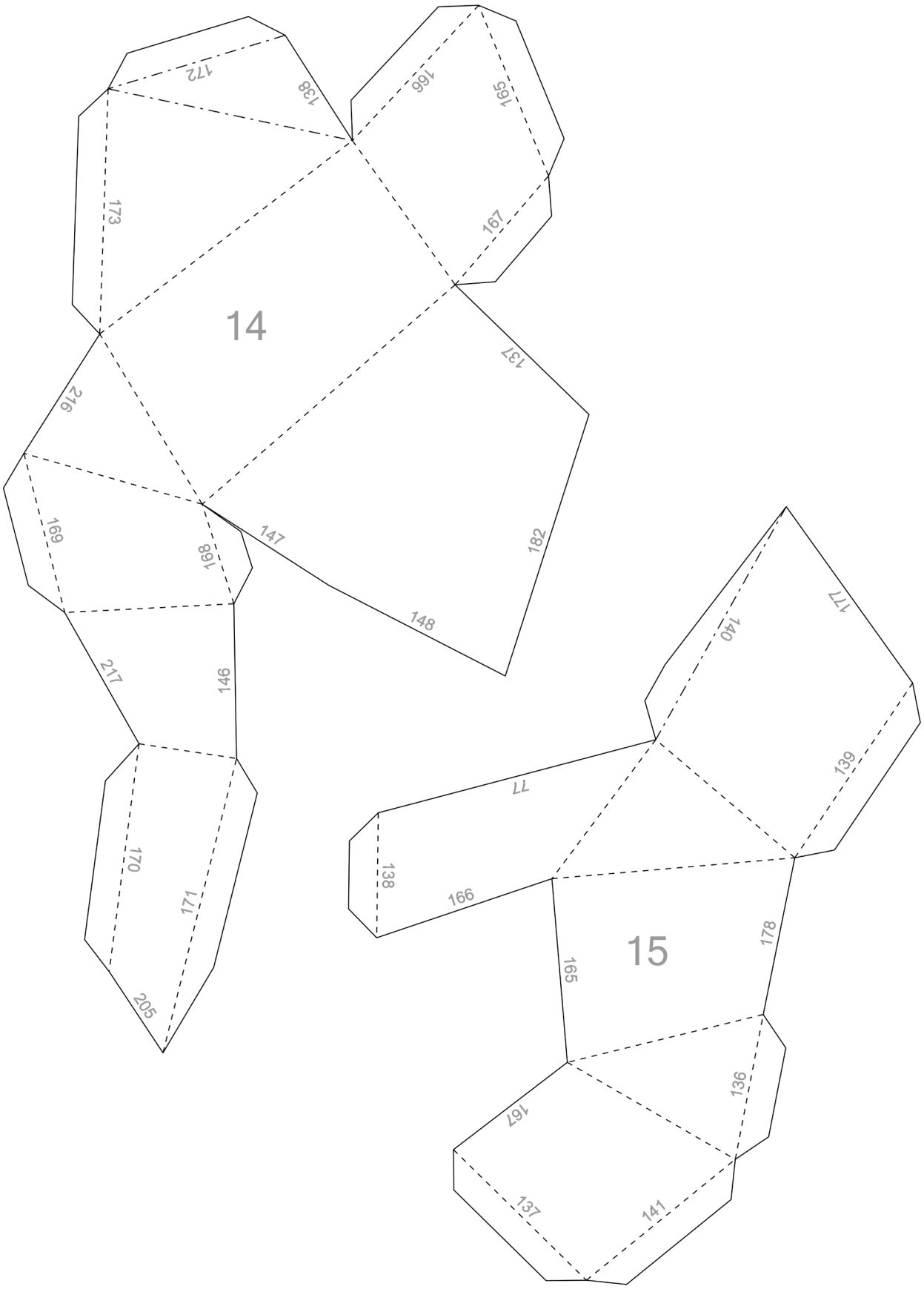
14
172
138
166
165
173
167
137
216
169
168
147
182
148
217
146
170
171
205
15
171
140
139
77
138
166
178
165
136
167
137
141

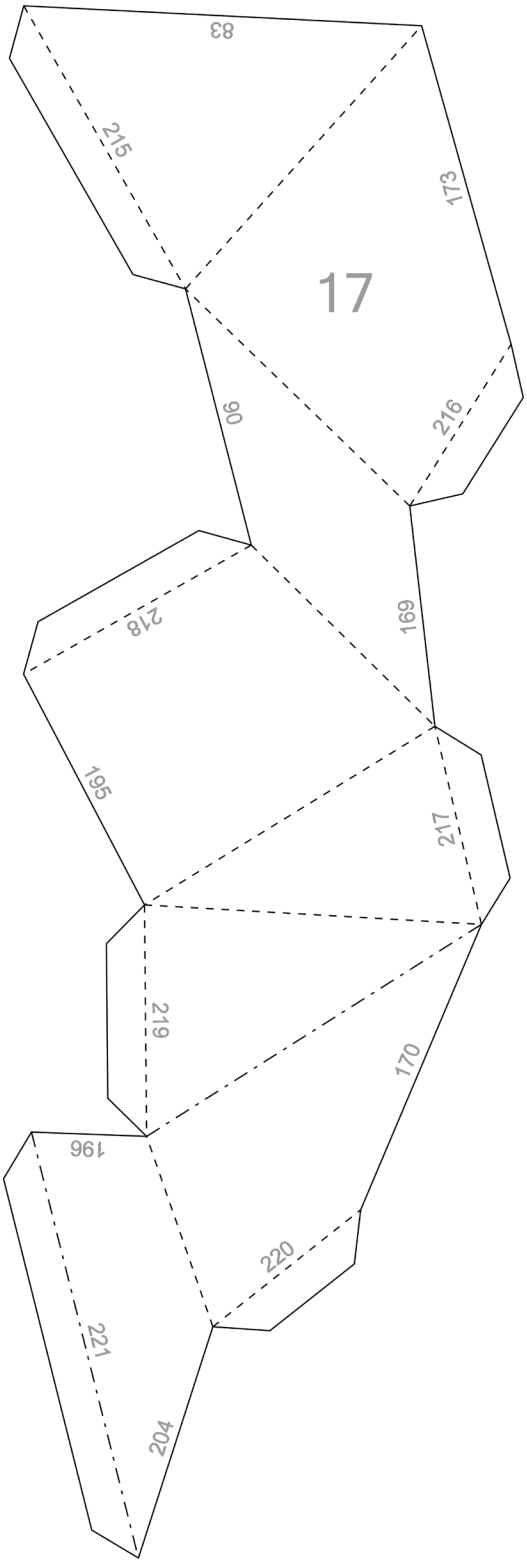
83
215
173
17
90
216
218
169
195
217
219
170
196
220
221
204

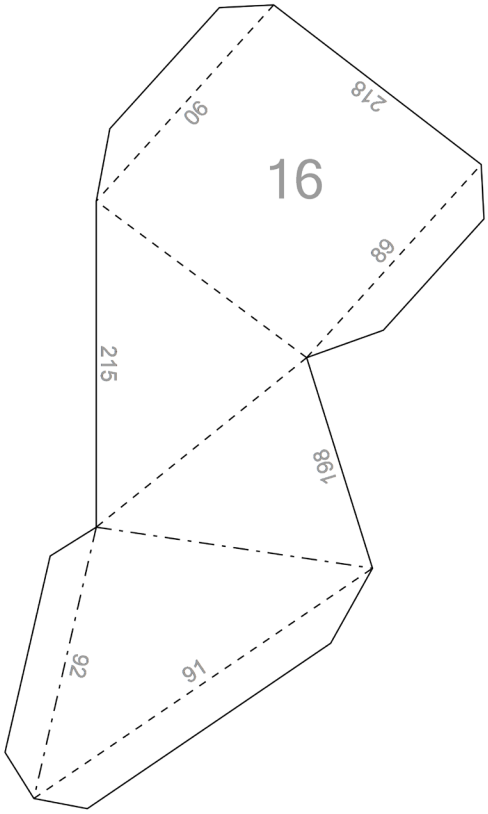
90
218
16
68
215
198
92
91

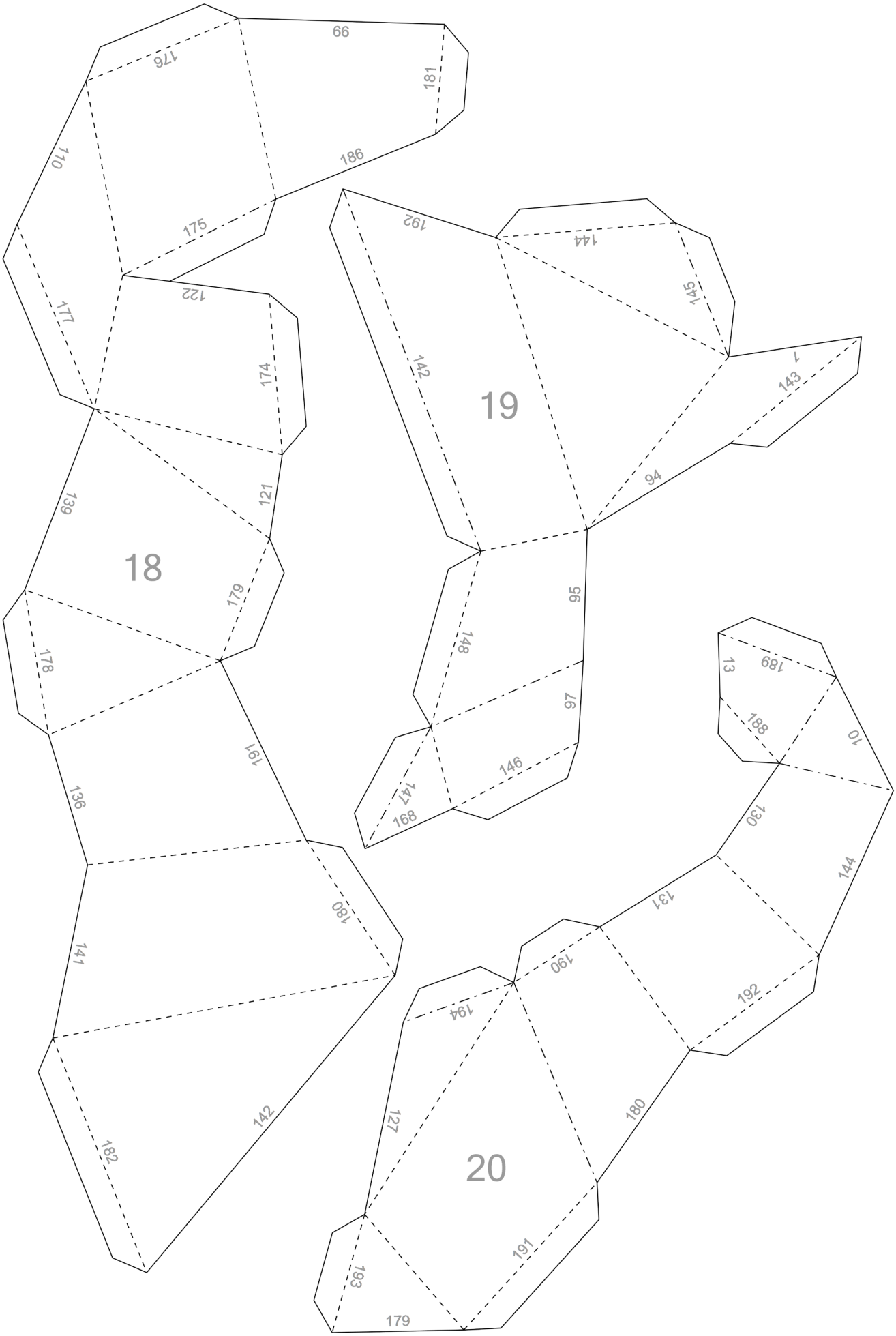
18
19
20
66
176
181
110
186
175
122
177
174
121
139
179
178
191
136
180
141
142
182
192
144
145
142
1
143
94
95
148
97
146
147
168
13
189
188
10
130
144
131
190
192
194
127
180
191
193
179

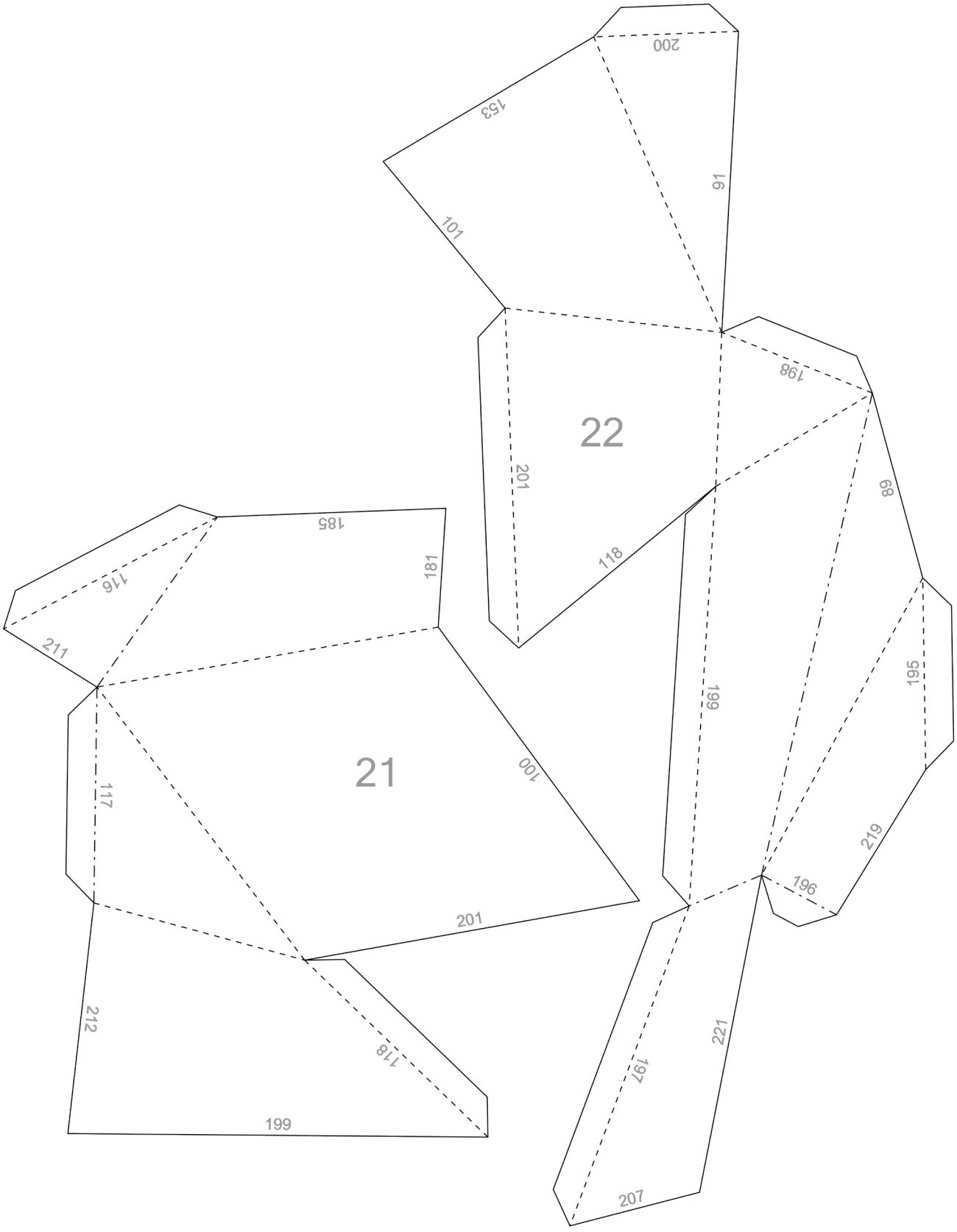
200
153
91
101
198
22
201
89
118
185
181
116
211
199
195
21
100
117
219
196
201
212
118
221
197
199
207

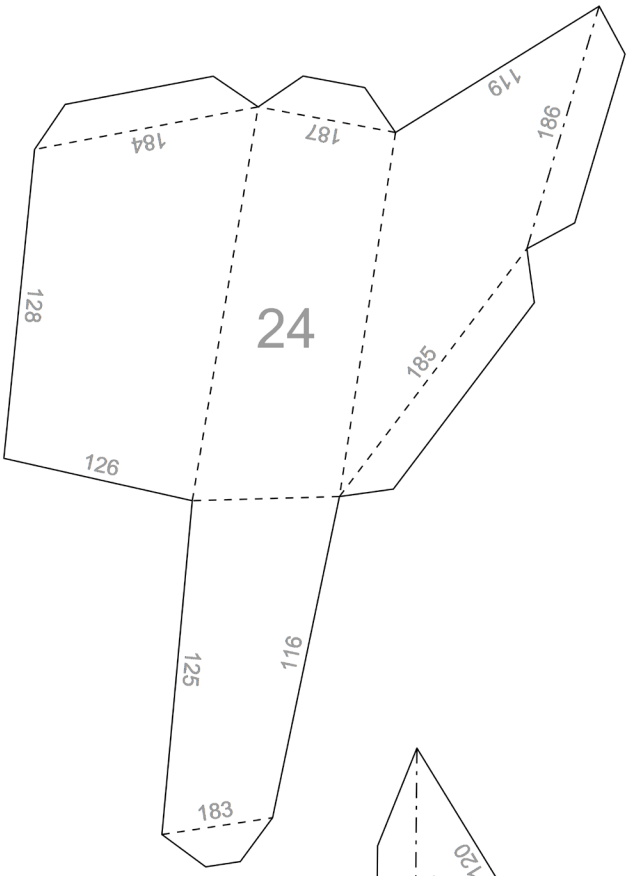
24
184
187
119
186
128
185
126
125
116
183

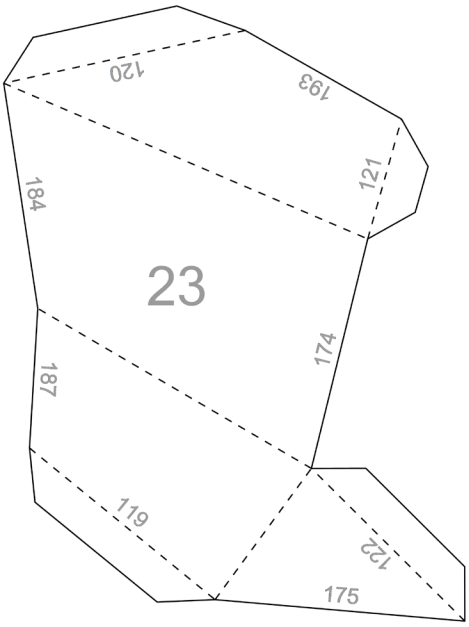
23
120
193
121
184
174
187
119
122
175

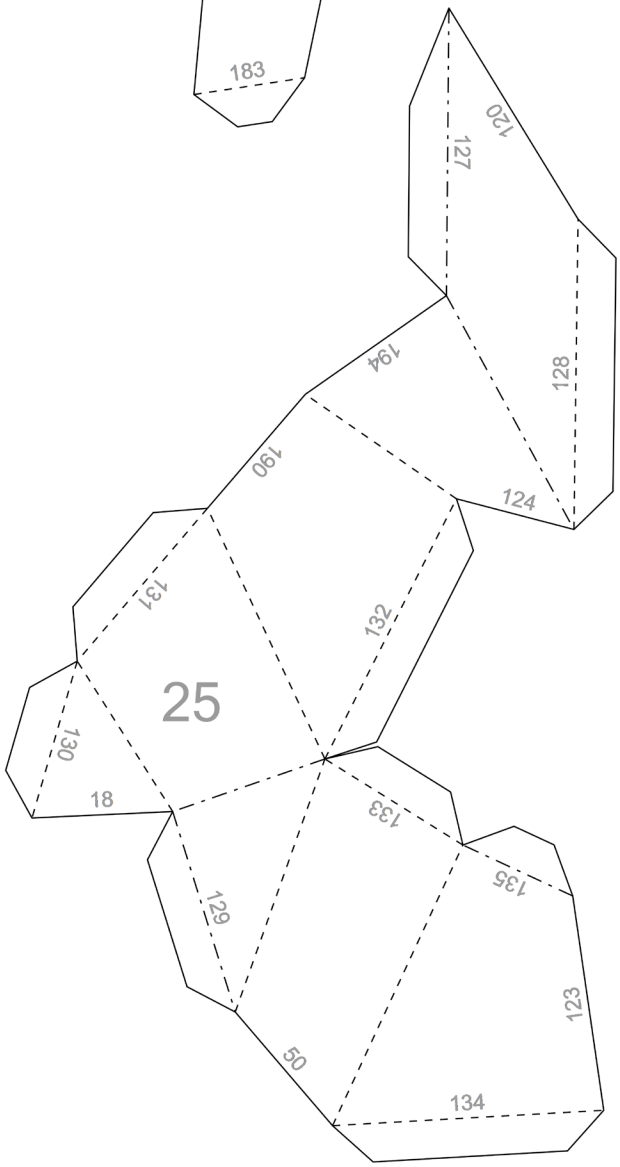
25
120
127
194
128
190
124
131
132
130
18
133
135
129
123
50
134

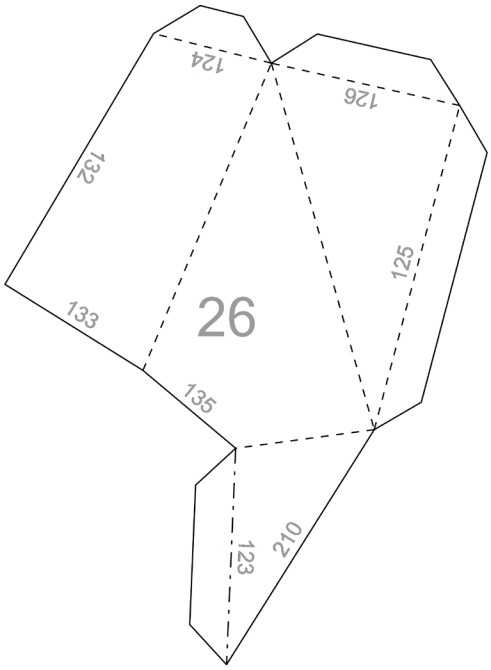
26
124
126
132
125
133
135
123
210

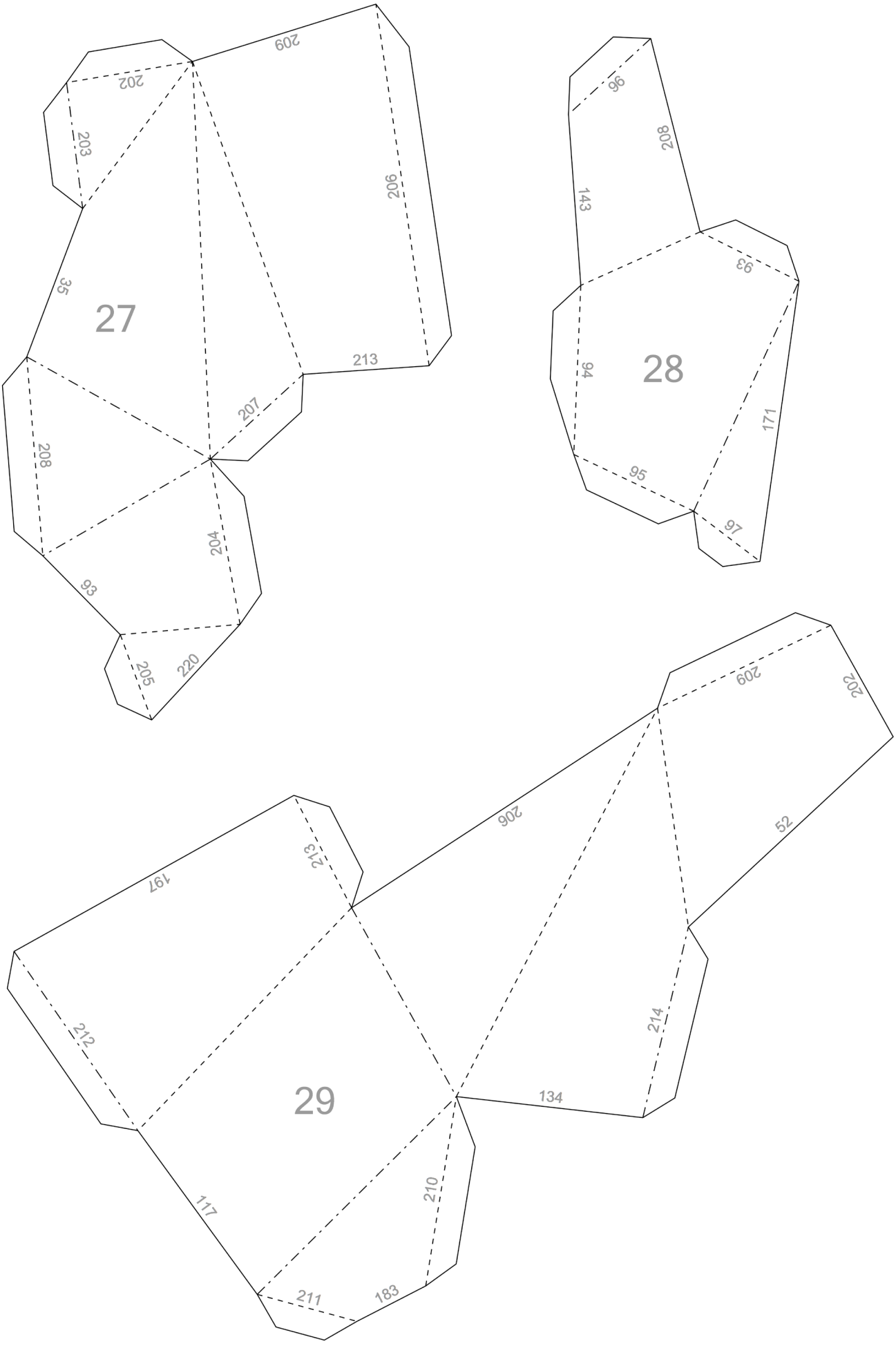
27
209
202
203
206
35
213
207
208
204
93
205
220
28
96
208
143
93
94
171
95
97
29
209
202
206
52
213
197
214
212
134
210
117
211
183

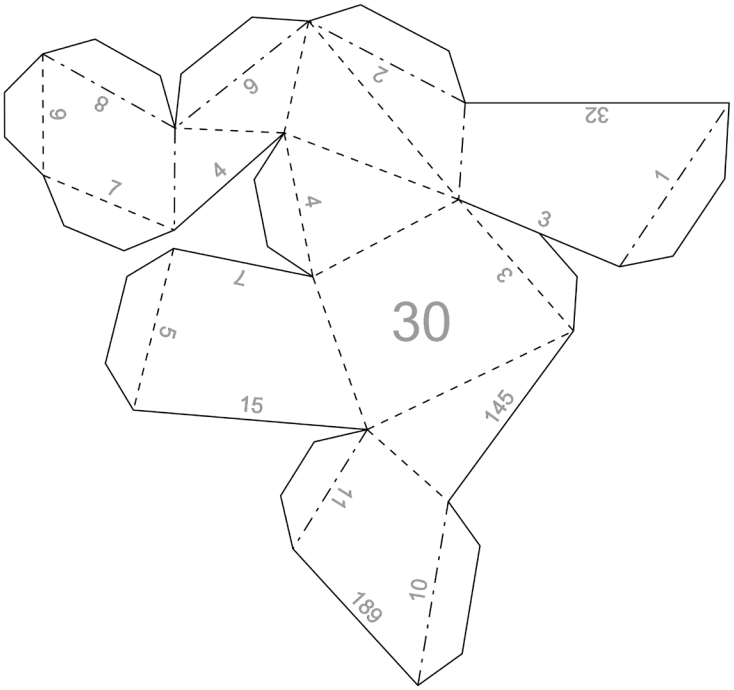
30
9
8
6
2
32
1
7
4
4
3
3
7
5
15
145
11
10
189

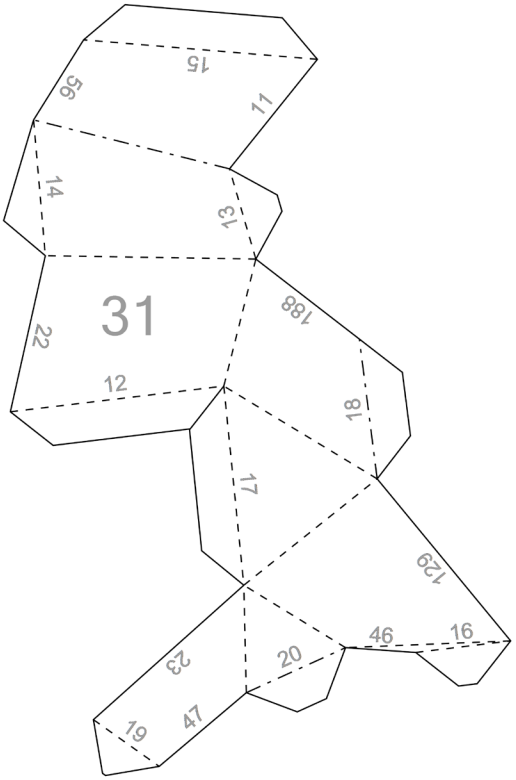
31
15
56
11
14
13
22
188
12
18
17
129
46
16
23
20
19
47

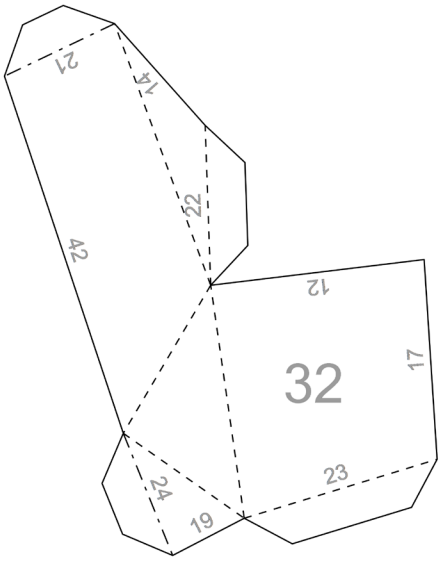
32
21
14
22
42
12
17
24
23
19

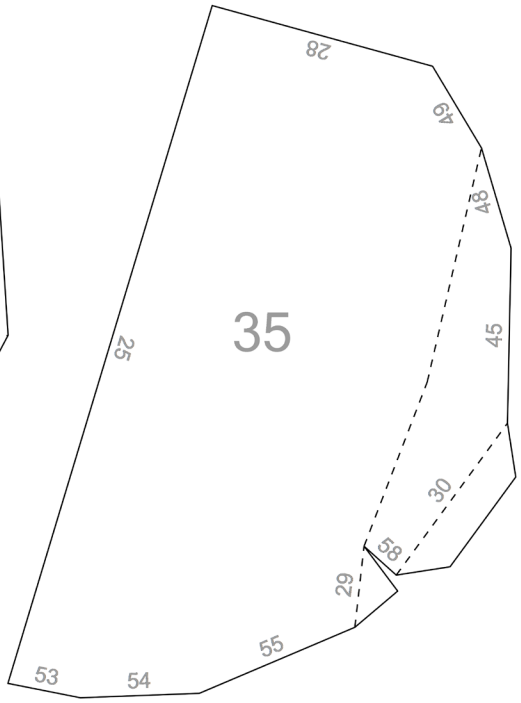
35
28
49
48
25
45
30
58
29
55
53
54

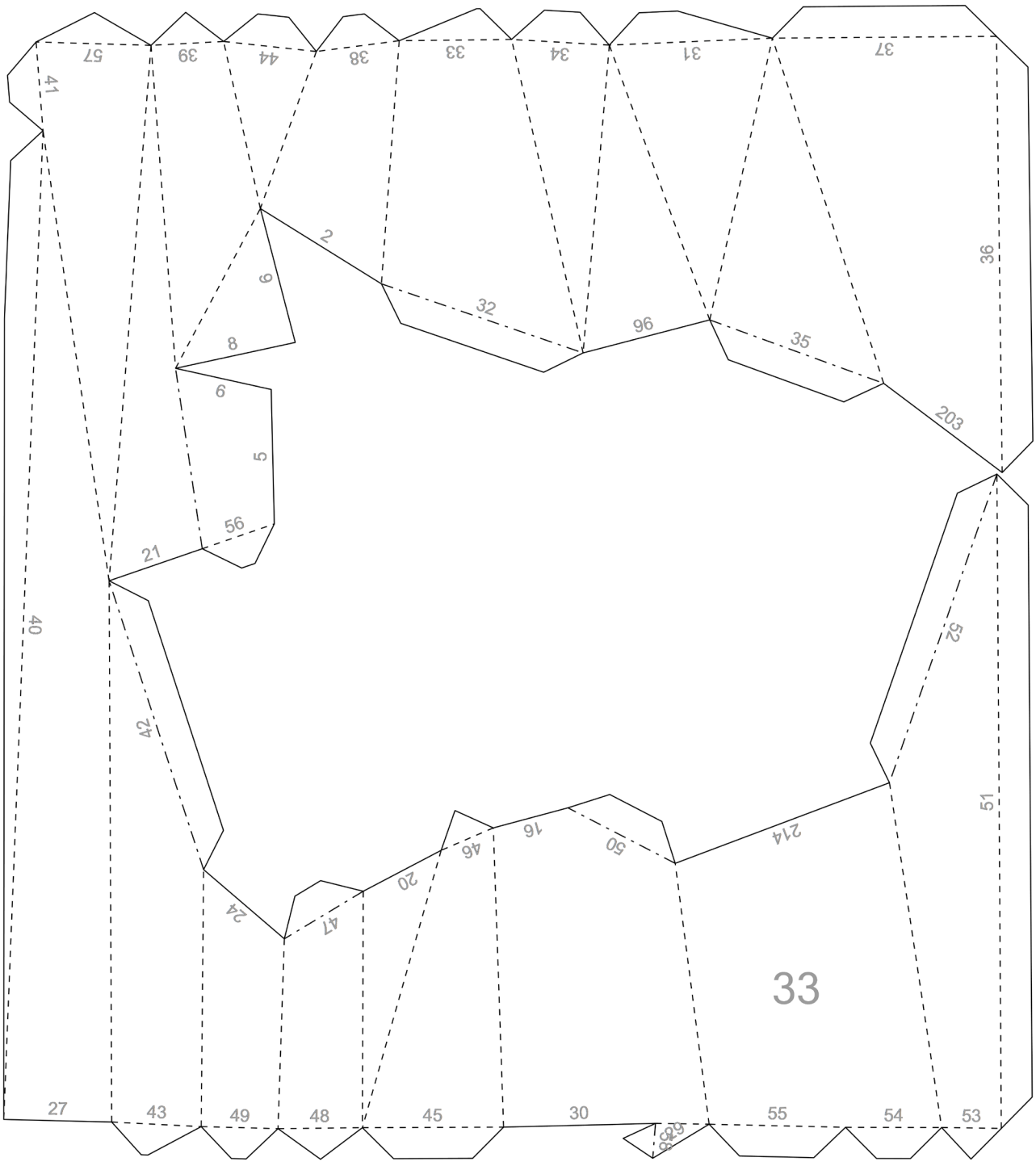
57
39
44
38
33
34
31
37
41
36
2
9
32
96
35
8
6
203
5
56
21
40
52
42
51
214
16
46
50
20
24
47
33
27
43
49
48
45
30
55
54
53

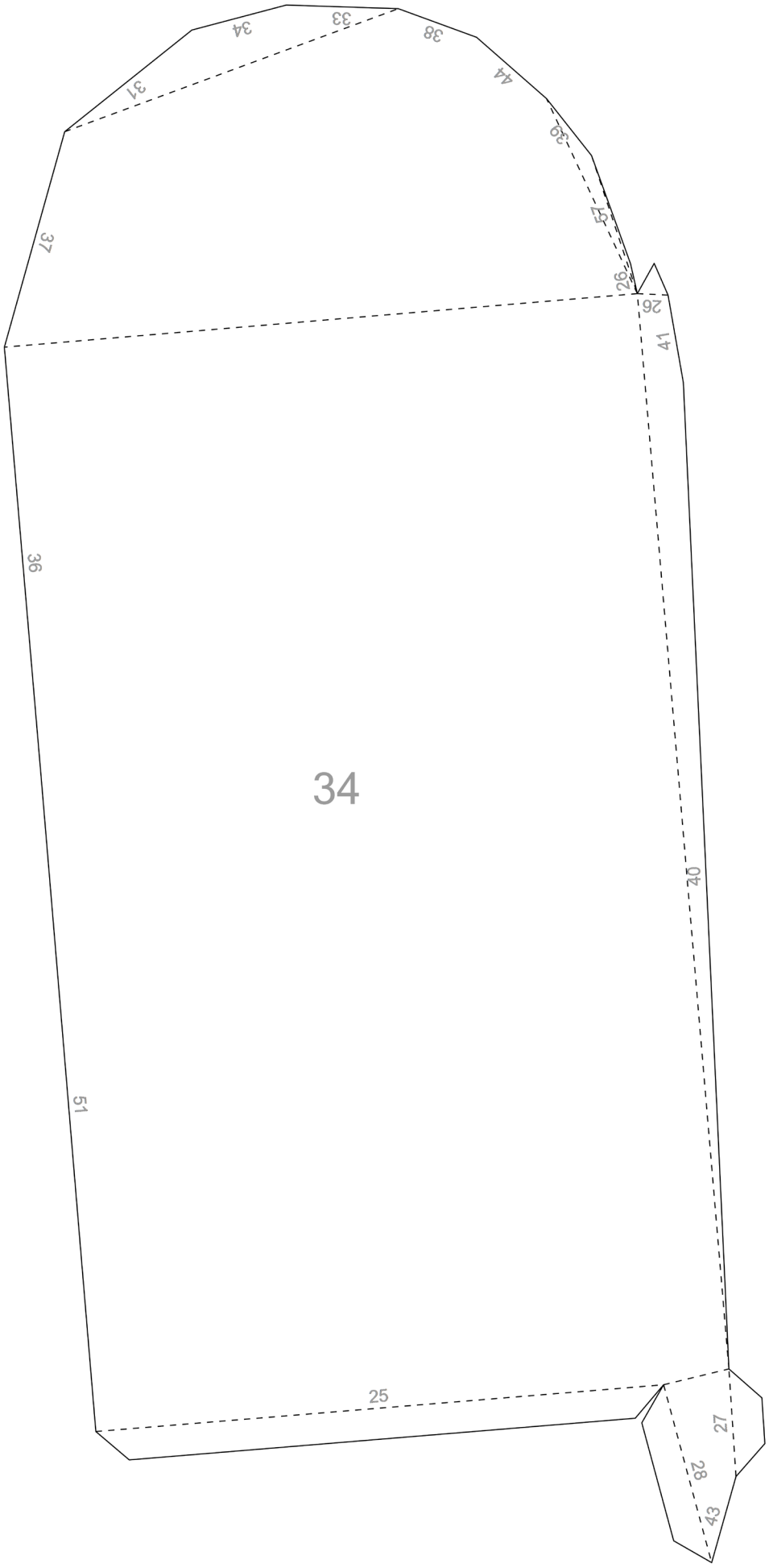
34
33
38
44
39
37
32
26
41
36
10
51
25
27
28
43