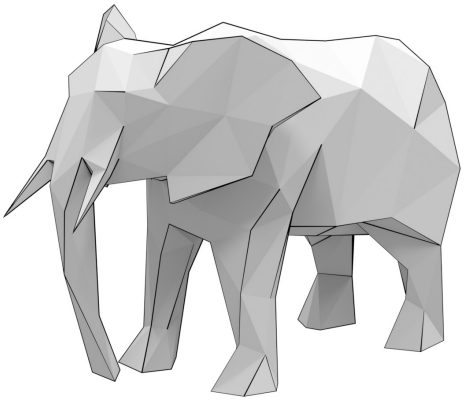

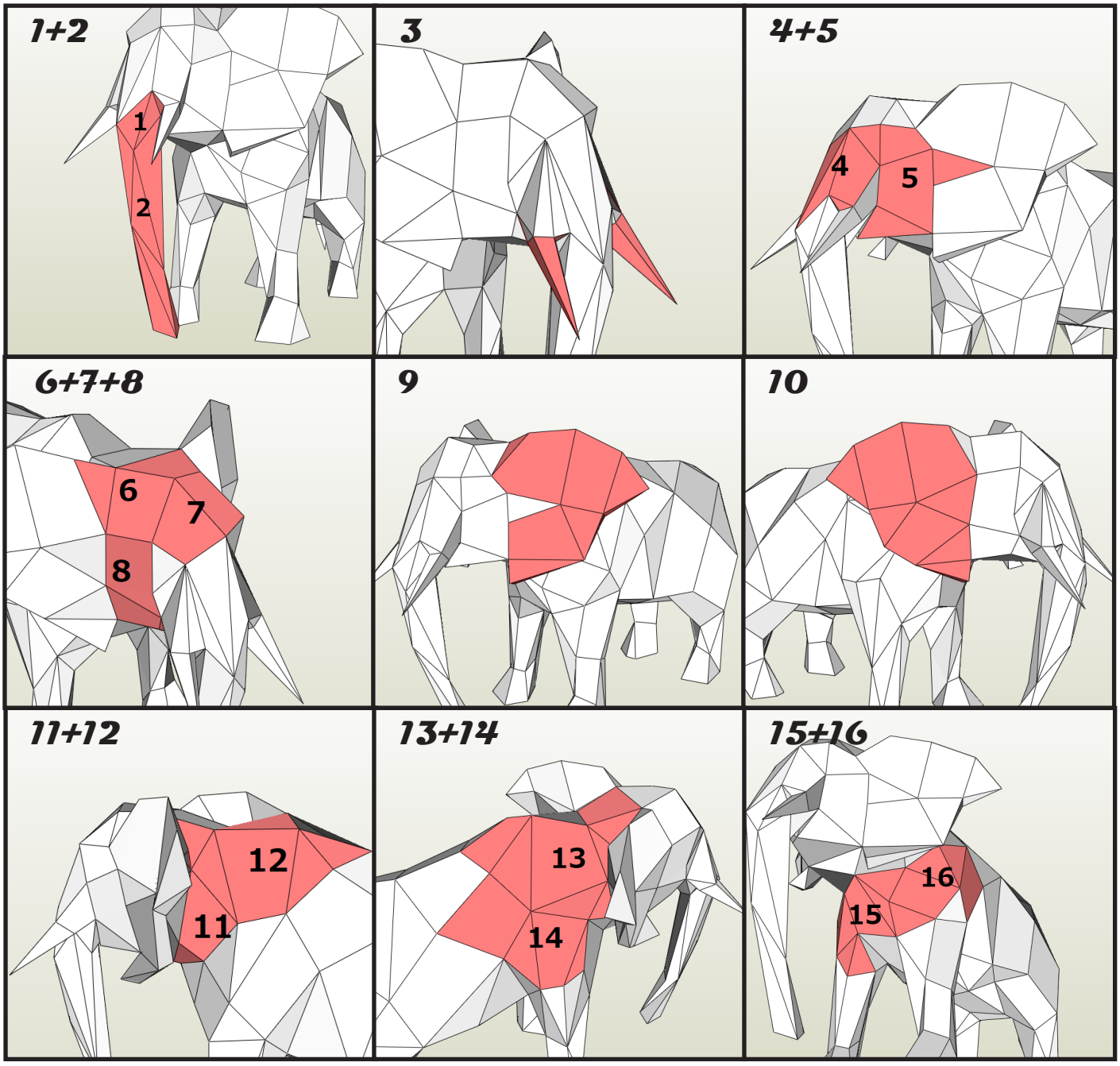
1+2
1
2
3
4+5
4
5
6+7+8
6
7
8
9
10
11+12
12
11
13+14
13
14
15+16
16
15

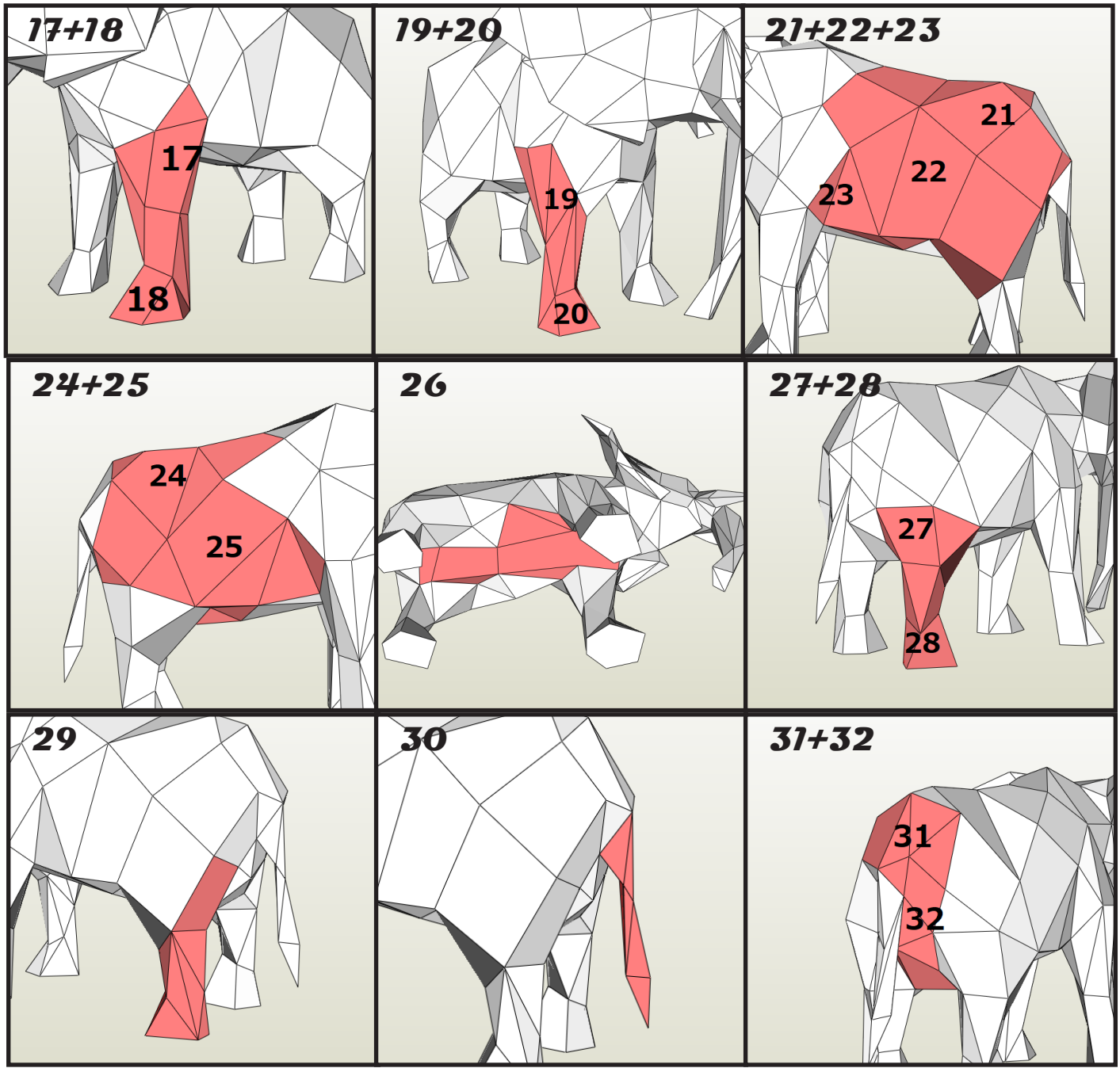
17+18
17
18
19+20
19
20
21+22+23
21
22
23
24+25
24
25
26
27+28
27
28
29
30
31+32
31
32

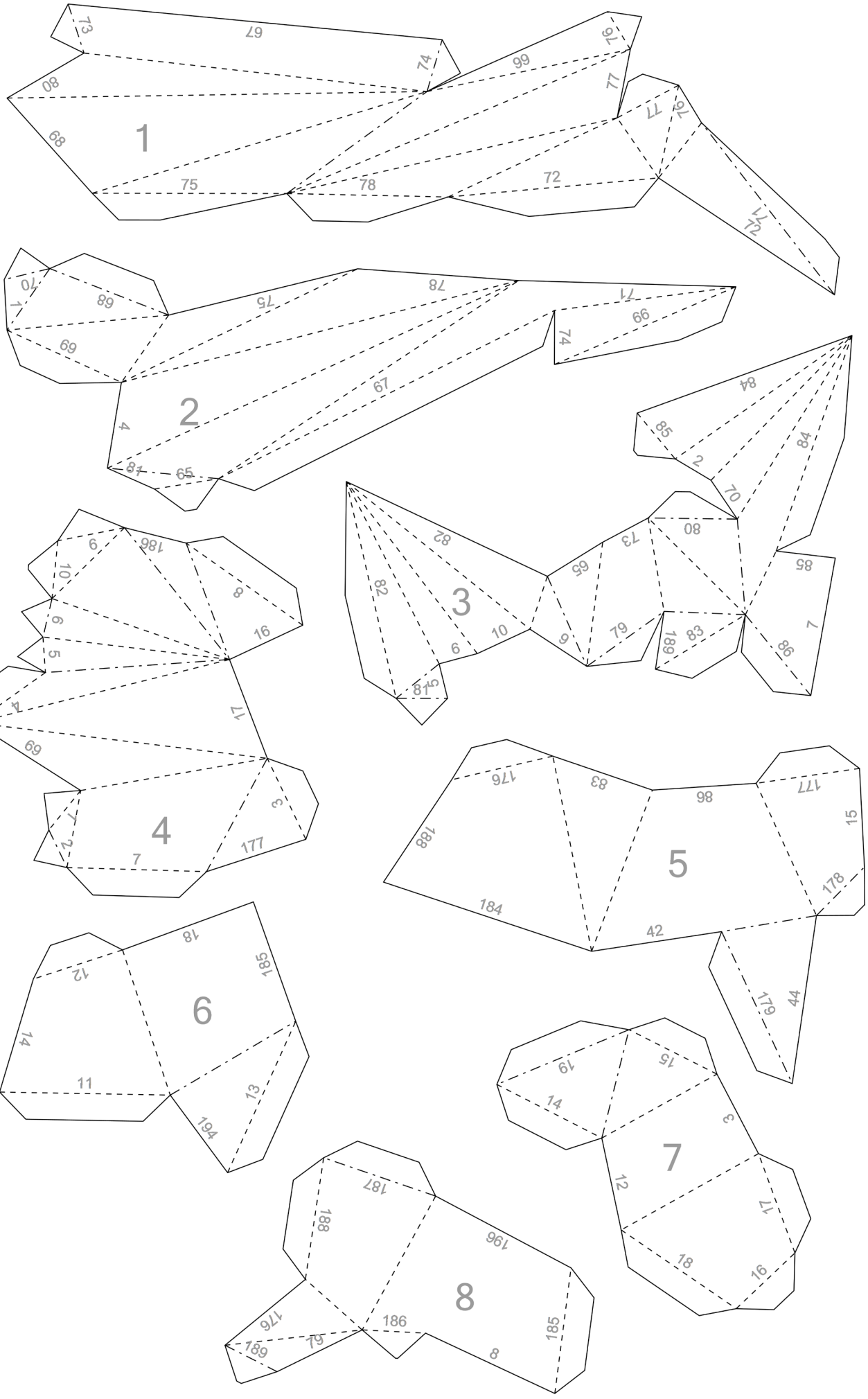
1
2
3
4
5
6
7
8

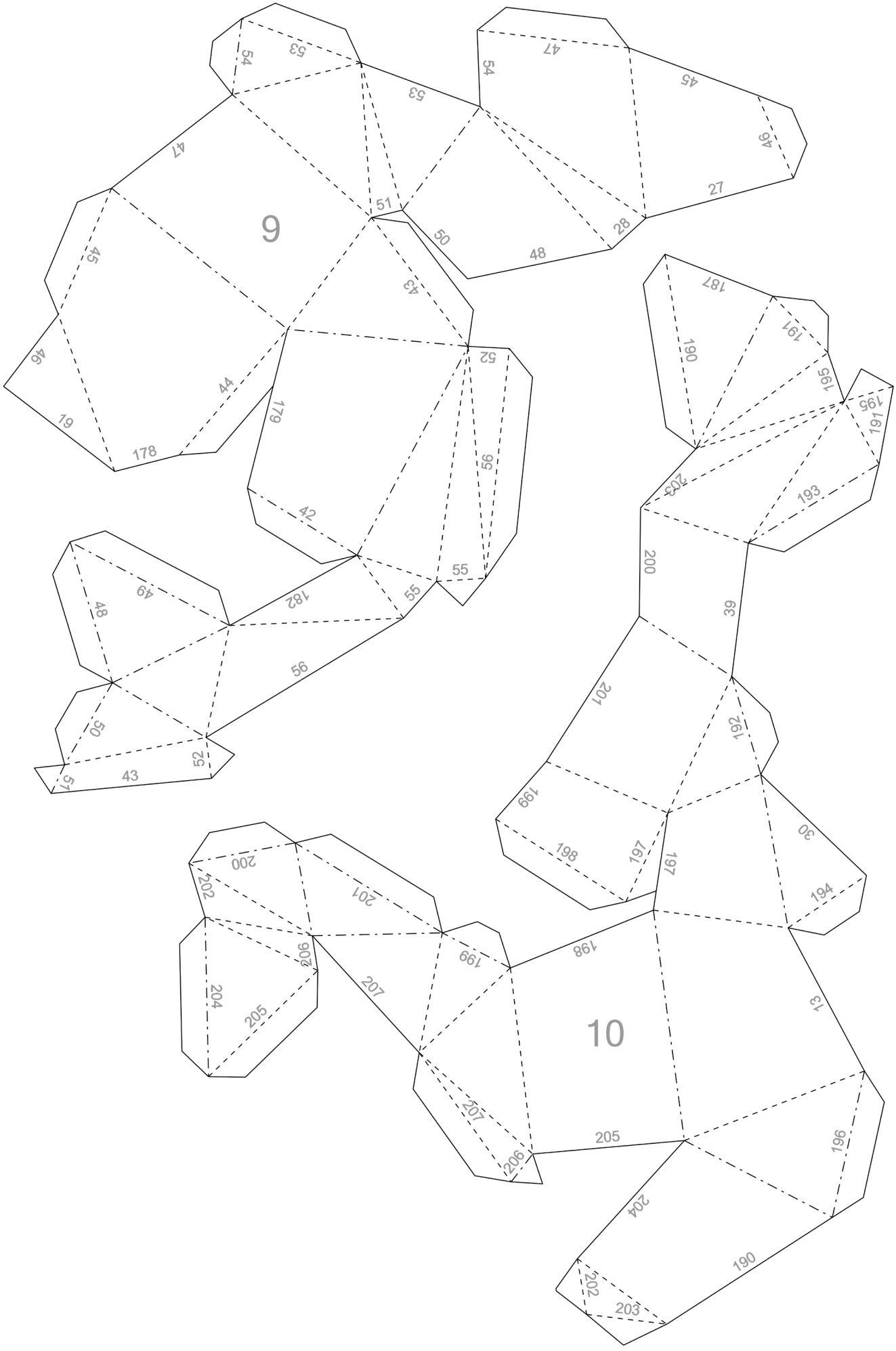
9
10

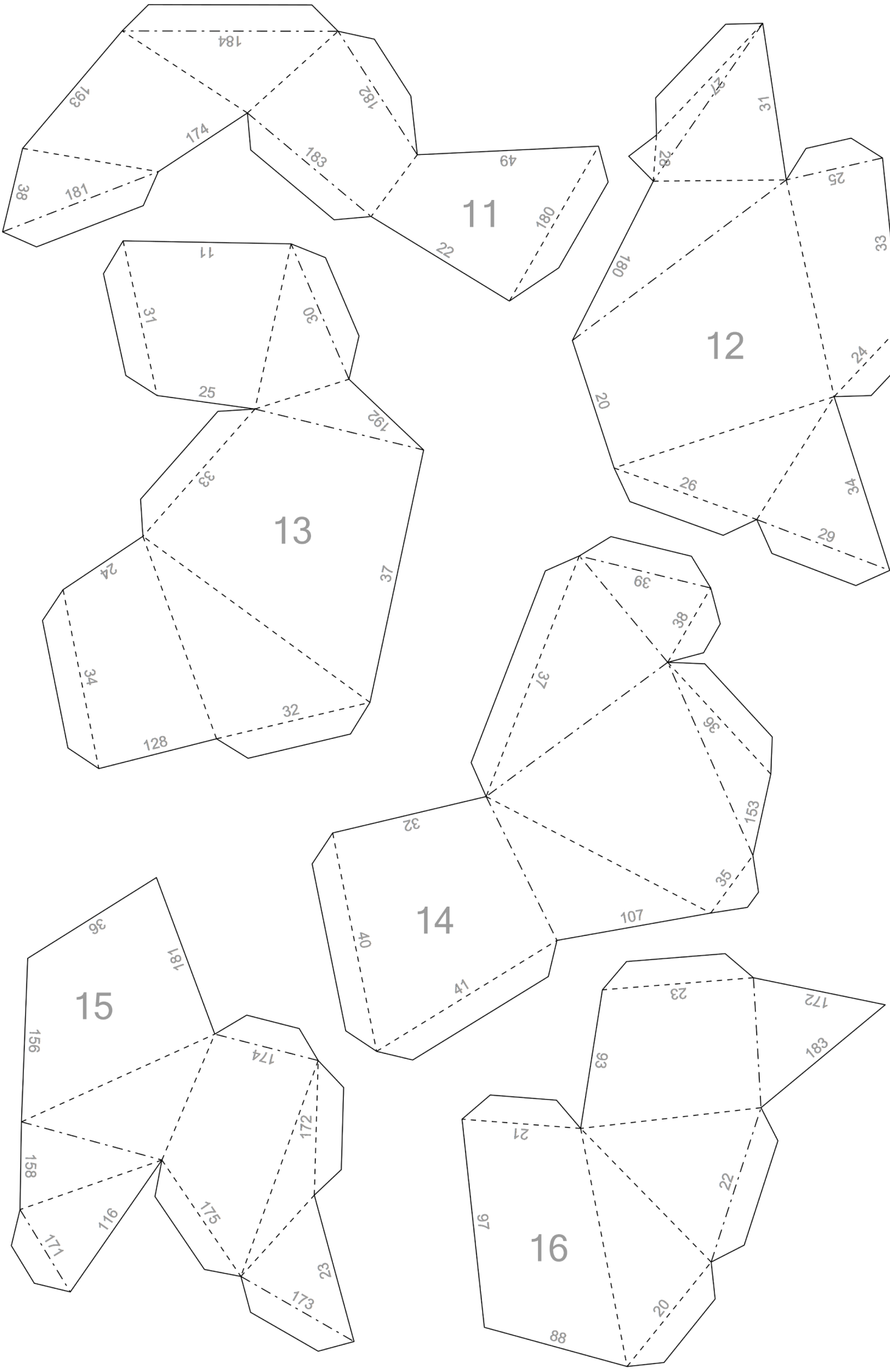
11
12
13
14
15
16

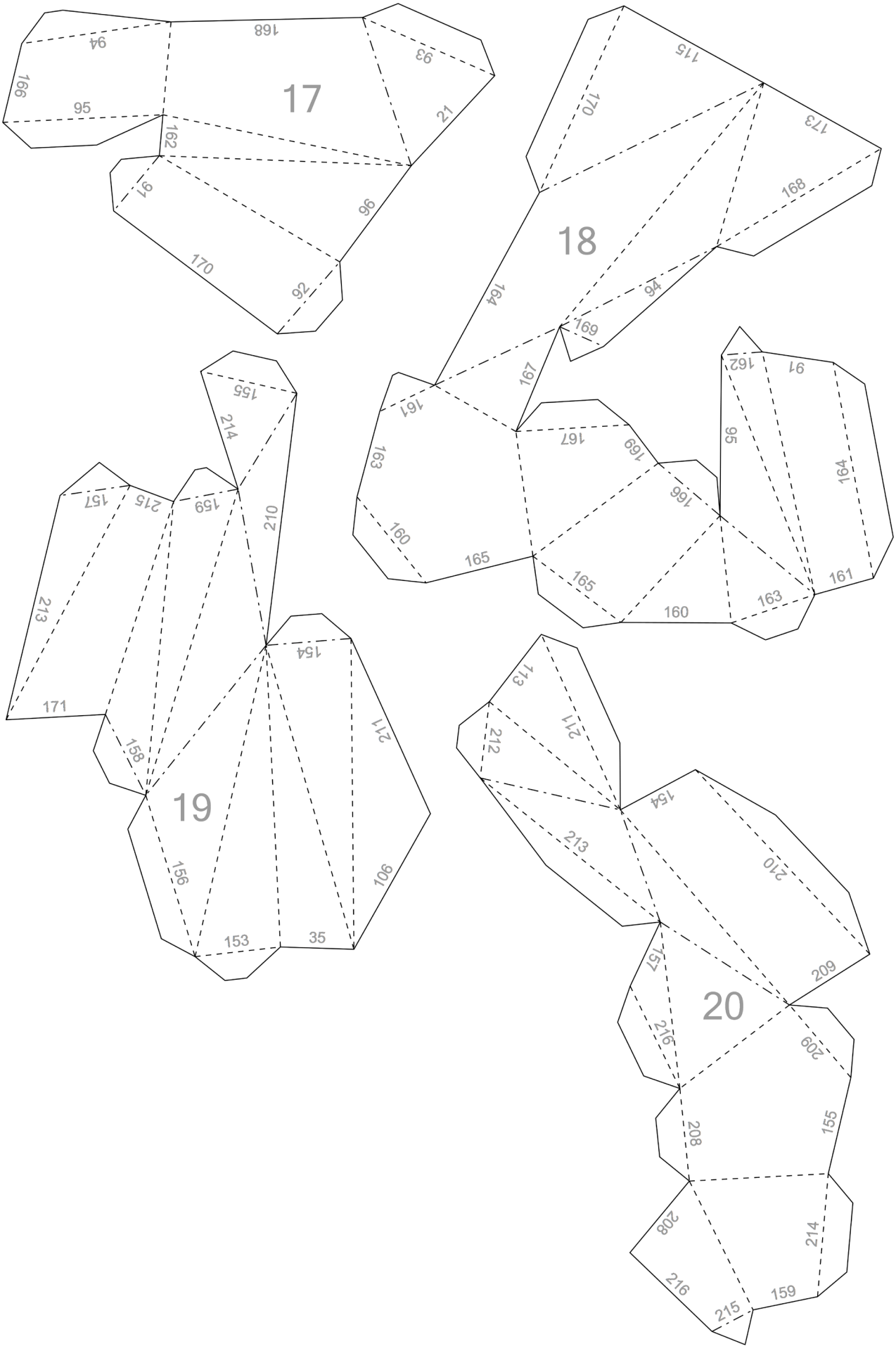
17
168
94
93
166
95
21
162
91
96
170
92
18
115
170
173
168
164
94
169
167
161
163
167
169
166
160
165
165
160
162
91
95
164
161
163
19
155
214
157
215
159
210
213
171
154
211
158
156
106
153
35
20
113
211
212
154
213
210
157
209
216
209
208
155
208
214
216
159
215

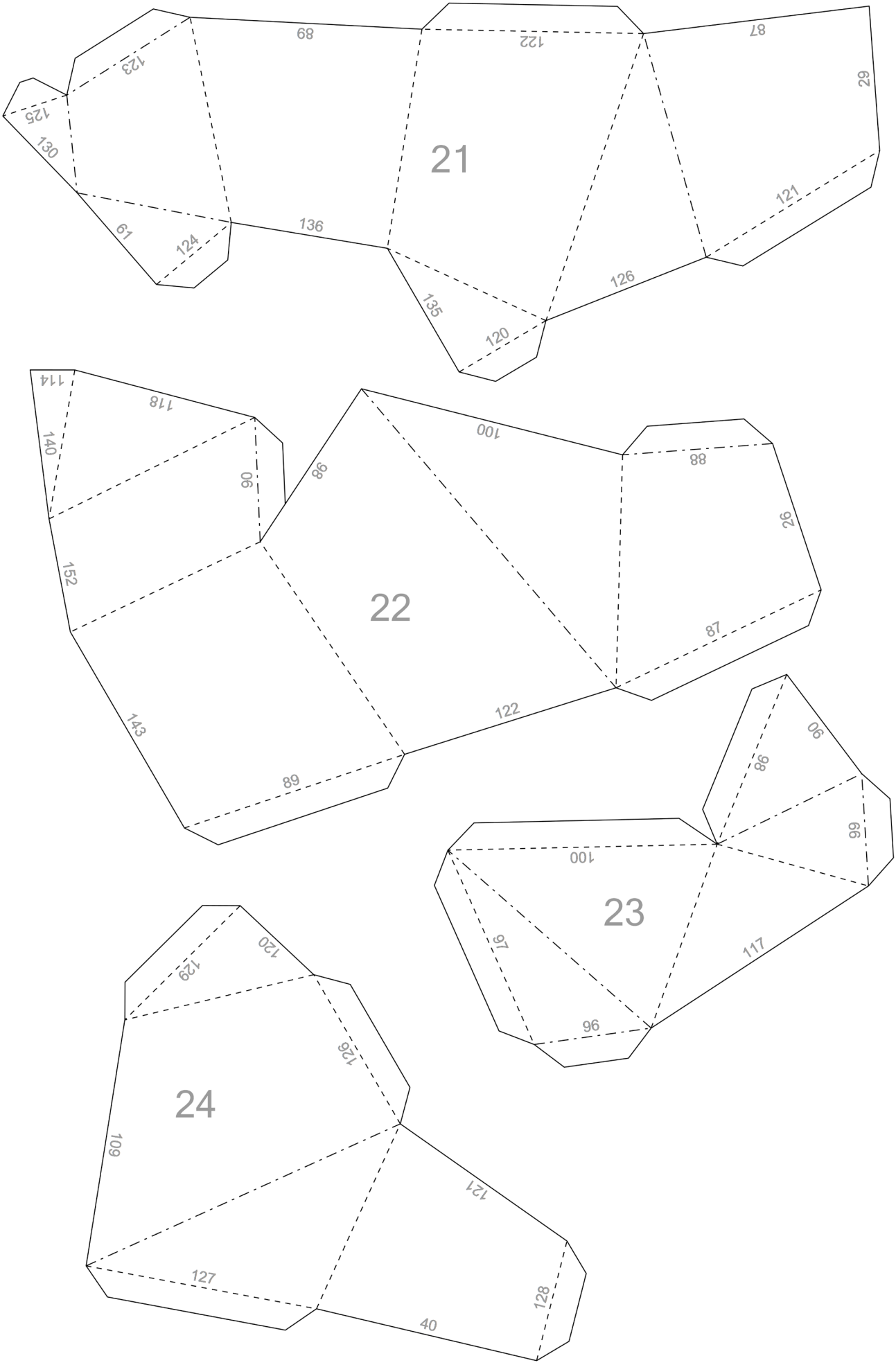
21
68
122
87
123
125
130
92
61
124
136
121
126
135
120
22
114
118
140
90
98
100
88
92
152
87
143
122
89
23
90
98
99
100
97
117
96
24
120
129
126
109
121
127
128
40

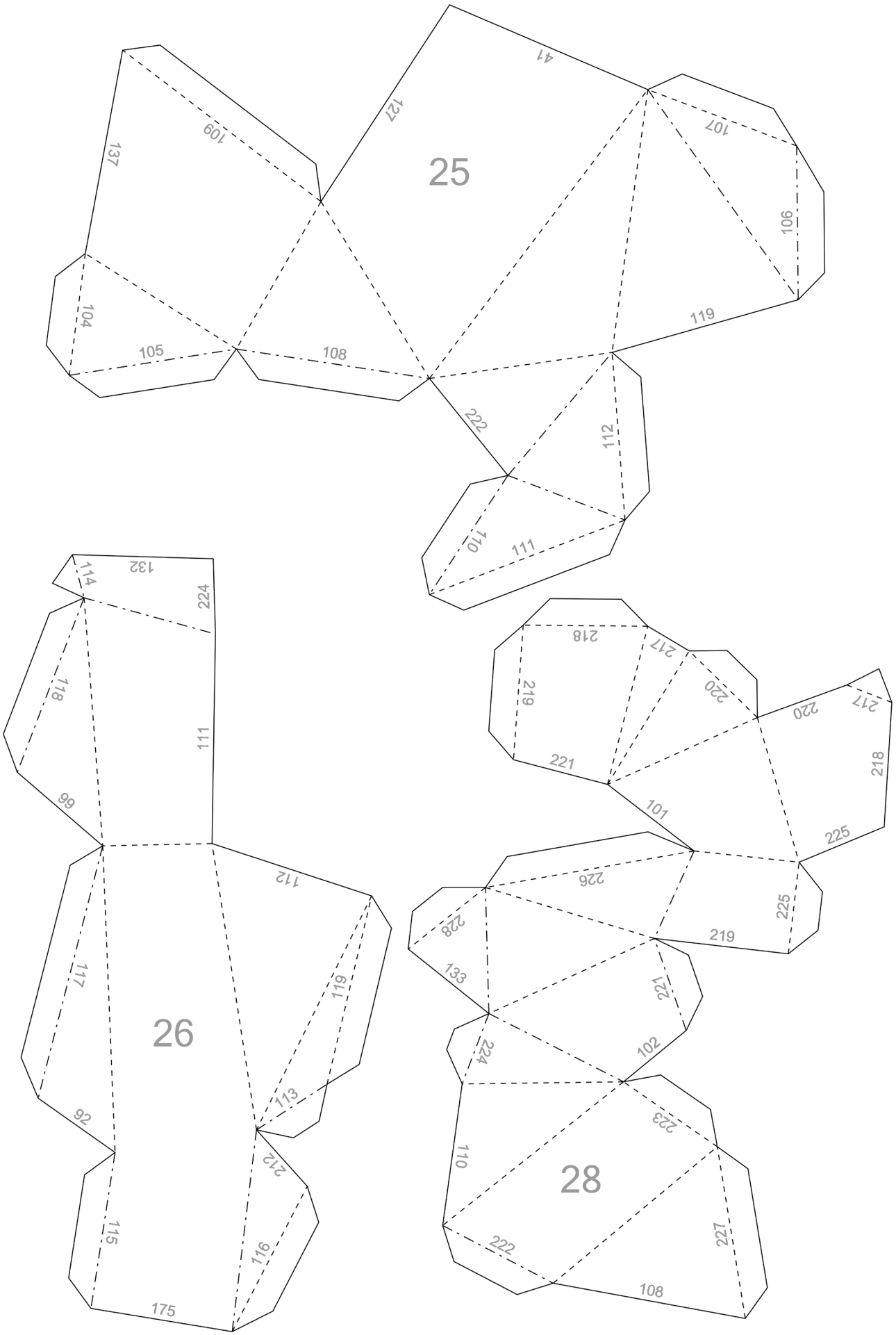
25
41
127
109
137
107
106
104
105
108
119
222
112
110
111
26
132
114
224
118
111
99
112
117
119
113
92
212
115
116
175
28
218
217
219
220
221
101
225
226
228
133
227
102
224
223
110
222
108

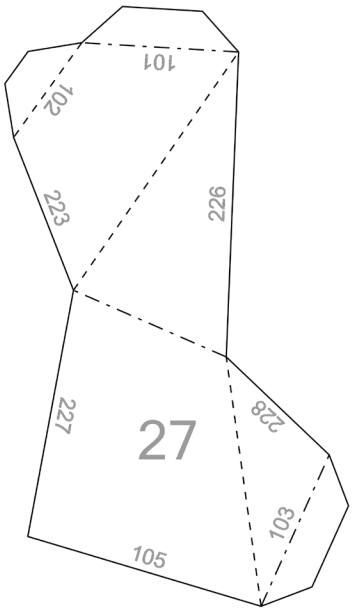
27
101
102
223
226
227
228
103
105

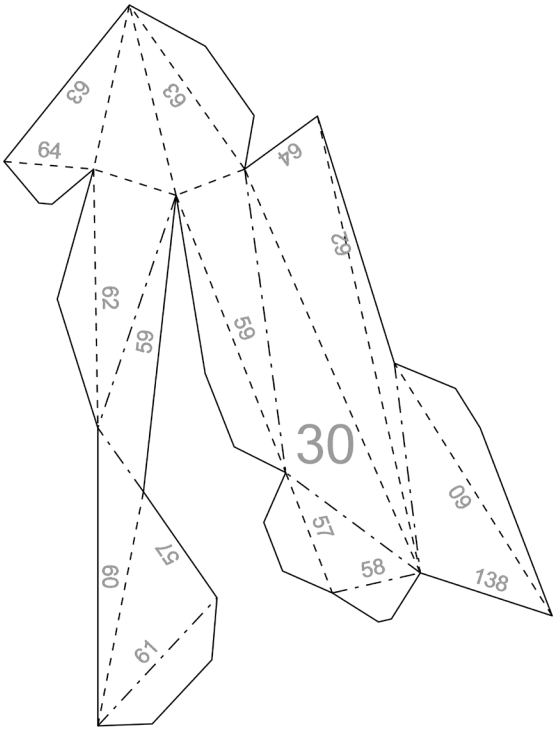
30
63
64
62
59
61
60
57
58
138

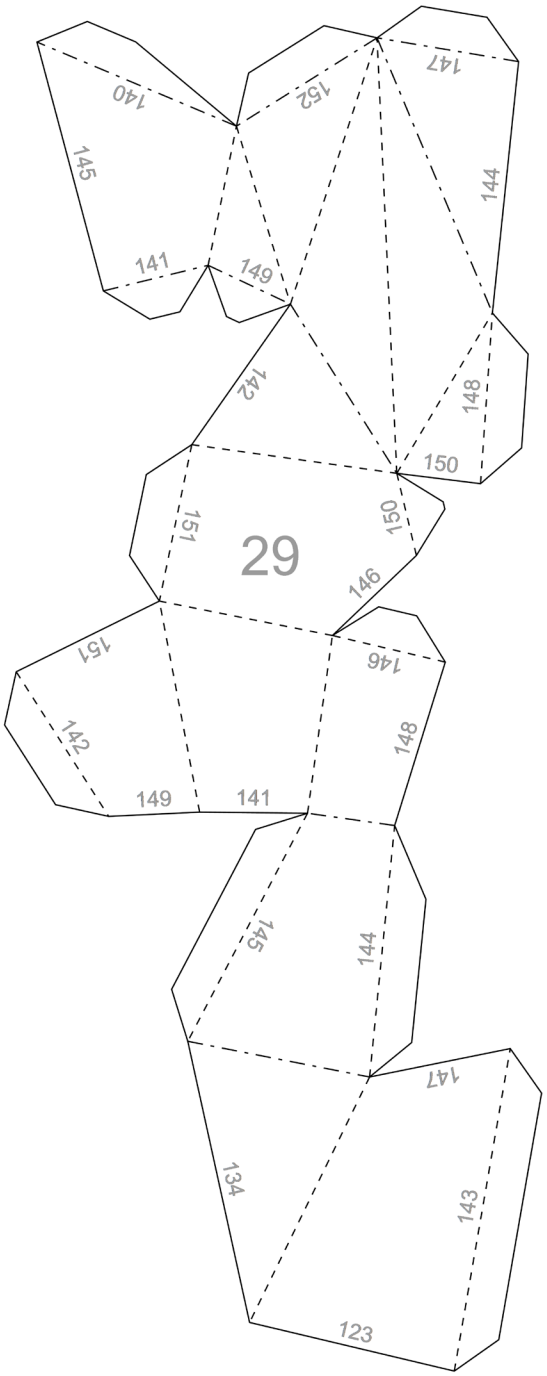
29
140
152
147
145
144
141
149
142
148
150
151
146
142
148
149
141
145
144
147
134
143
123

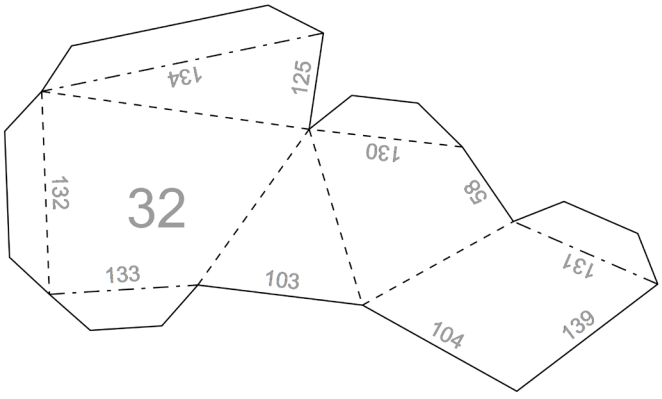
32
134
125
130
132
58
133
103
131
104
139

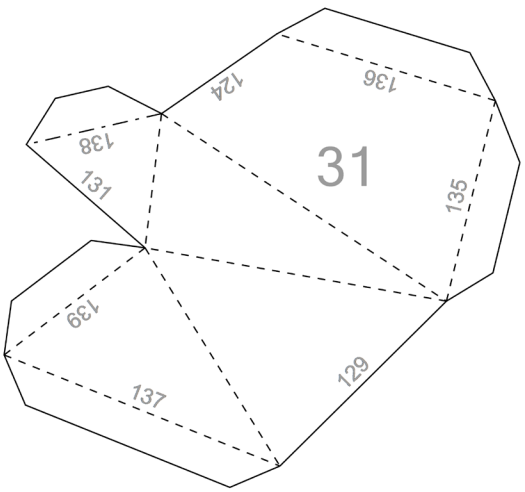
31
124
136
138
131
135
139
137
129