

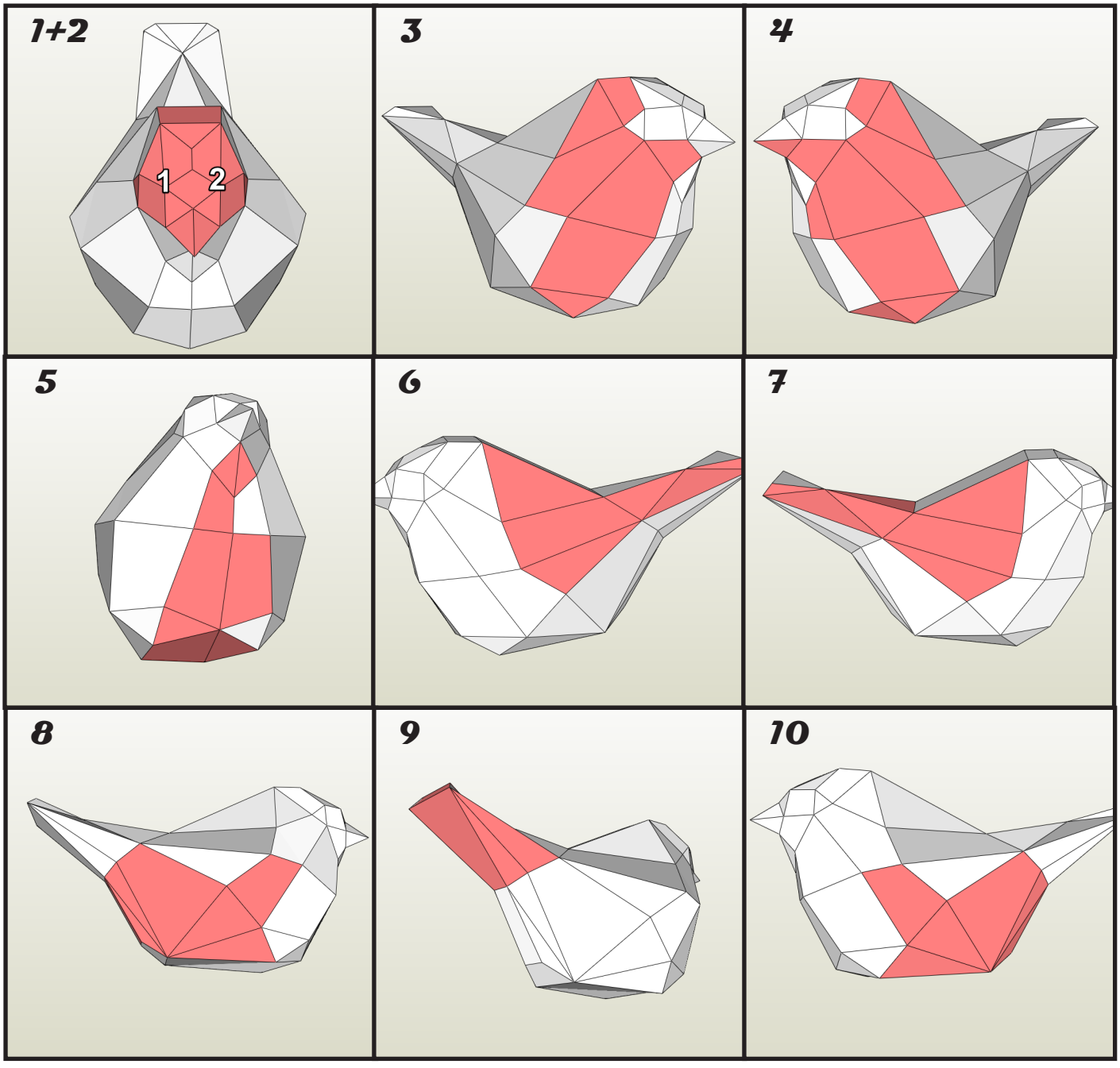
1+2
1
2
3
4
5
6
7
8
9
10

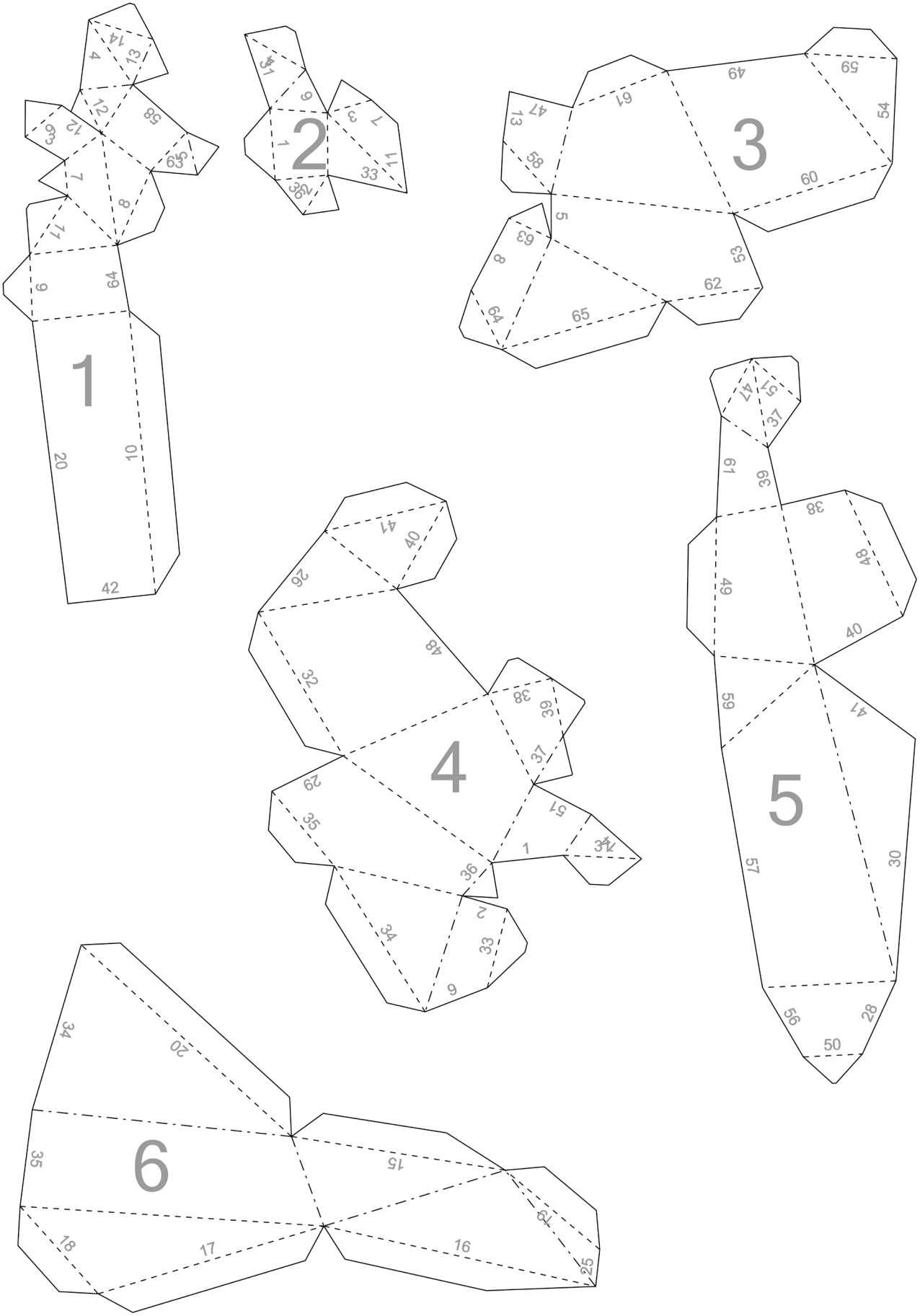
1
2
3
4
5
6

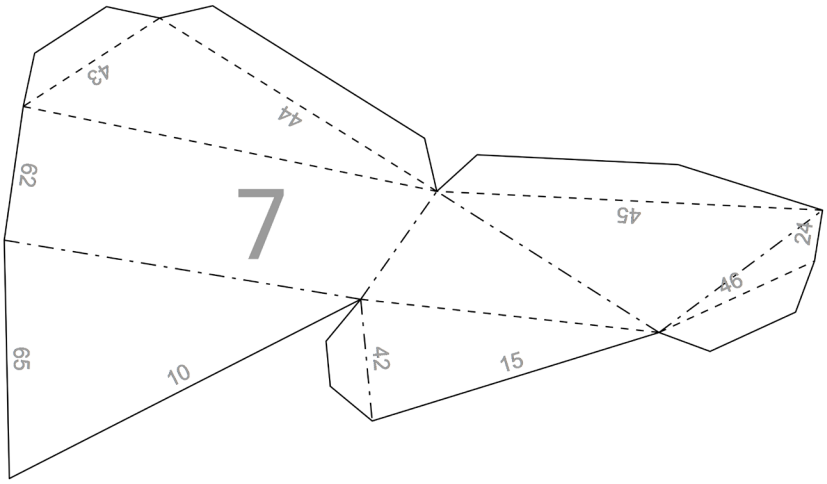
7
43
44
62
45
24
46
65
10
42
15

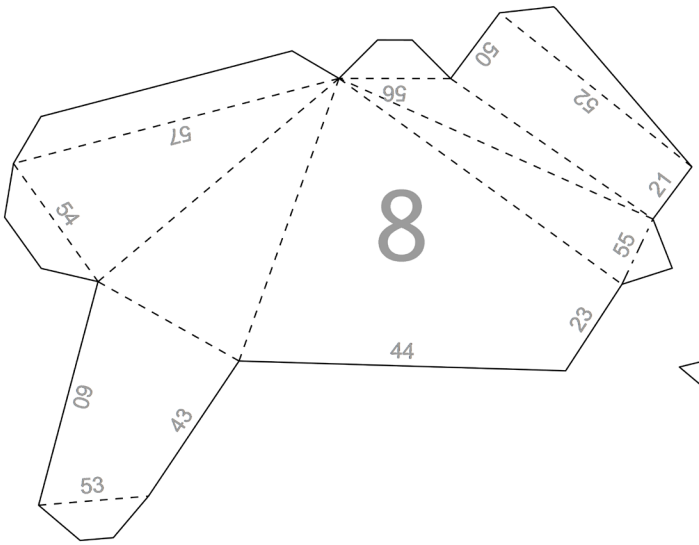
8
50
56
52
57
21
54
55
23
44
60
43
53

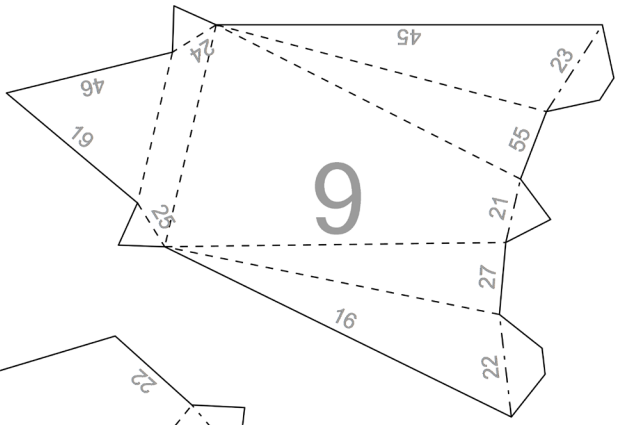
9
45
24
23
46
19
55
25
21
27
16
22

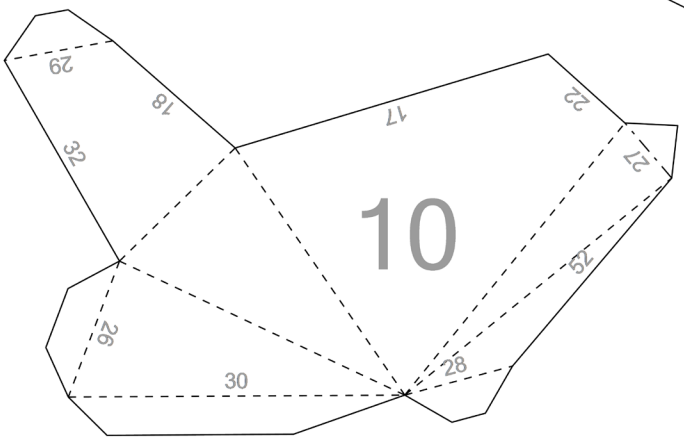
10
29
18
17
22
32
27
52
26
28
30