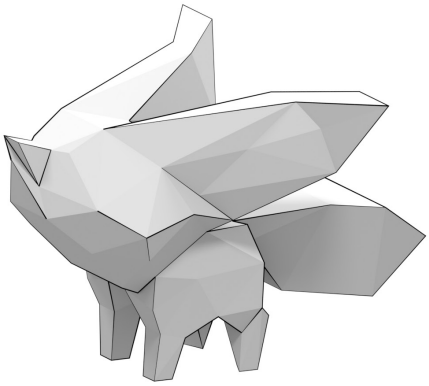

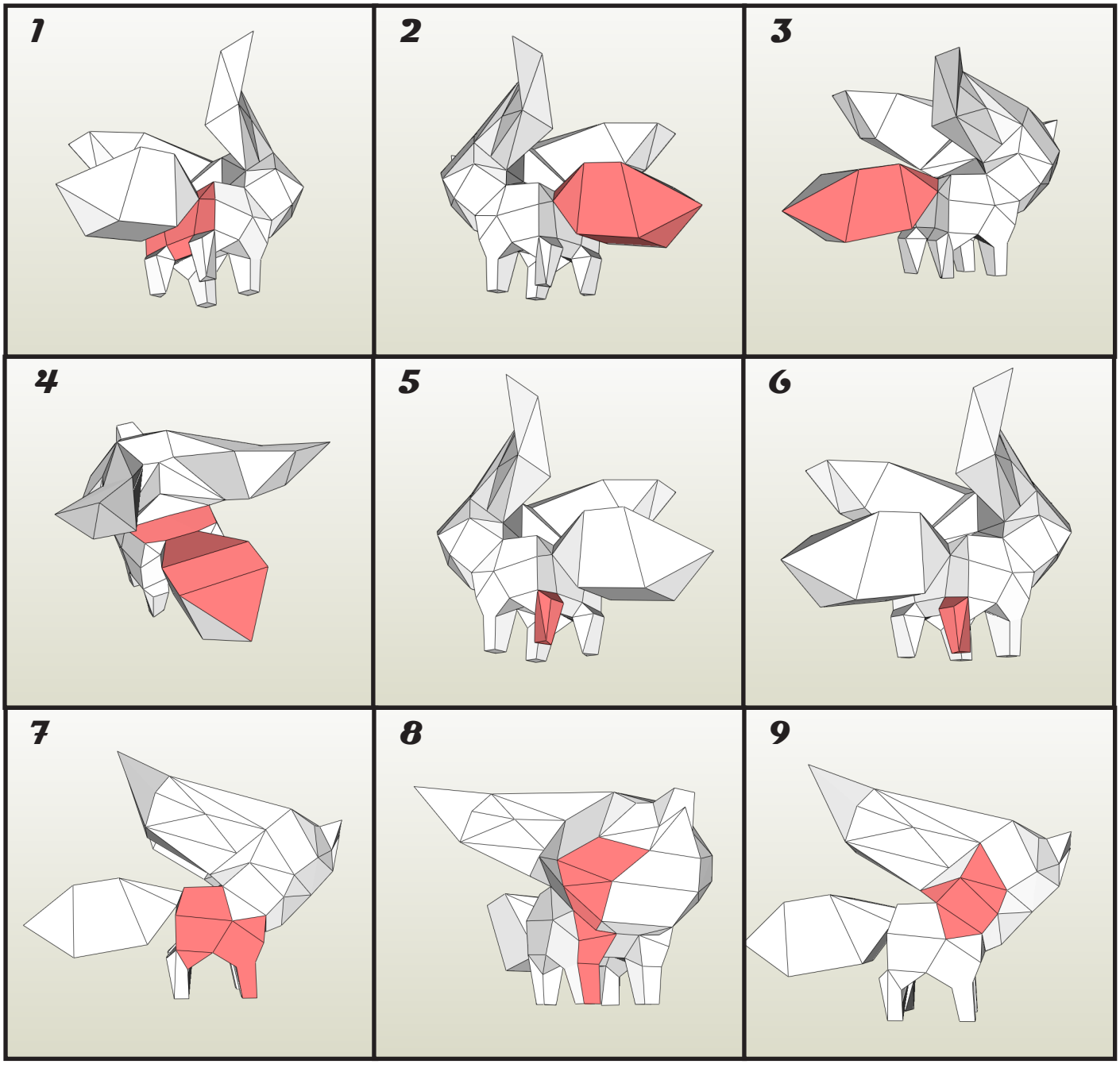
1
2
3
4
5
6
7
8
9

10

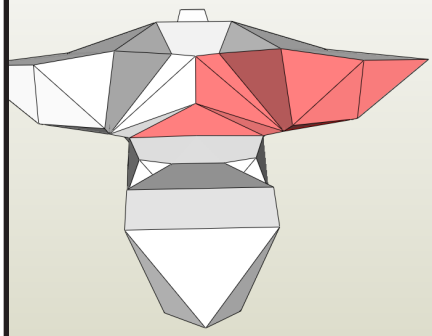

11

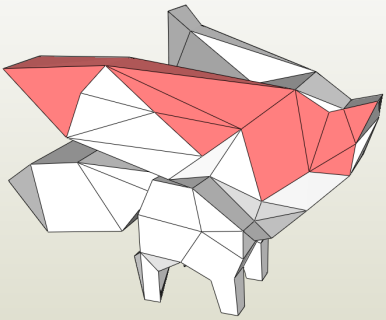

12

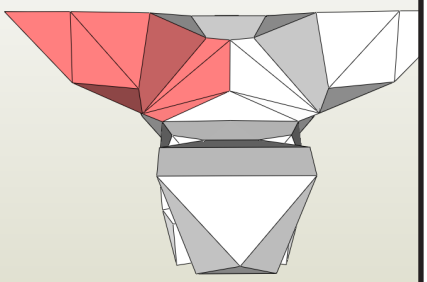

13

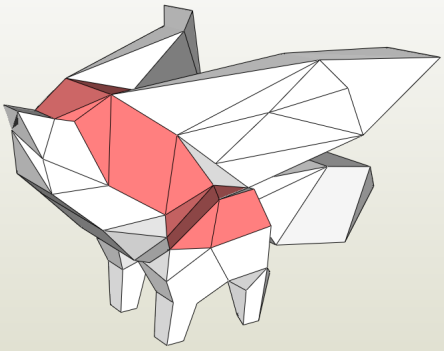

14

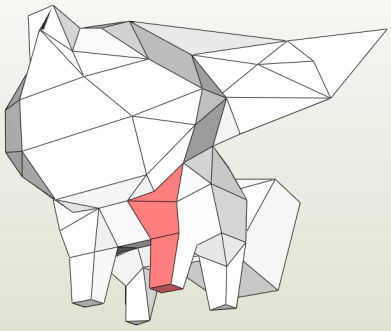

15

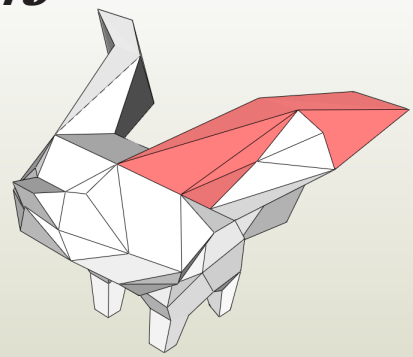

16

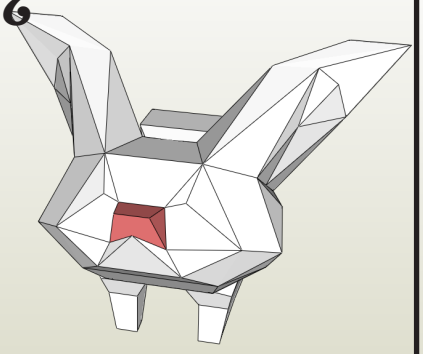

17

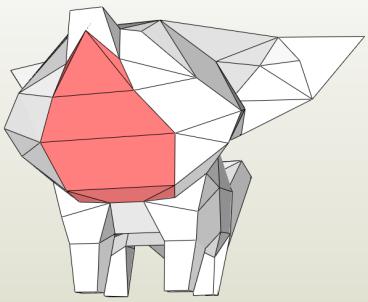

18

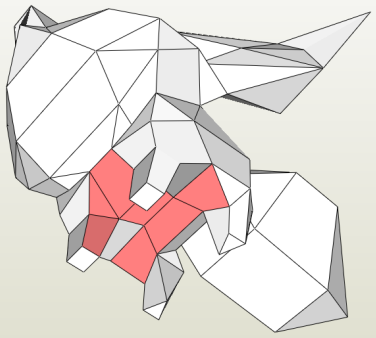

19

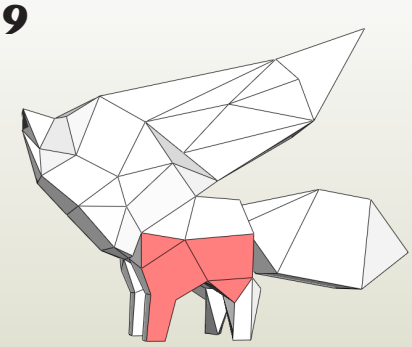

20

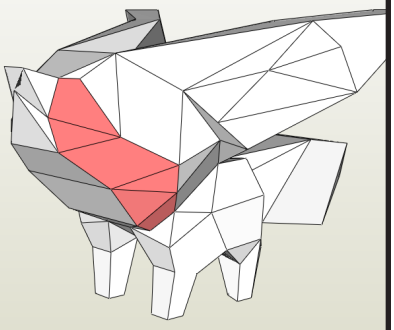

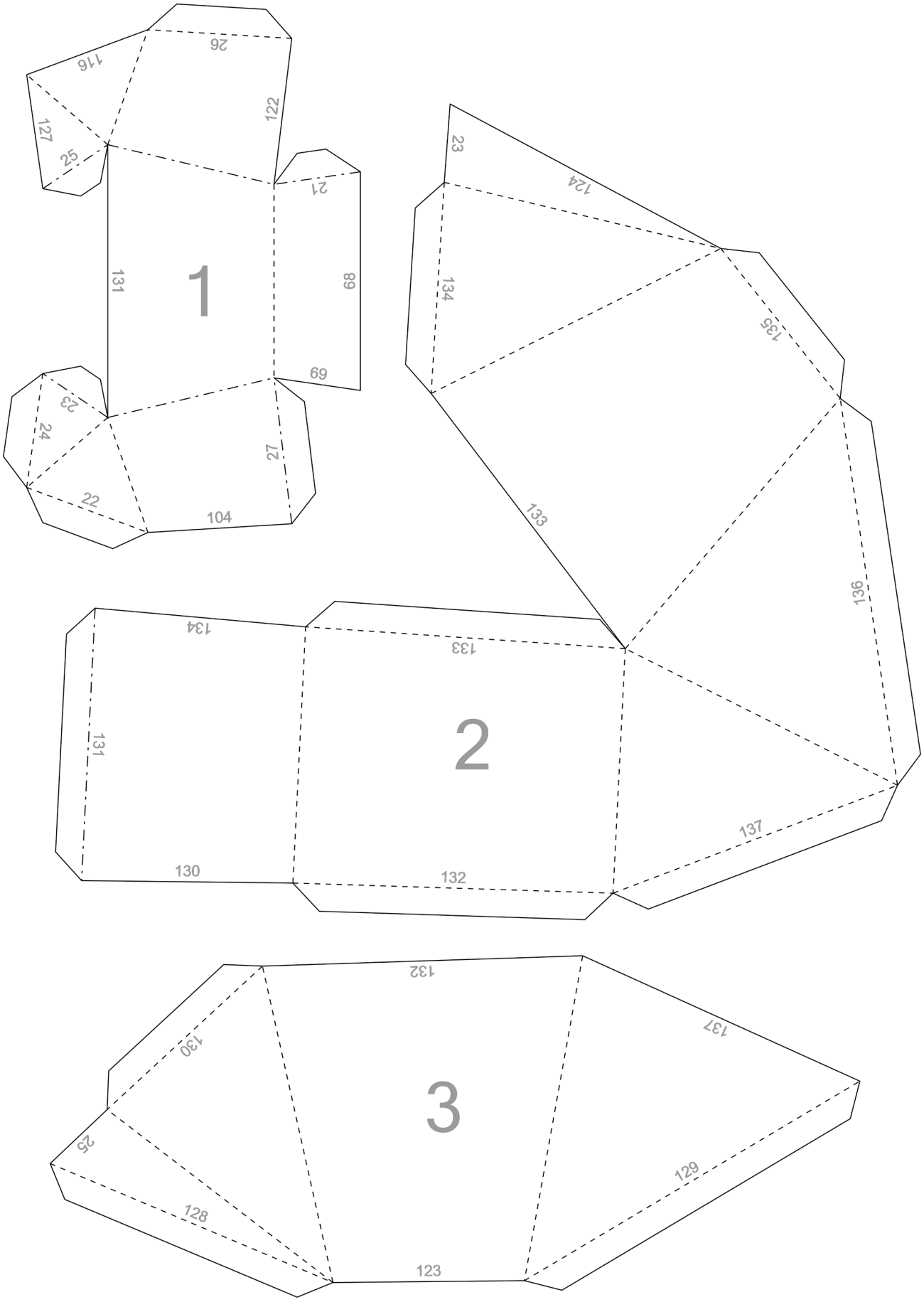
1
2
3
116
26
122
127
25
21
131
89
69
23
24
27
22
104
23
124
134
135
133
136
134
133
131
130
132
137
132
130
137
25
129
128
123

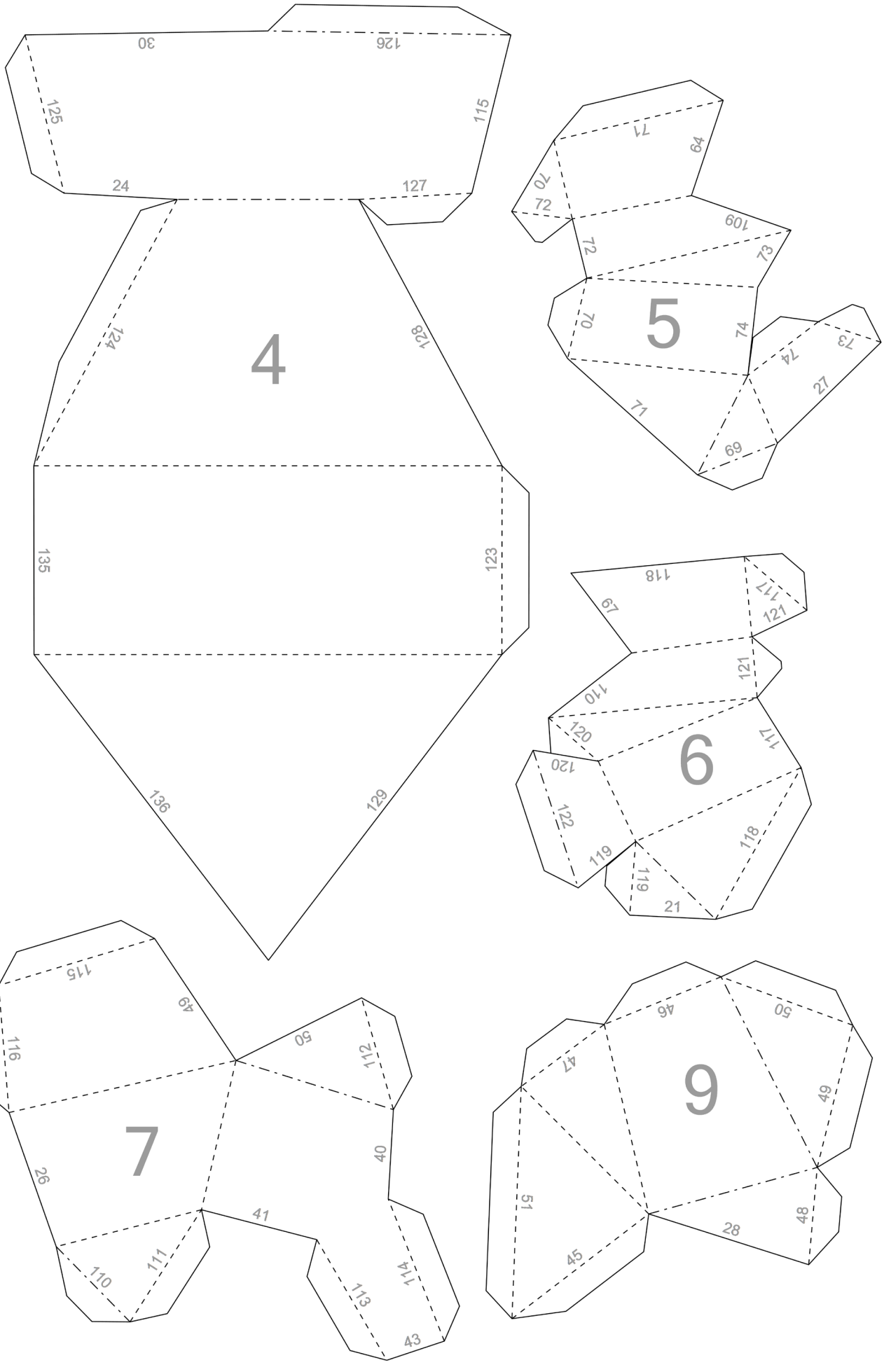
4
30
126
125
115
24
127
124
128
135
123
136
129
5
71
64
70
72
109
72
73
70
74
73
74
27
71
69
6
118
67
117
121
121
110
120
117
120
122
118
119
119
21
7
115
49
116
50
112
26
40
41
111
110
114
113
43
9
46
50
47
49
51
48
28
45

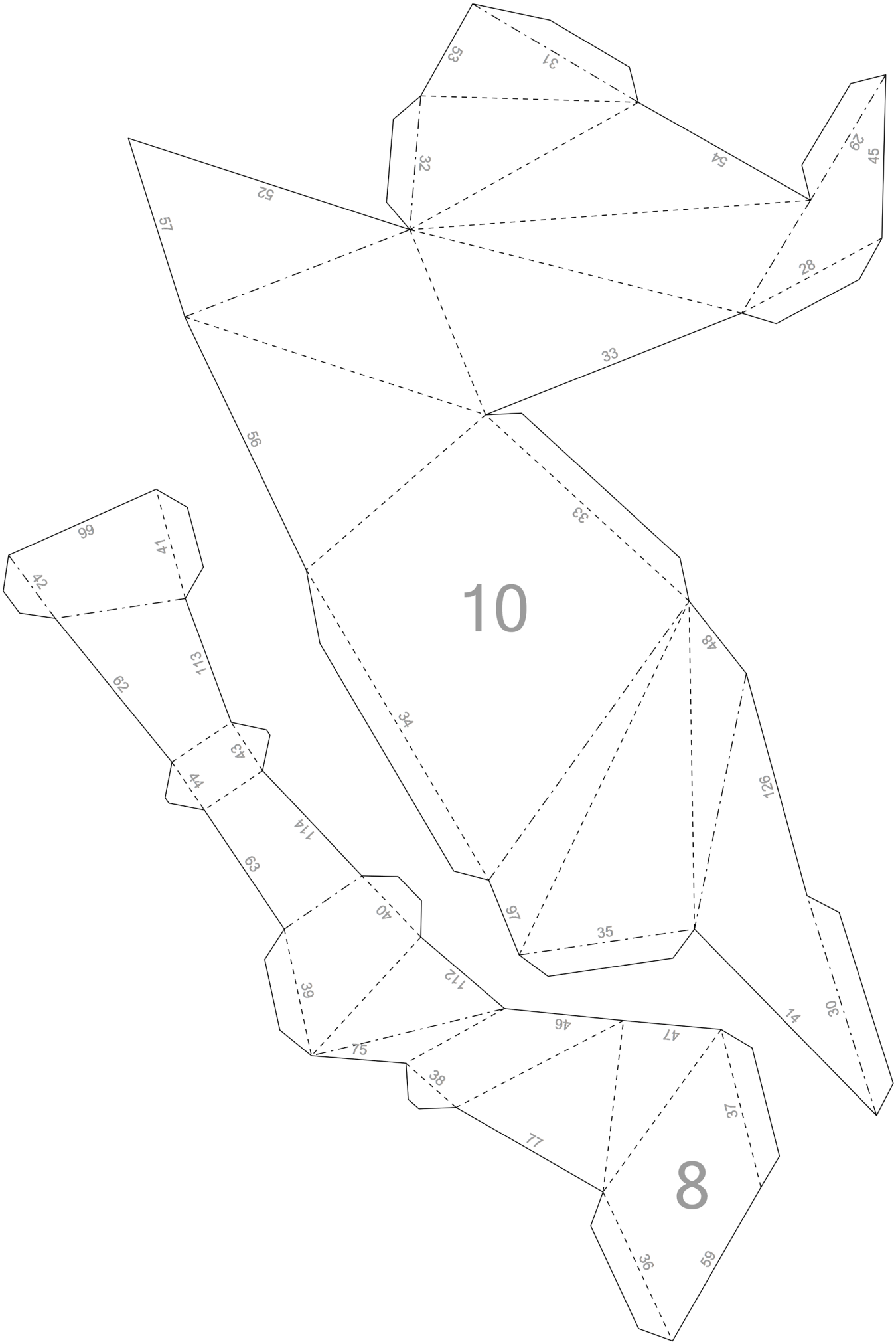
10
8

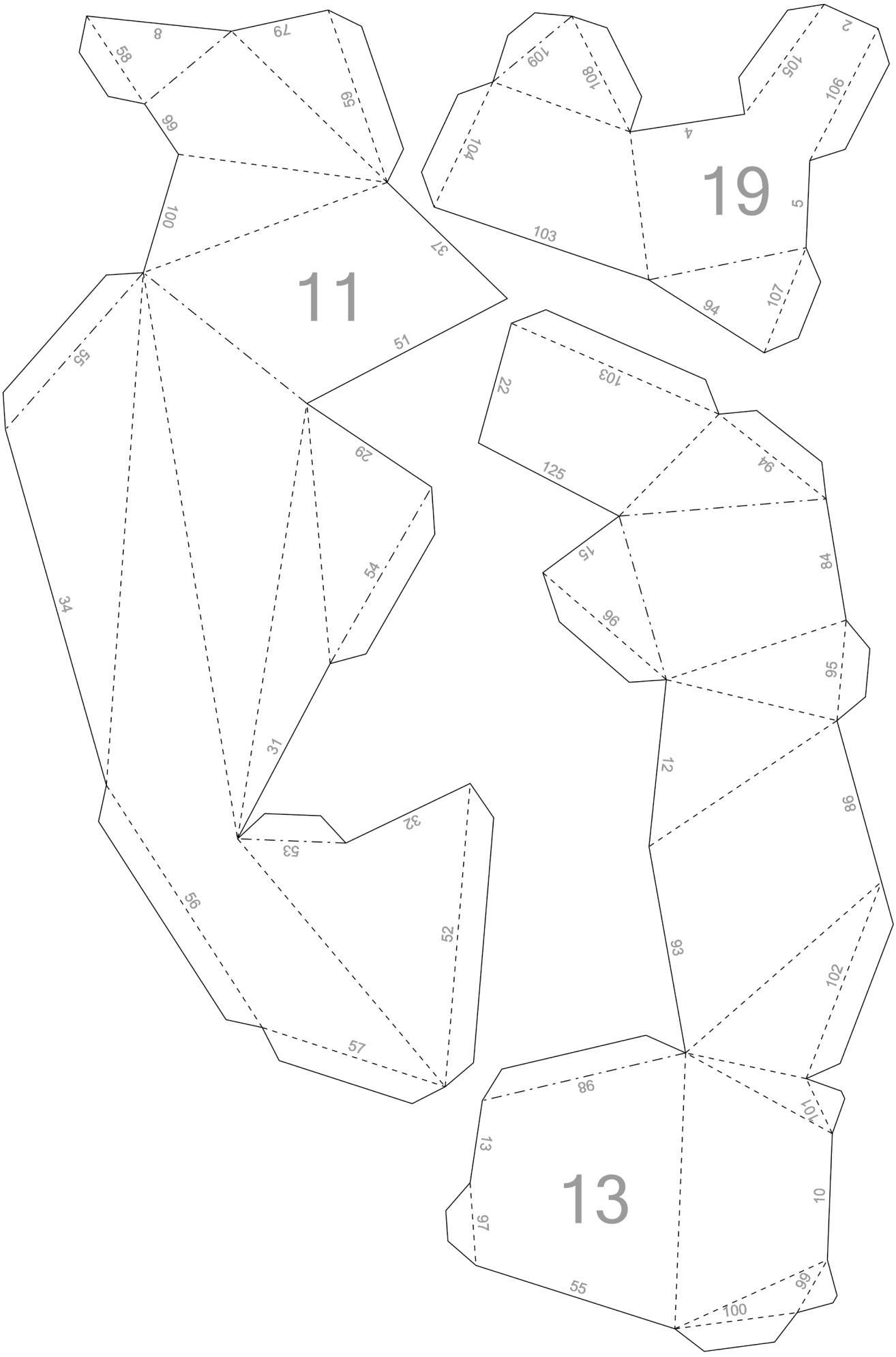
11
19
13
8
79
58
59
99
100
37
55
51
29
54
34
31
53
32
56
52
57
2
105
106
109
108
104
4
5
103
94
107
22
103
125
94
15
84
96
95
12
86
93
102
86
101
13
10
97
55
99
100

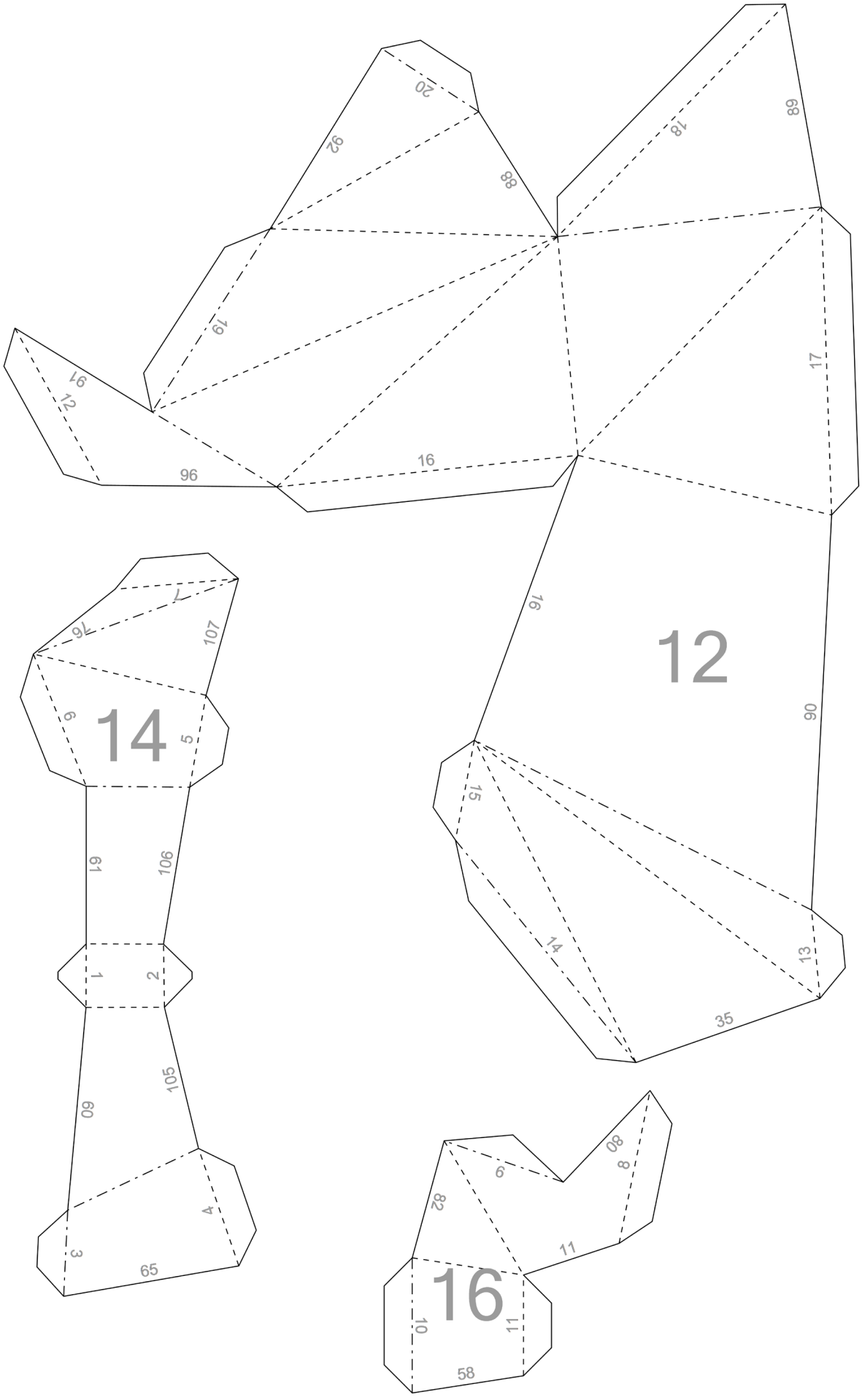
12
14
16
20
92
88
18
89
19
91
12
96
16
17
16
90
15
14
13
35
7
76
107
6
5
61
106
1
2
105
60
4
3
65
80
8
6
82
11
10
11
58

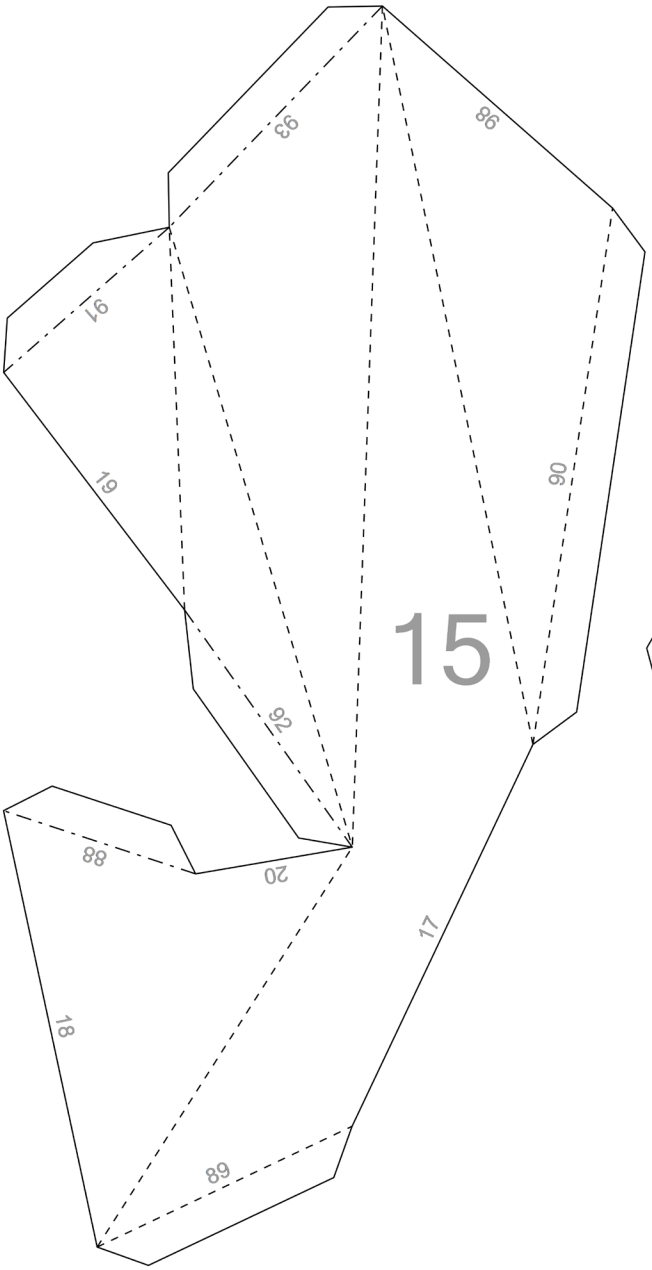
15
93
98
97
19
90
92
88
20
17
18
89

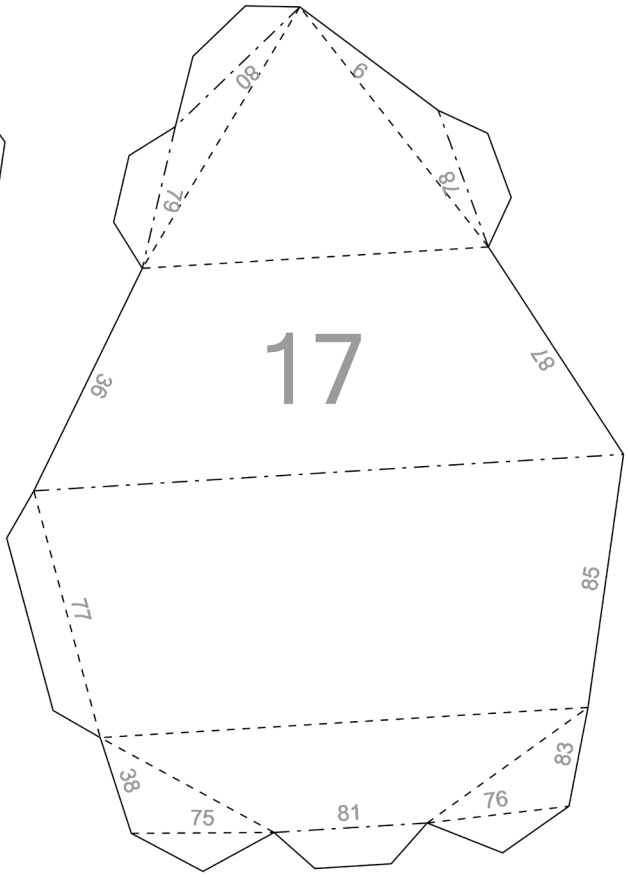
17
80
9
79
78
36
18
85
77
38
83
75
81
76

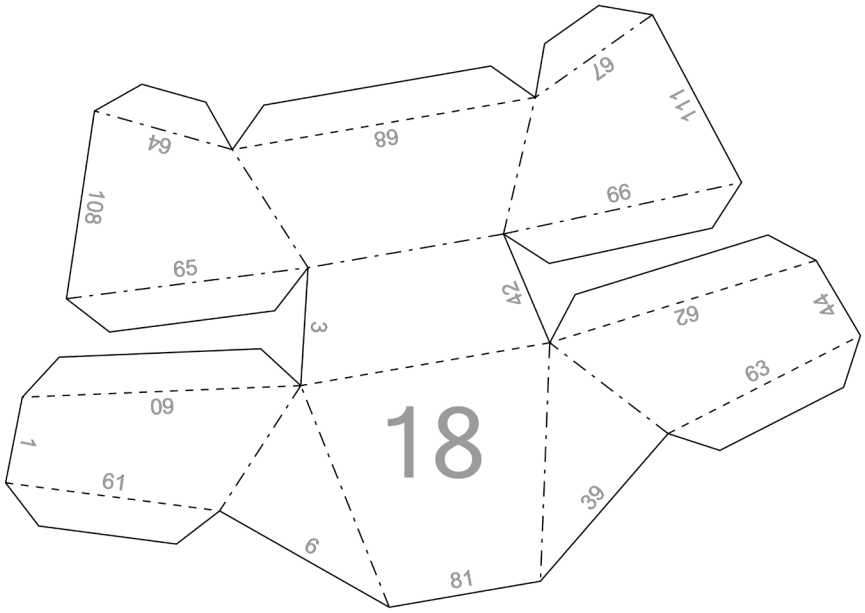
18
67
111
64
68
108
66
65
42
62
44
3
63
09
1
61
39
6
81

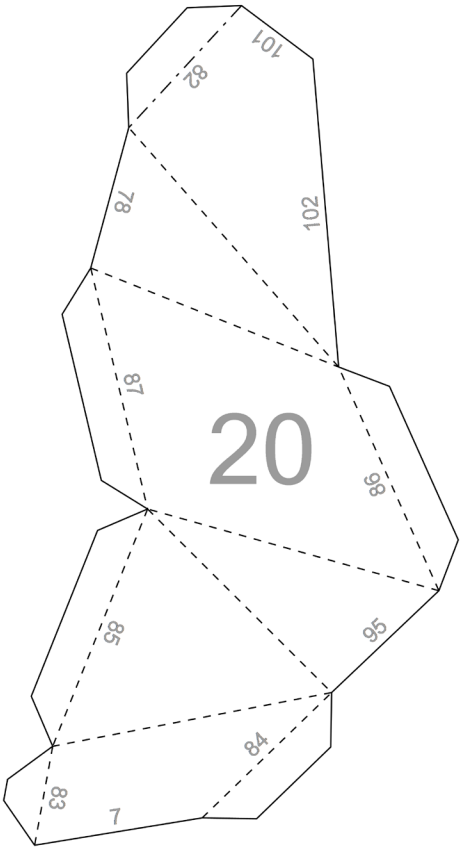
20
101
82
78
102
87
98
85
95
84
83
7