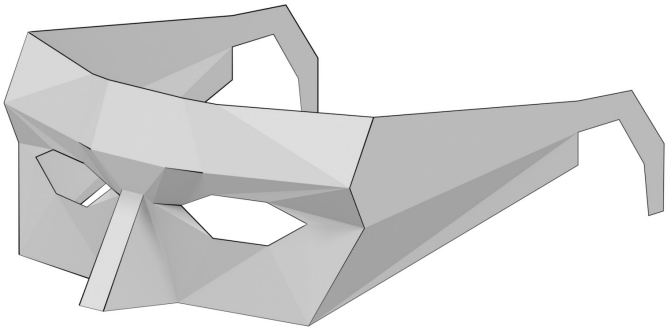

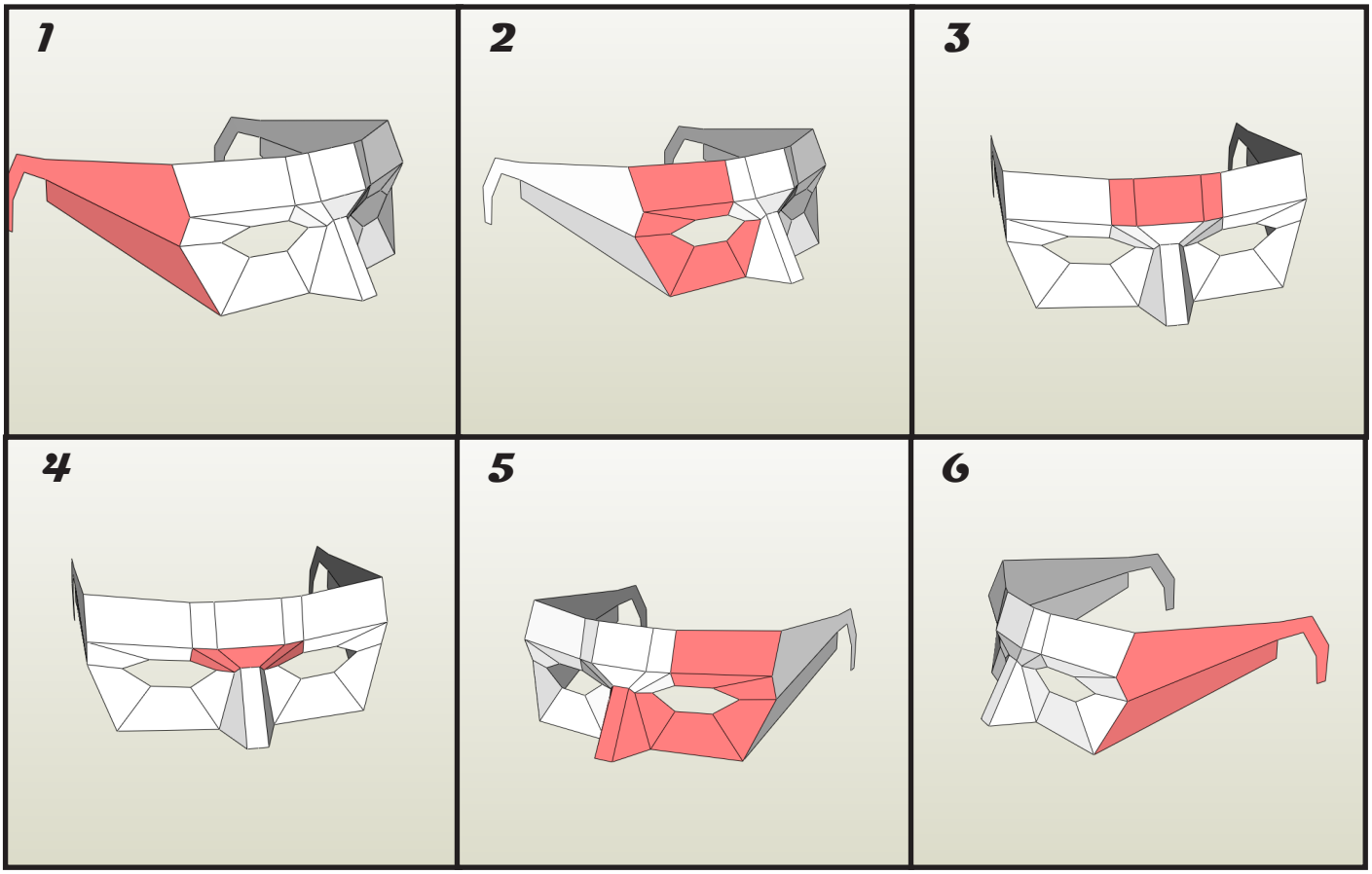
1
2
3
4
5
6

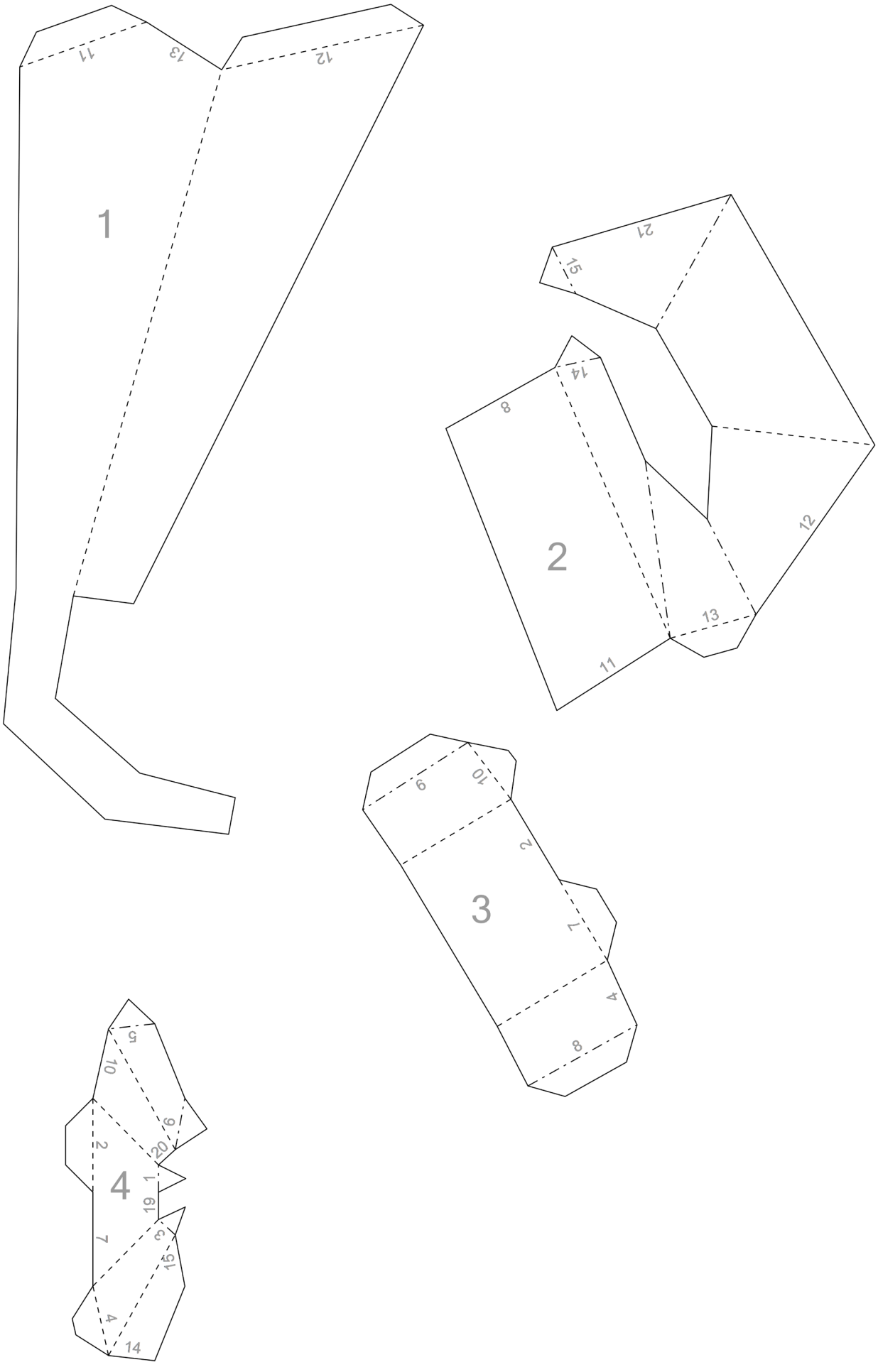
1
11
13
12
2
21
15
14
8
12
13
11
3
9
10
2
7
4
8
4
5
10
9
20
2
1
19
7
3
15
4
14

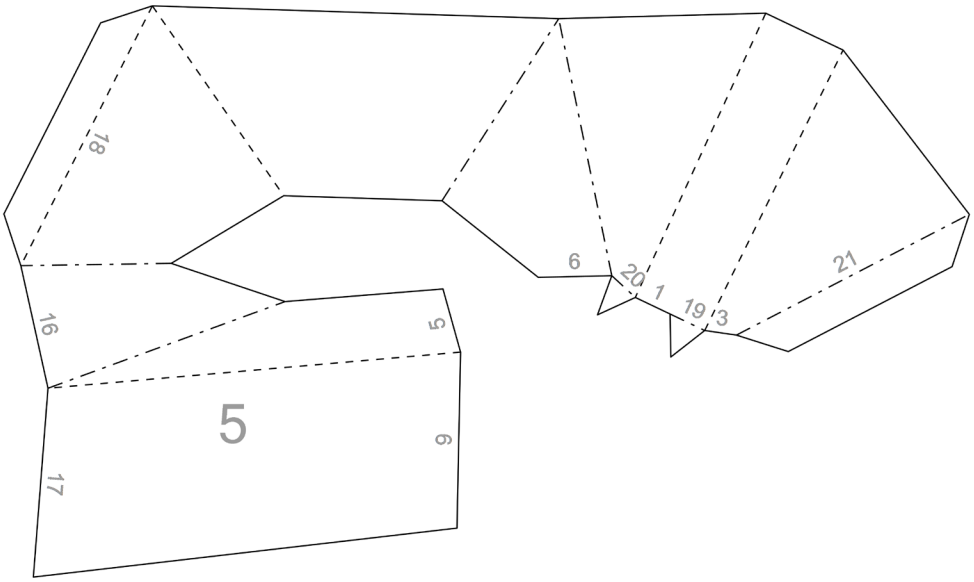
18
6
20
1
19
3
21
16
5
5
6
17

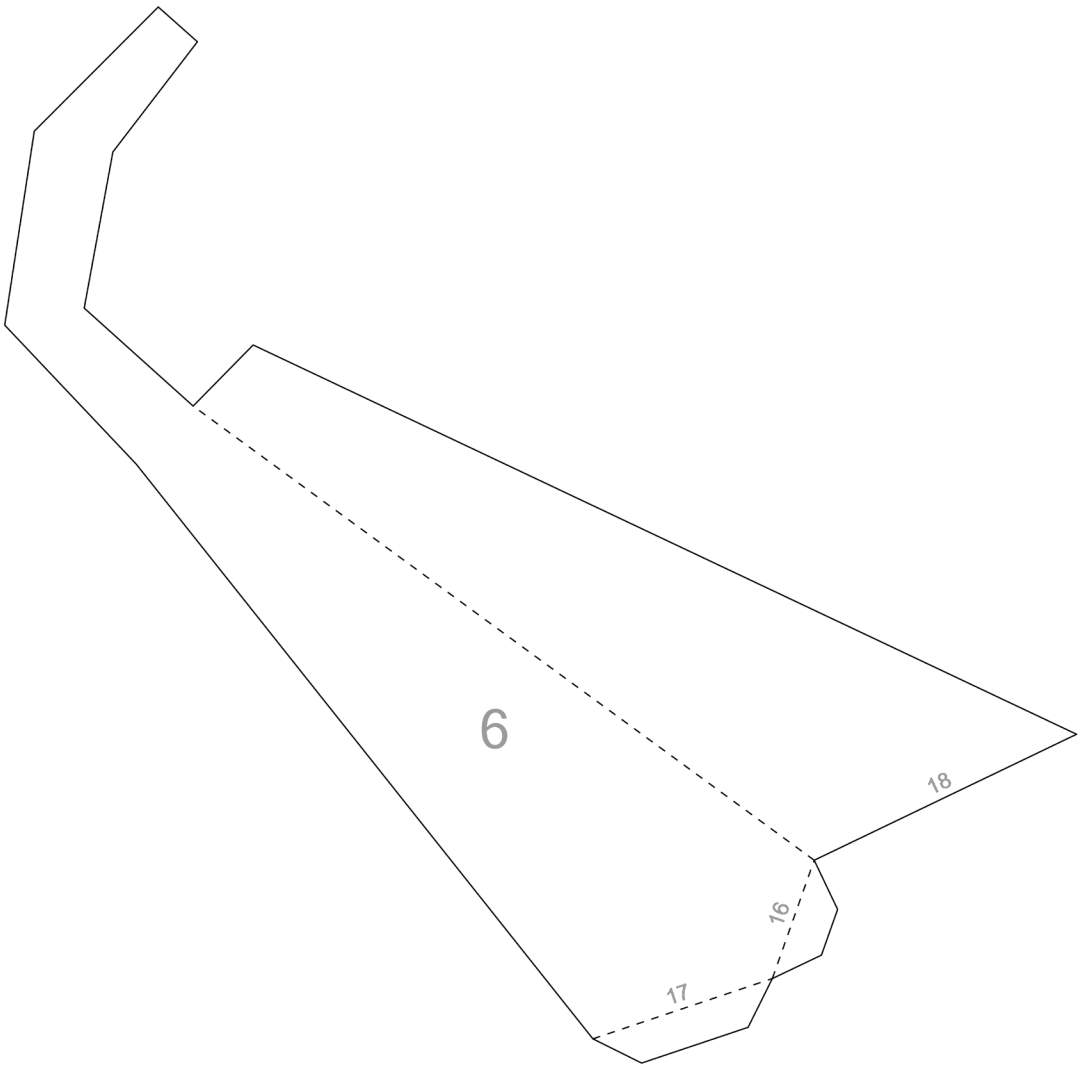
6
18
16
17