

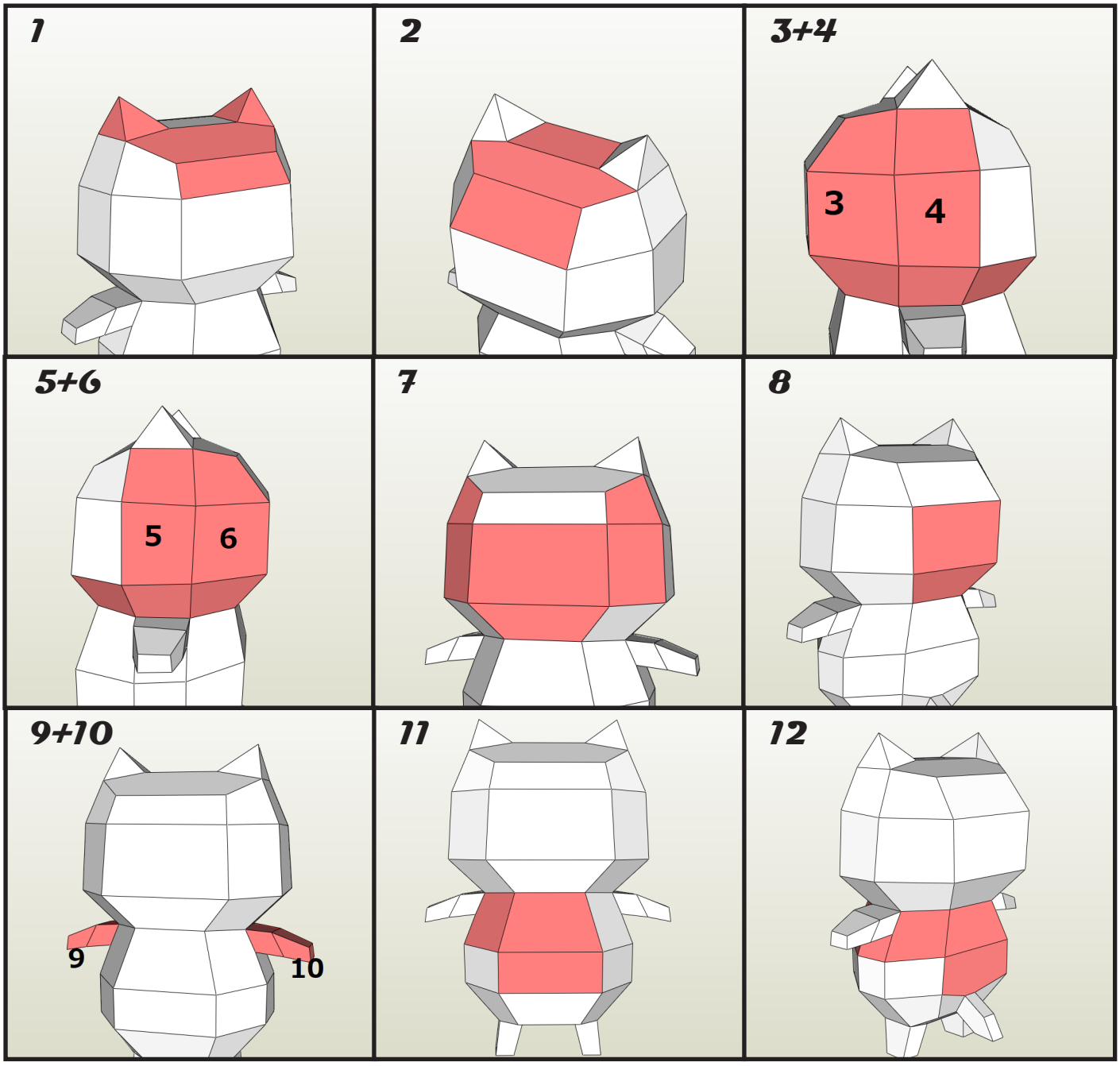
1
2
3+4
3
4
5+6
5
6
7
8
9+10
9
10
11
12

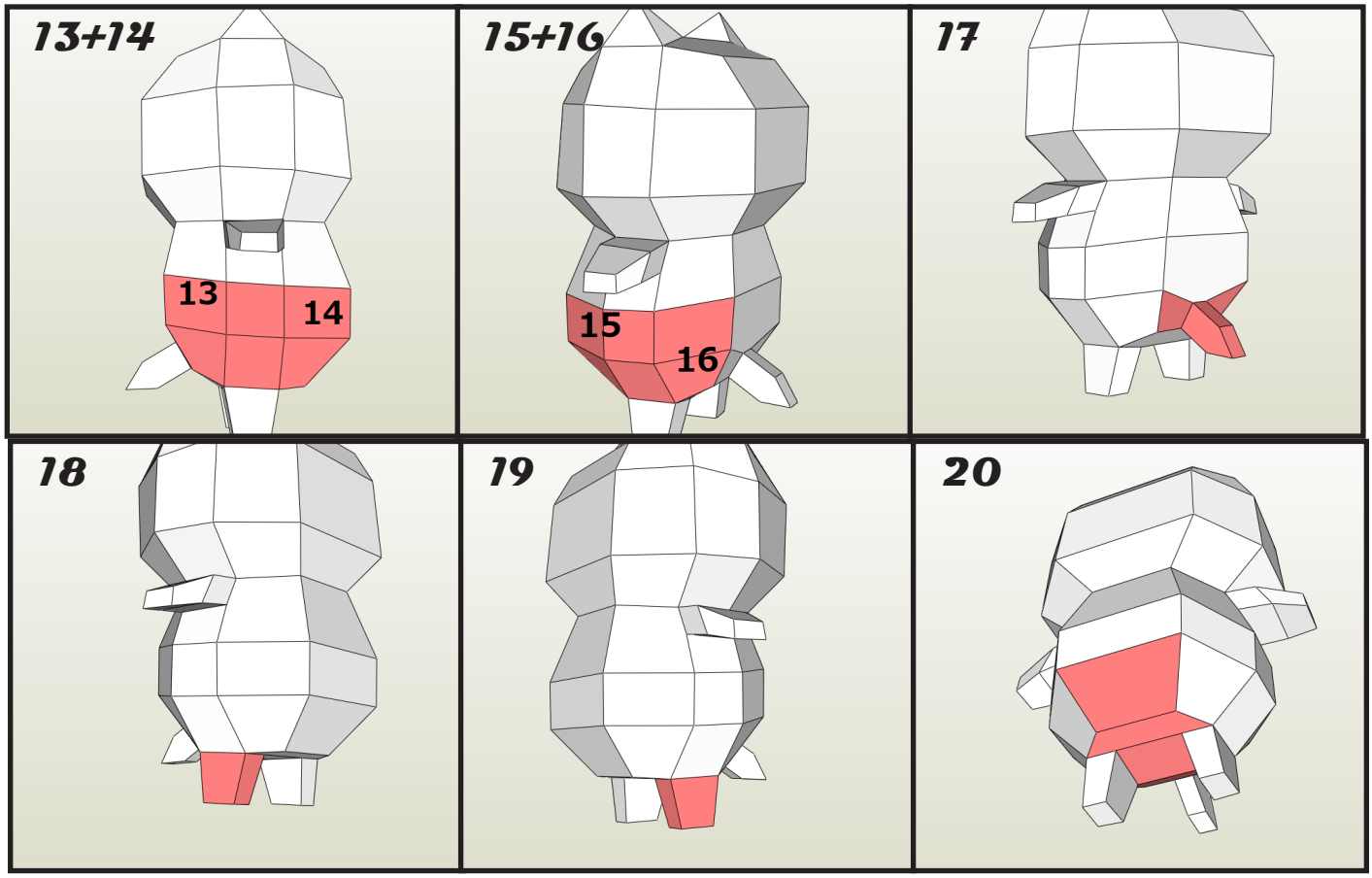
13+14
13
14
15+16
15
16
17
18
19
20

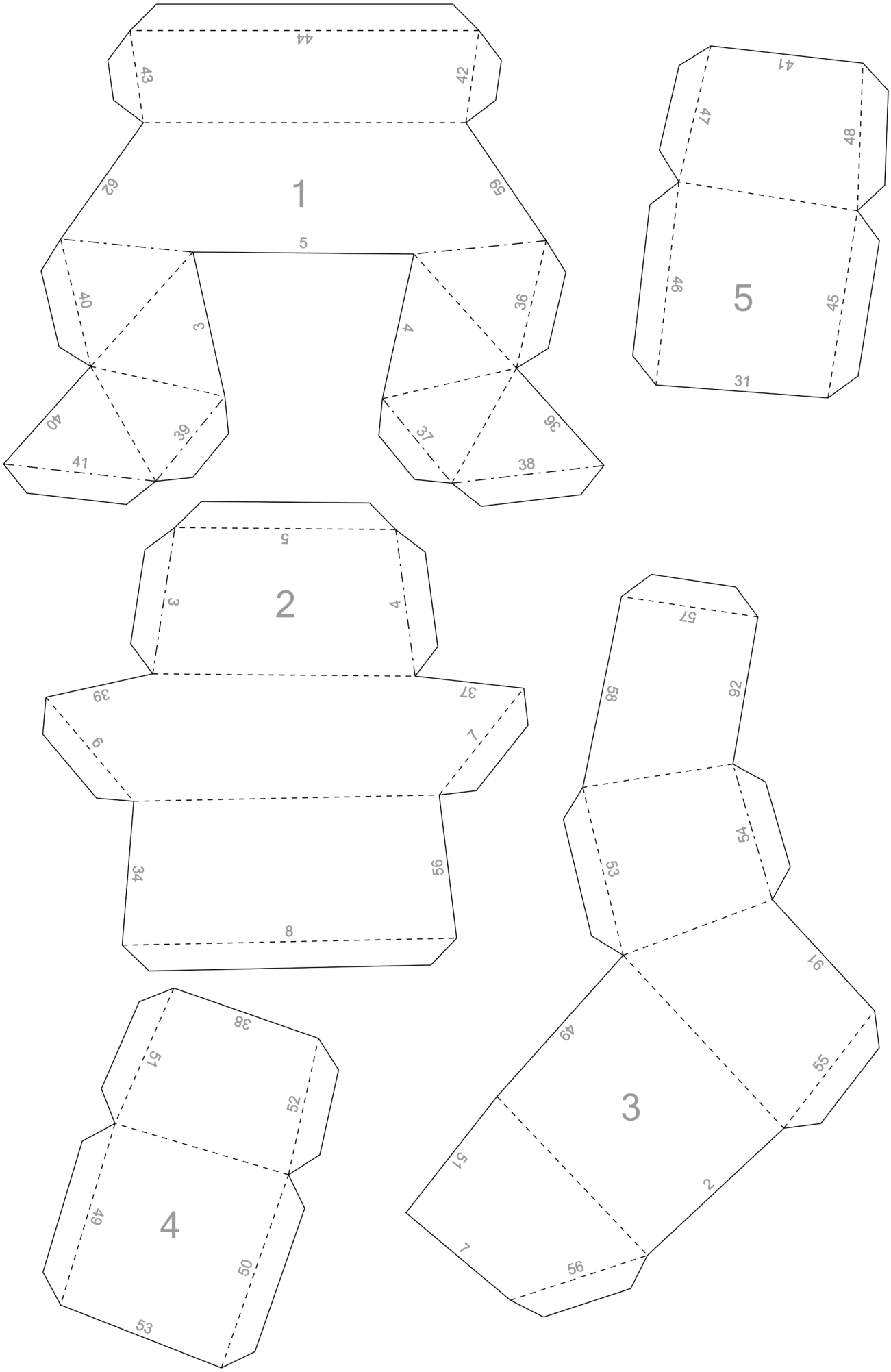
1
44
43
42
62
59
5
40
3
4
36
40
39
37
36
41
38
5
41
47
48
46
45
31
2
5
3
4
39
37
9
7
34
56
8
3
57
58
92
54
53
91
49
55
51
2
7
56
4
38
51
52
49
50
53

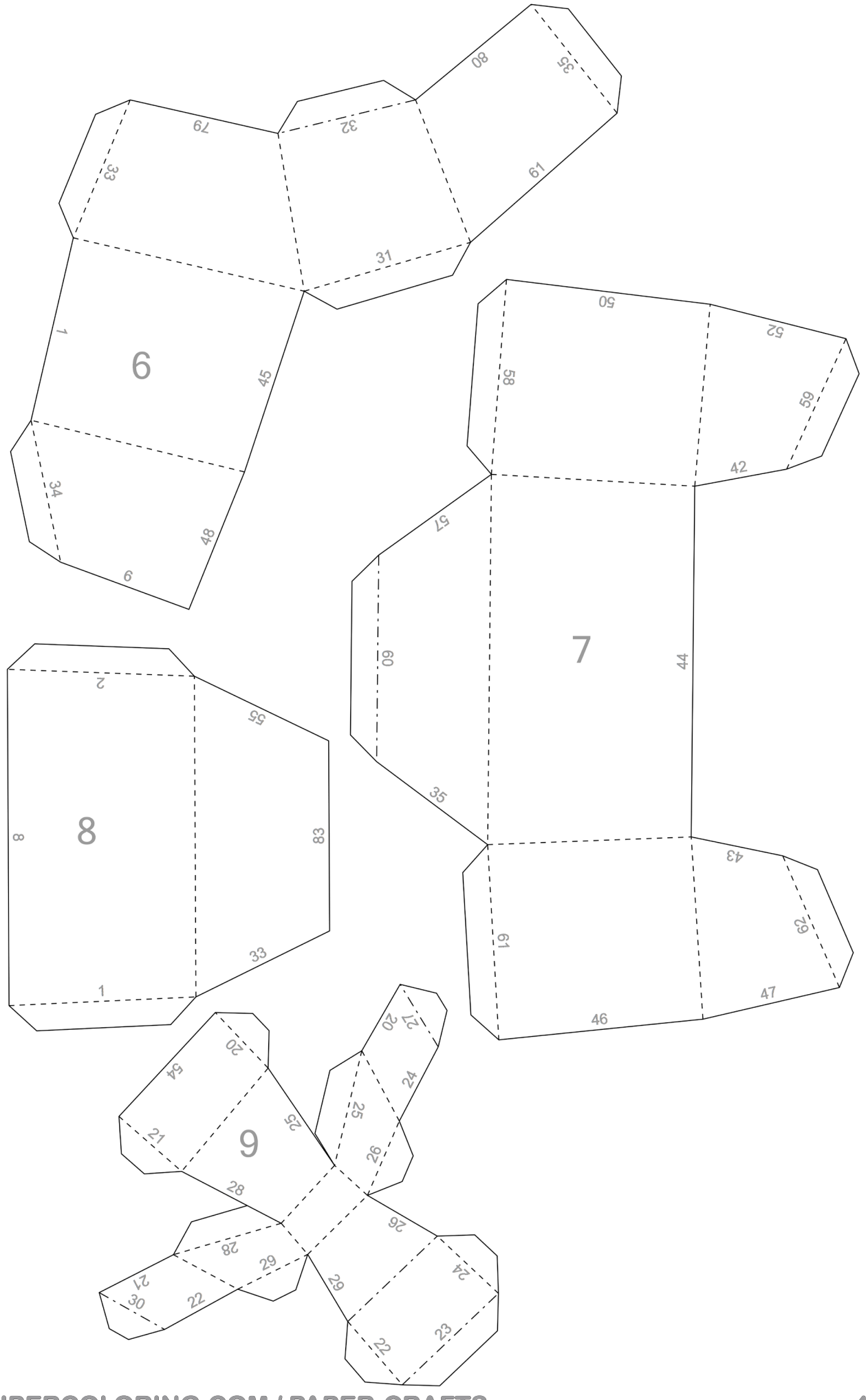
6
7
8
9

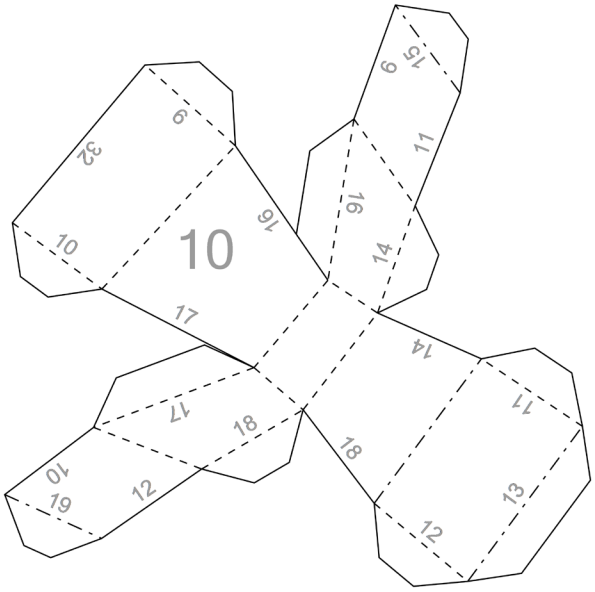
10
9
32
10
16
17
15
9
11
16
14
14
17
18
10
19
12
18
11
13
12

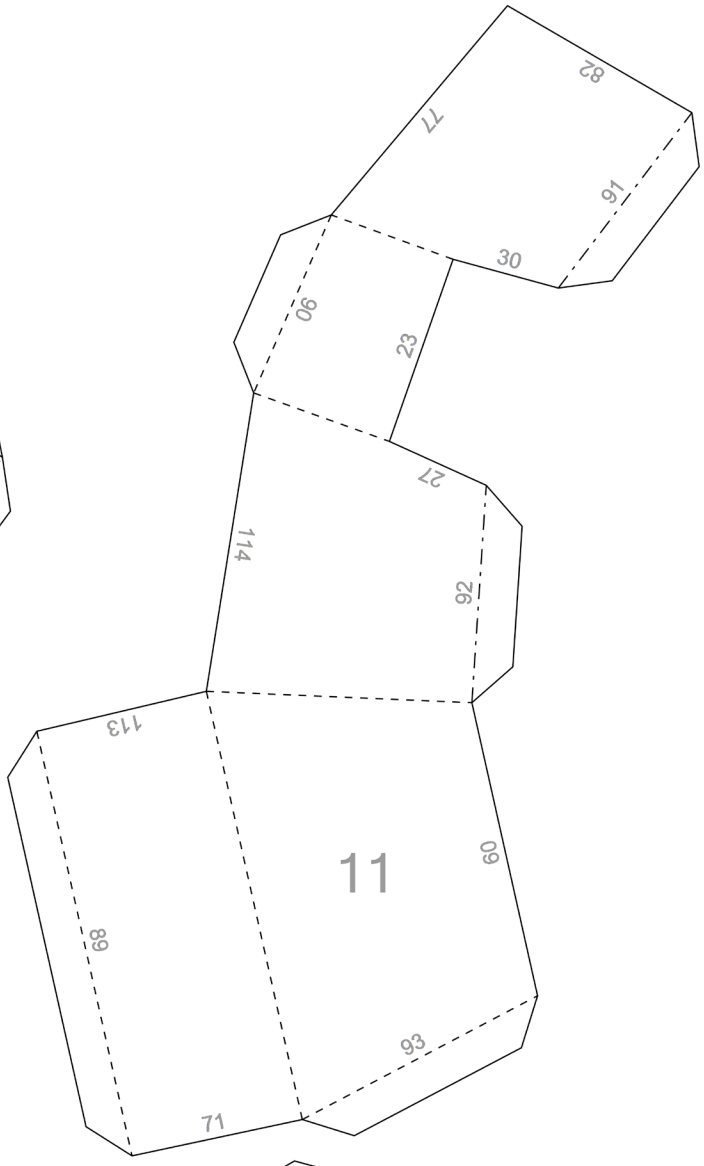
11
82
77
91
30
90
23
27
114
92
113
60
89
93
71

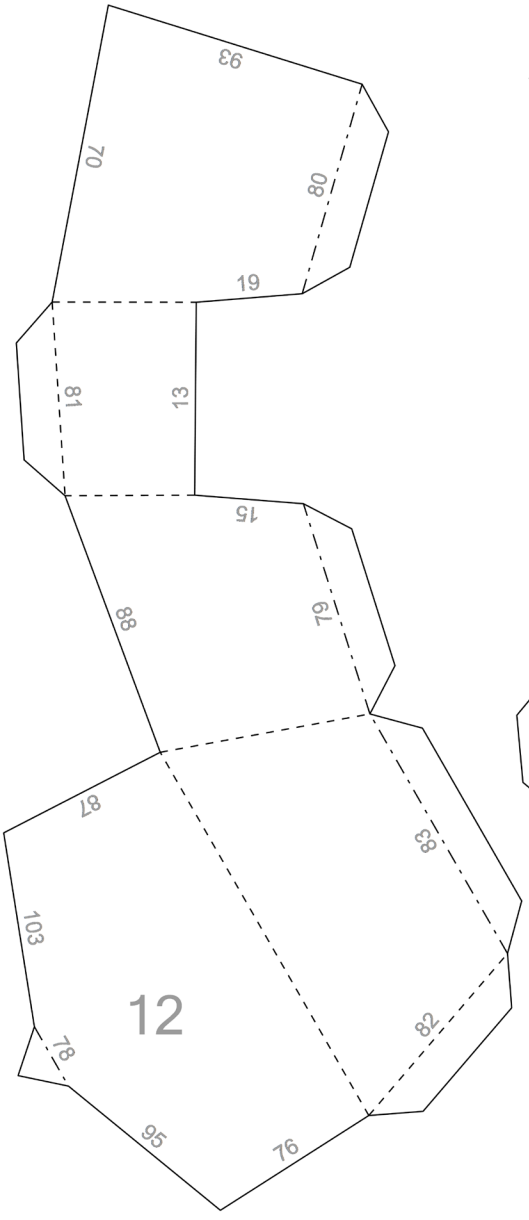
12
93
70
80
19
81
13
15
88
79
87
83
103
78
82
95
76

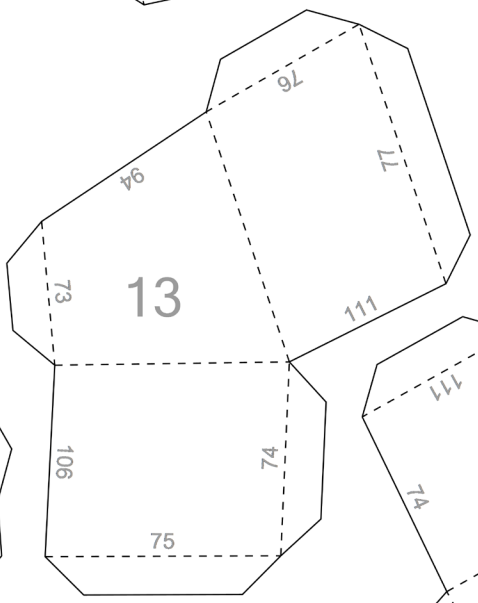
13
76
77
94
73
111
106
74
75

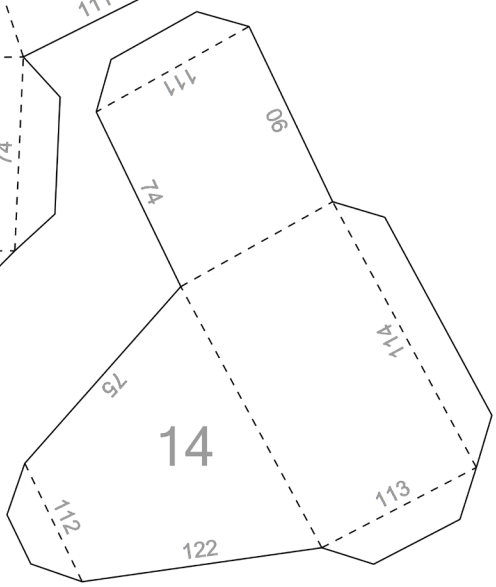
14
111
90
74
114
75
113
112
122

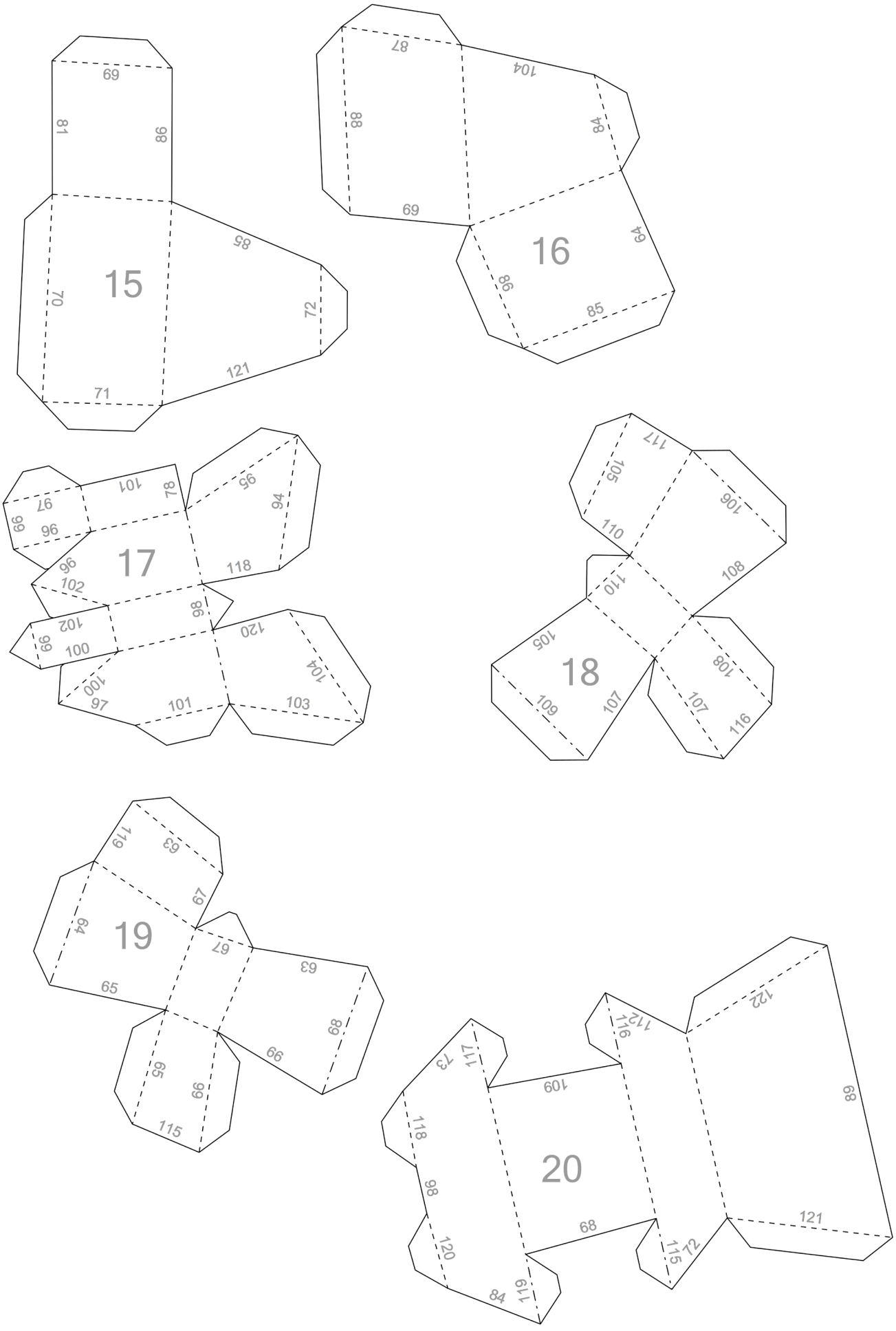
15
69
81
98
85
70
72
121
71
16
87
104
88
84
69
64
96
85
17
101
78
95
97
94
99
96
96
118
102
98
102
120
99
100
104
100
97
101
103
18
117
105
106
110
108
110
105
108
109
107
107
116
19
119
63
67
64
67
63
65
68
66
55
99
115
20
122
112
116
73
117
109
68
118
98
68
121
120
115
72
84
119