

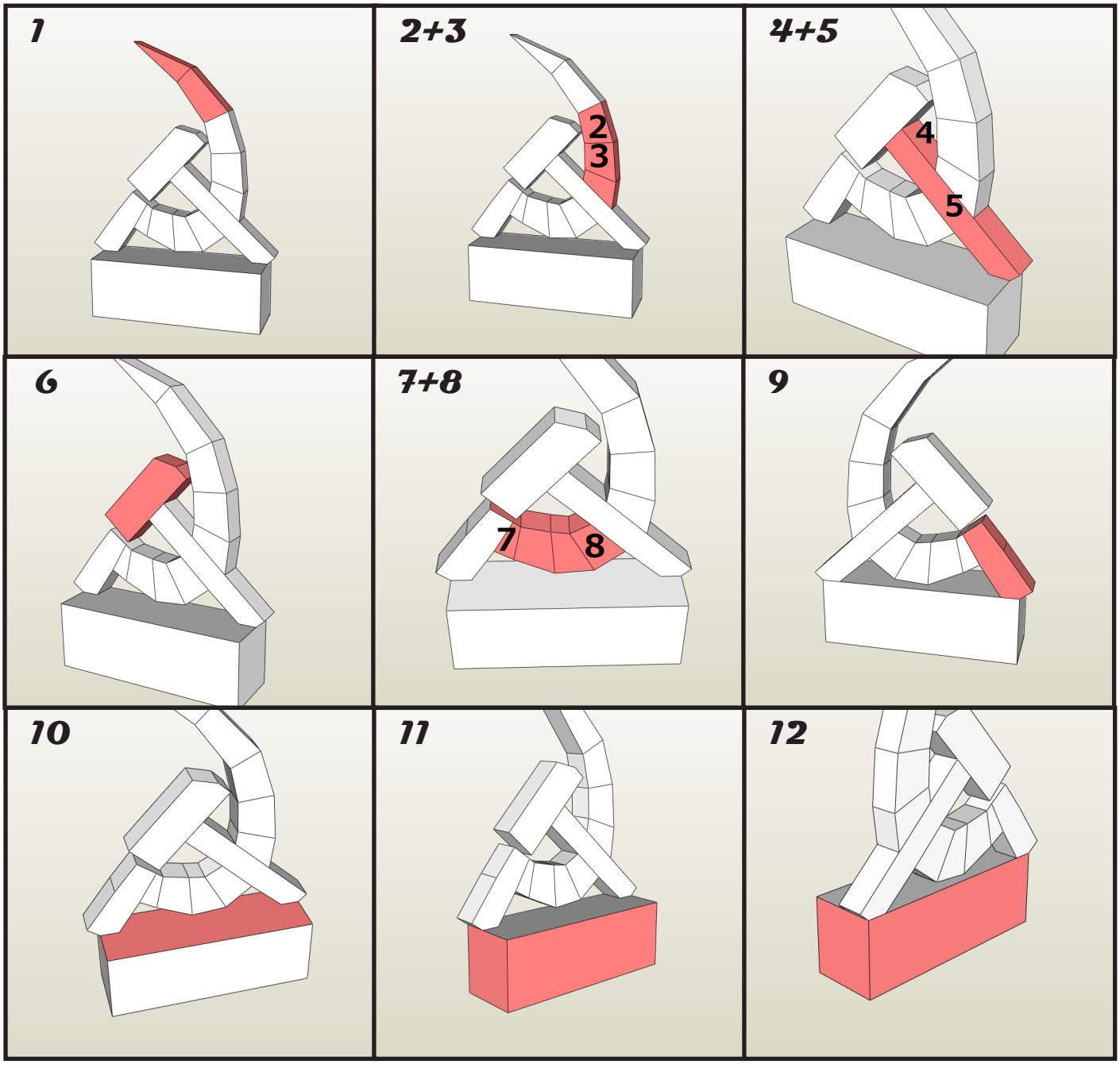
1
2+3
2
3
4+5
4
5
6
7+8
7
8
9
10
11
12

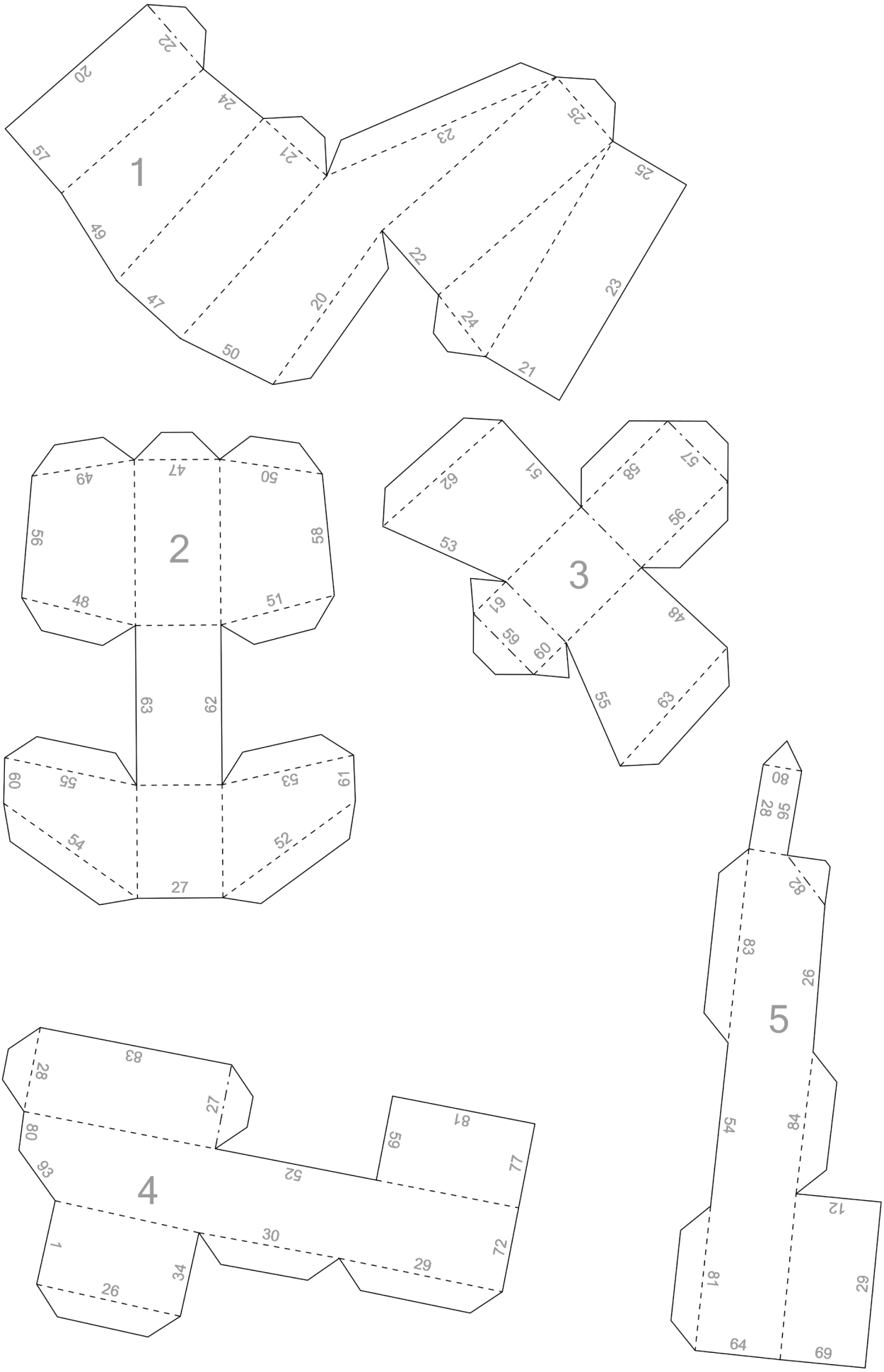
1
2
3
4
5

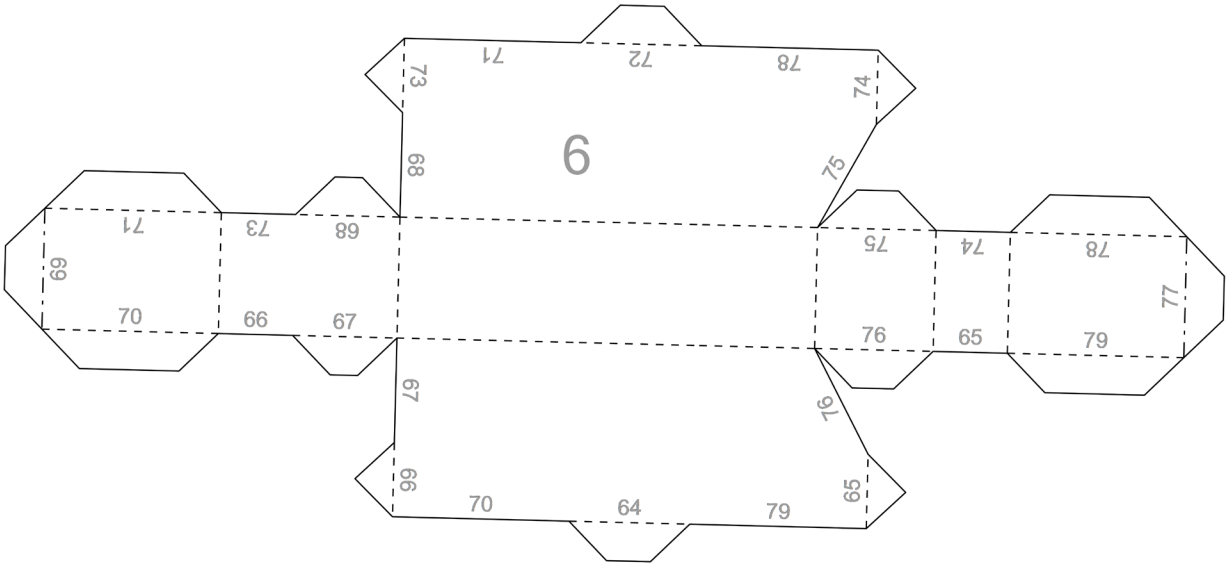
6
71
72
78
73
74
68
75
71
73
89
69
70
66
67
75
74
78
77
76
65
79
67
16
66
70
64
79
65

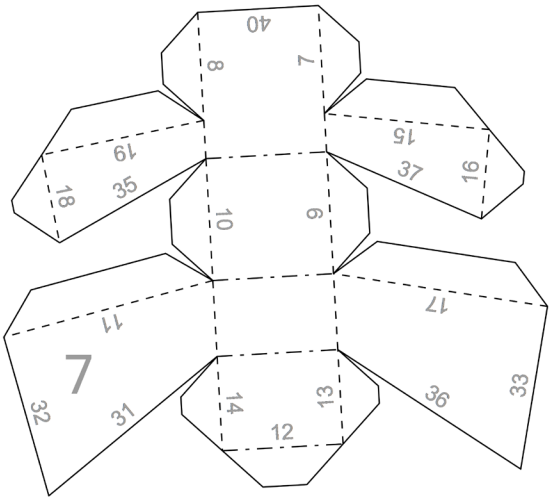
40
8
7
15
19
18
35
37
16
10
9
11
17
7
32
31
14
13
12
36
33

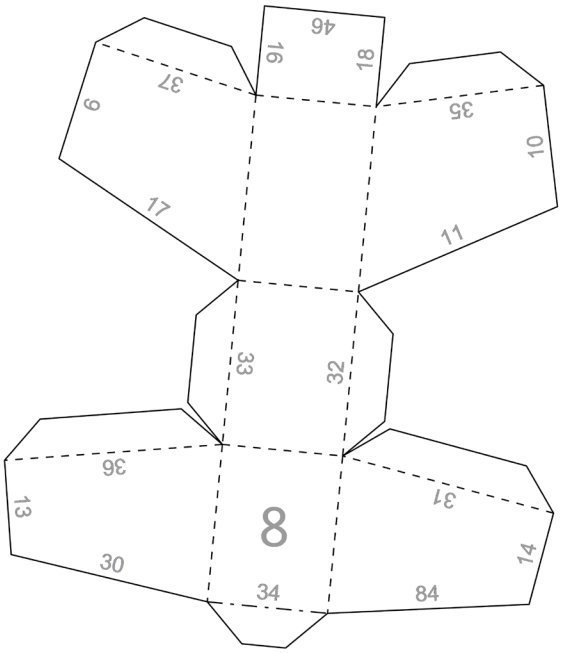
46
16
18
37
9
35
10
17
11
33
32
8
36
31
13
30
14
34
84

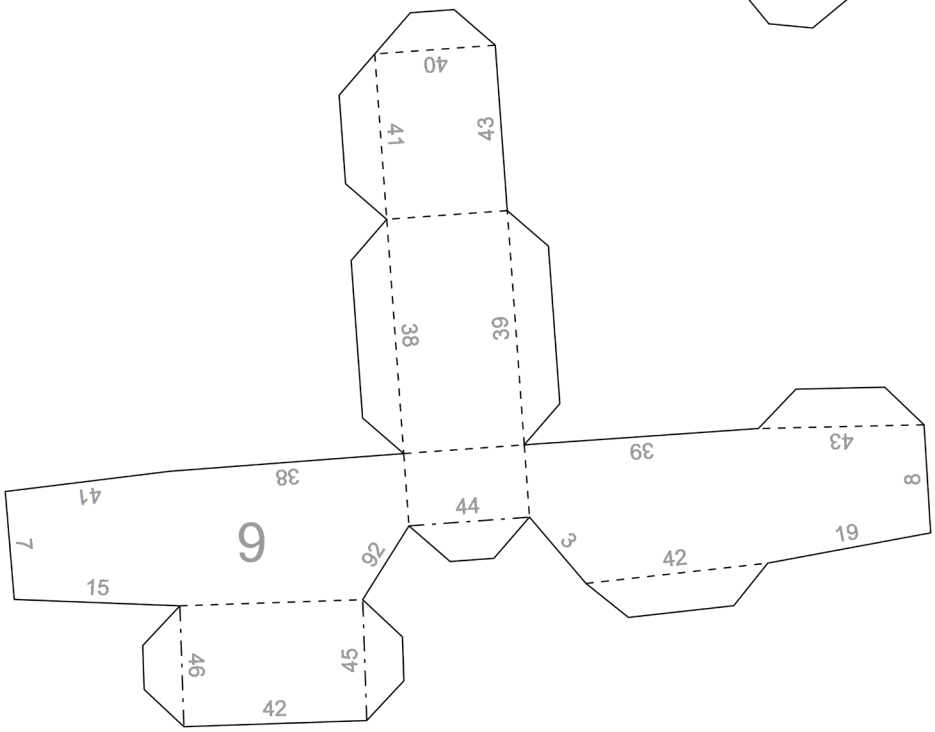
40
41
43
38
39
39
43
41
38
8
44
7
9
26
3
19
42
15
46
45
42


10
87
6
98
5
4
82
3
1
45
2

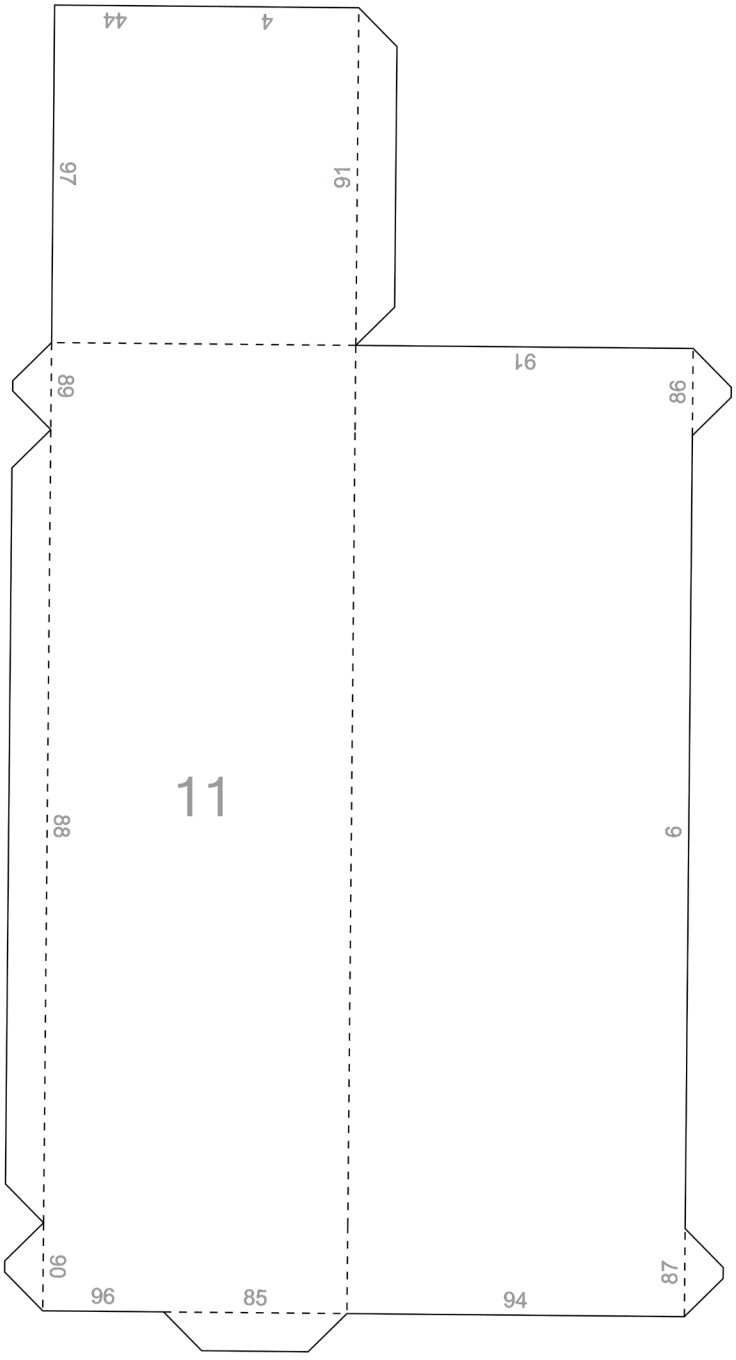
11
44
4
97
91
89
91
98
88
6
90
96
85
94
87

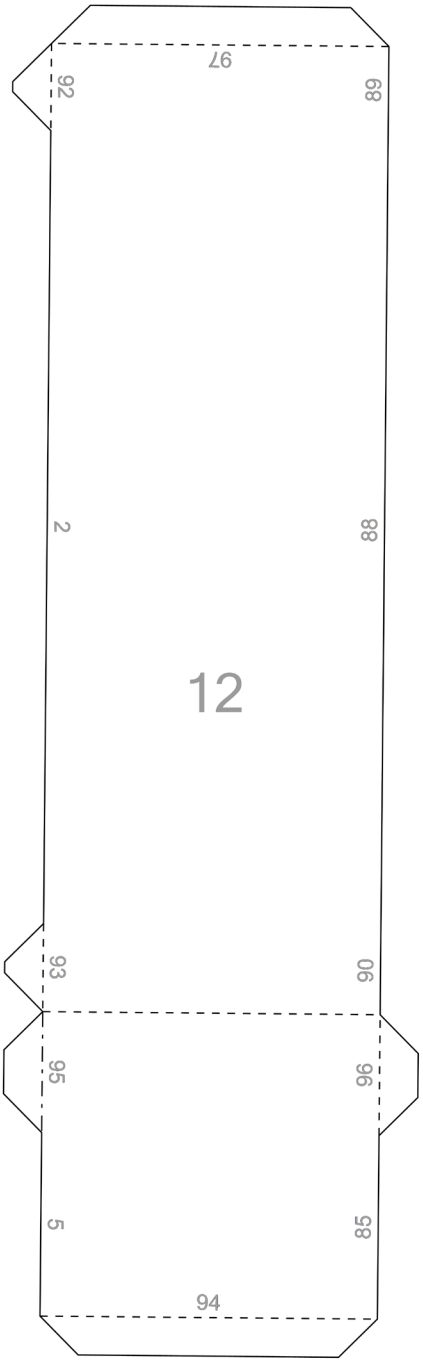
12
97
92
89
2
88
93
90
95
96
5
85
94