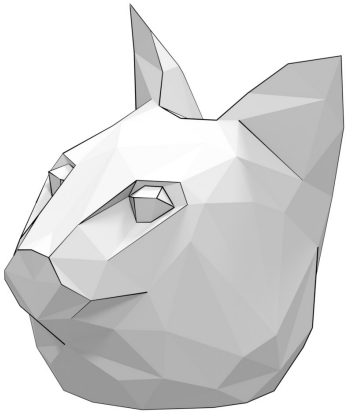

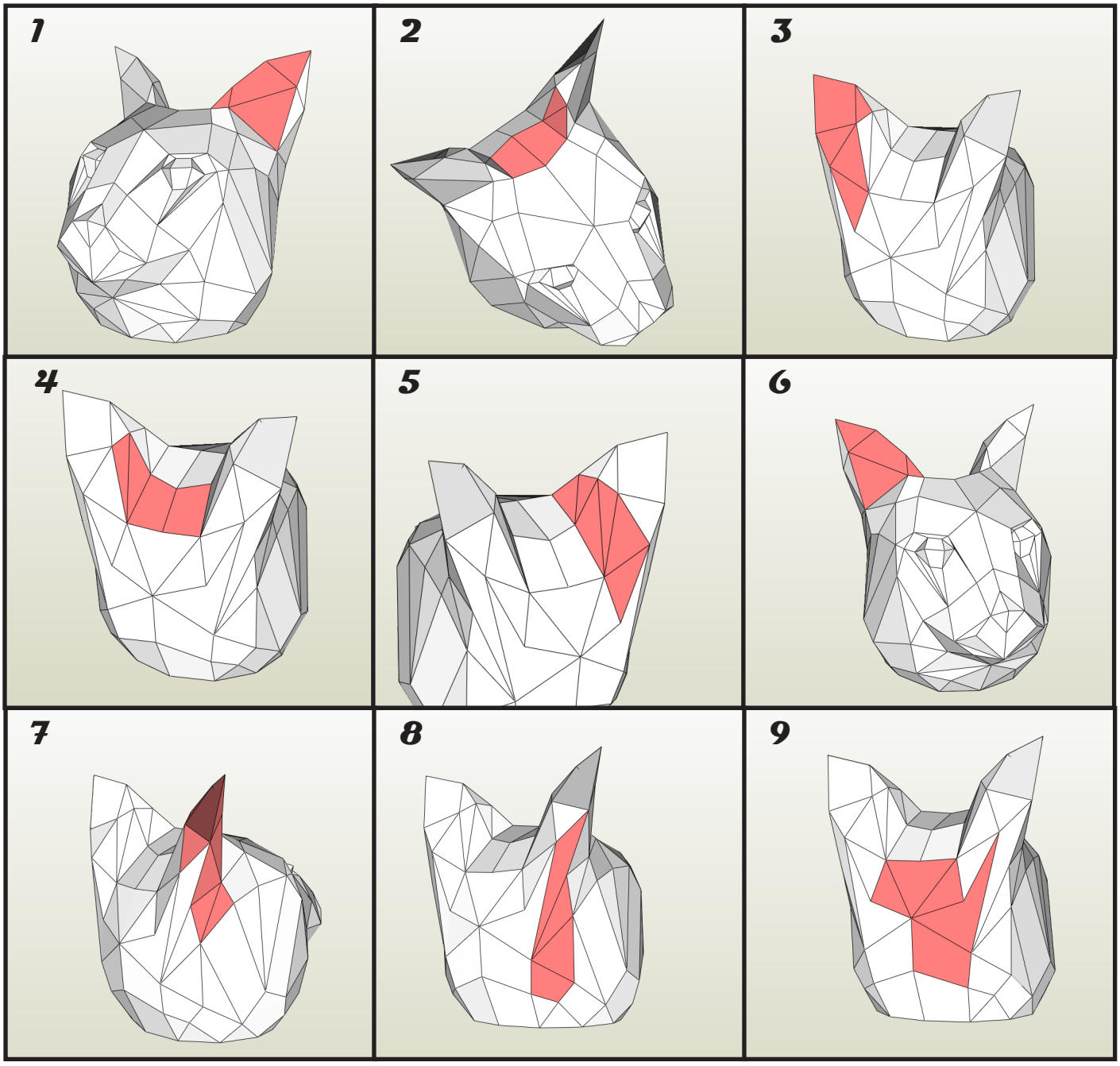
1
2
3
4
5
6
7
8
9

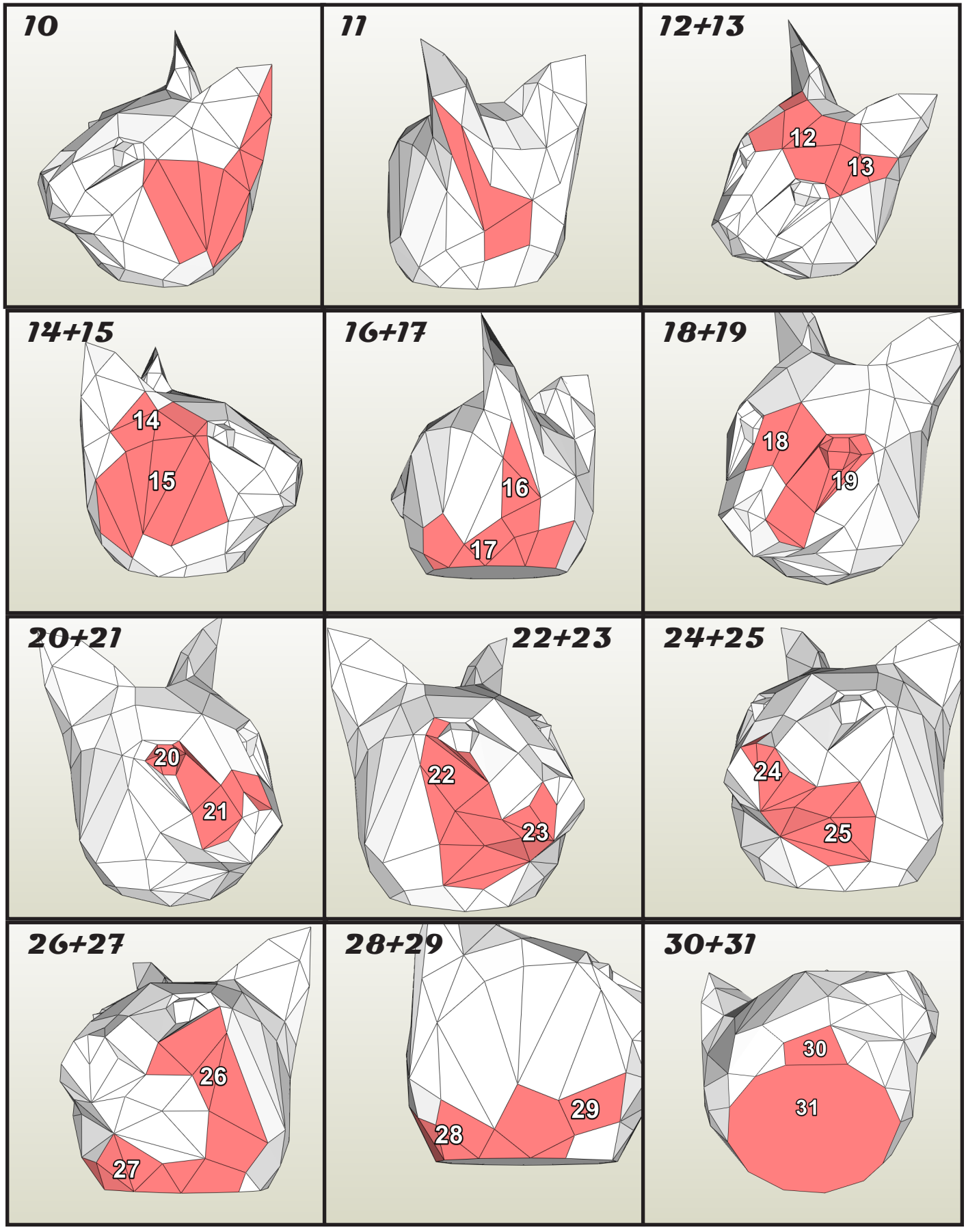
10
11
12+13
12
13
14+15
14
15
16+17
16
17
18+19
18
19
20+21
20
21
22+23
22
23
24+25
24
25
26+27
26
27
28+29
28
29
30+31
30
31

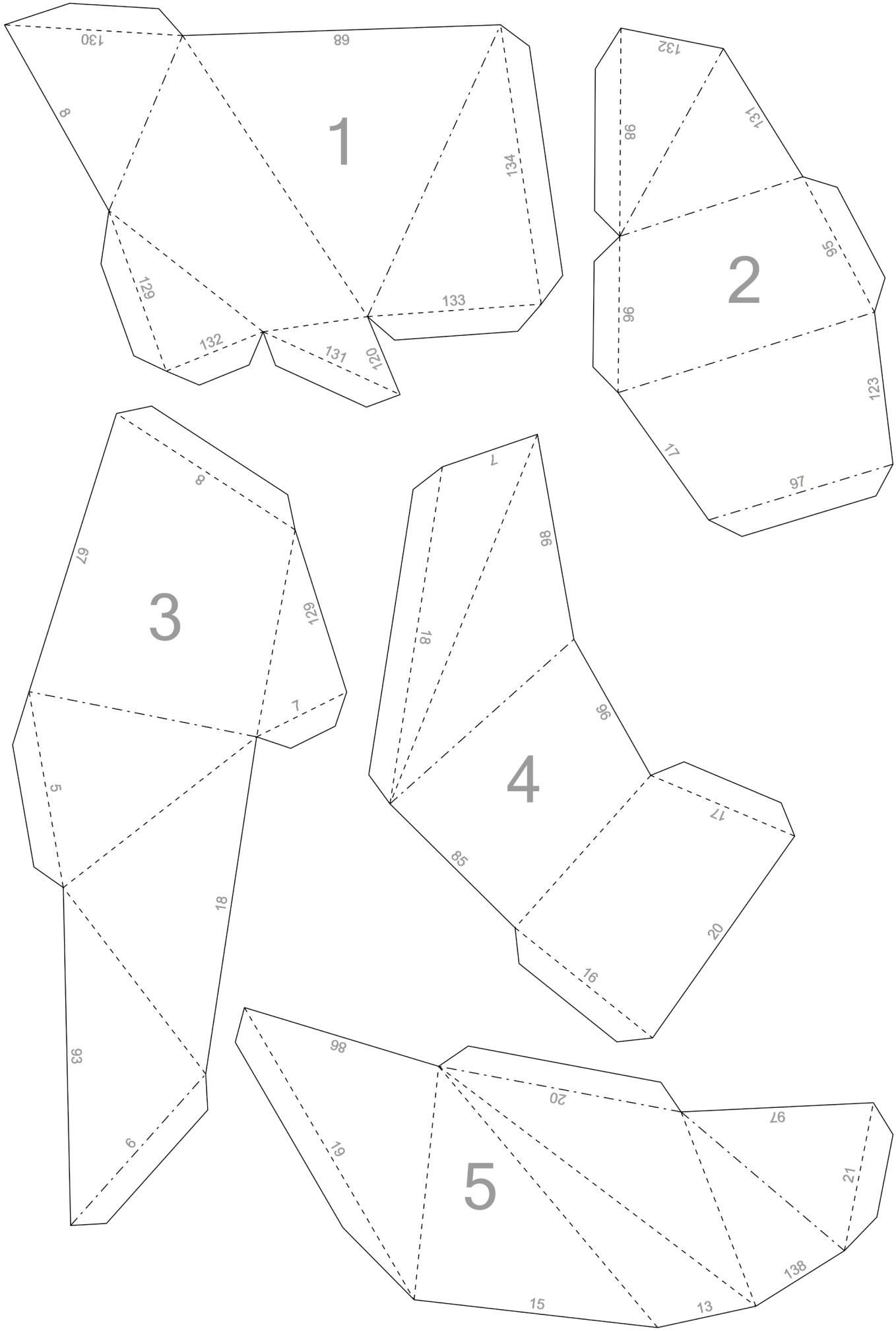
1
130
68
8
134
129
133
132
131
120
2
132
131
98
95
96
123
17
97
3
8
67
129
7
5
18
93
9
4
7
98
18
96
17
85
20
16
5
98
20
97
19
21
138
15
13

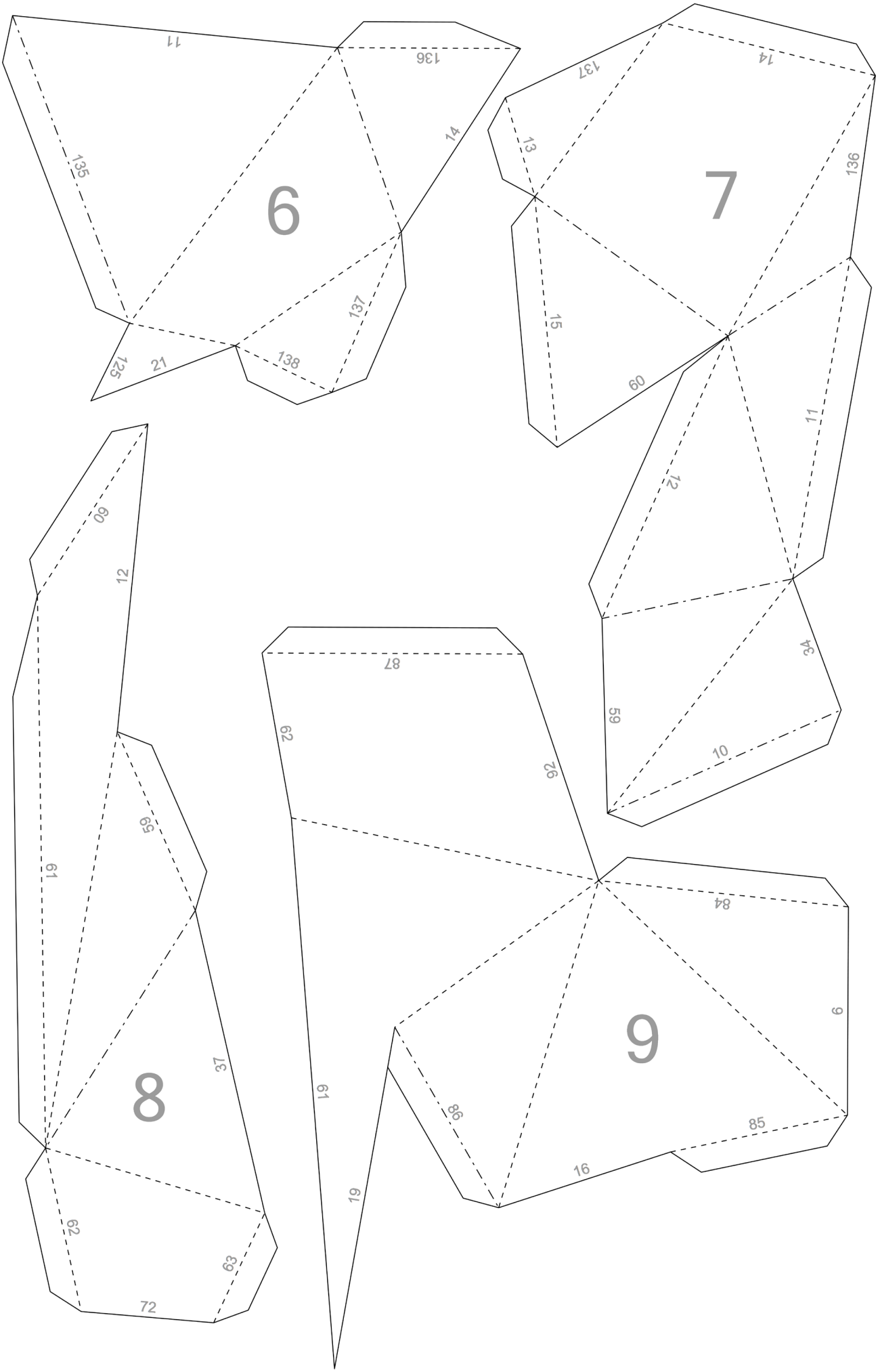
6
11
136
14
135
137
125
21
138
7
137
14
13
136
15
60
11
12
34
59
10
87
62
92
8
60
12
59
61
37
62
63
72
9
84
9
61
86
85
16
19

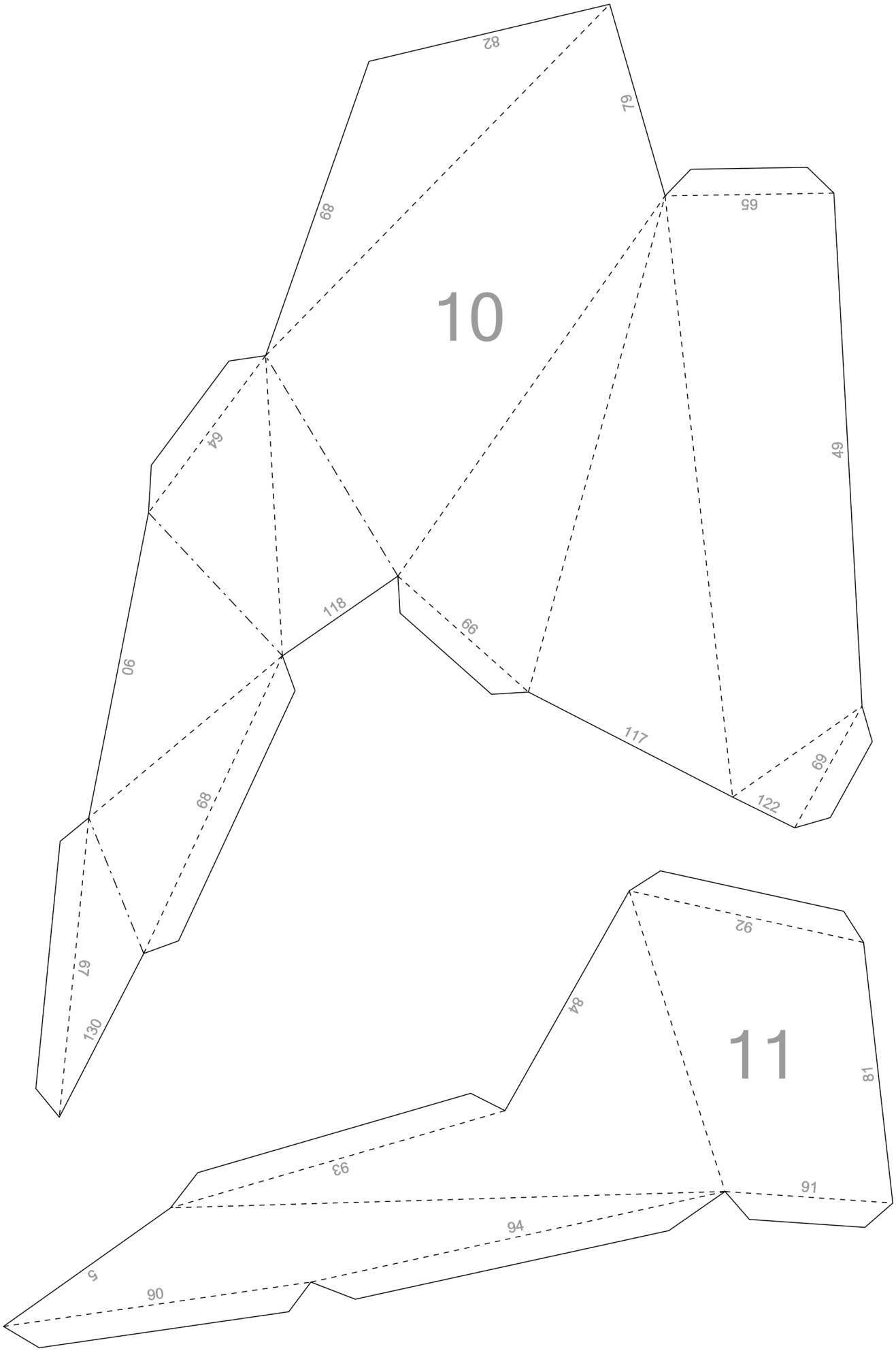
10
82
79
89
65
64
49
118
66
90
117
68
69
122
67
130
11
92
84
81
93
91
94
5
90

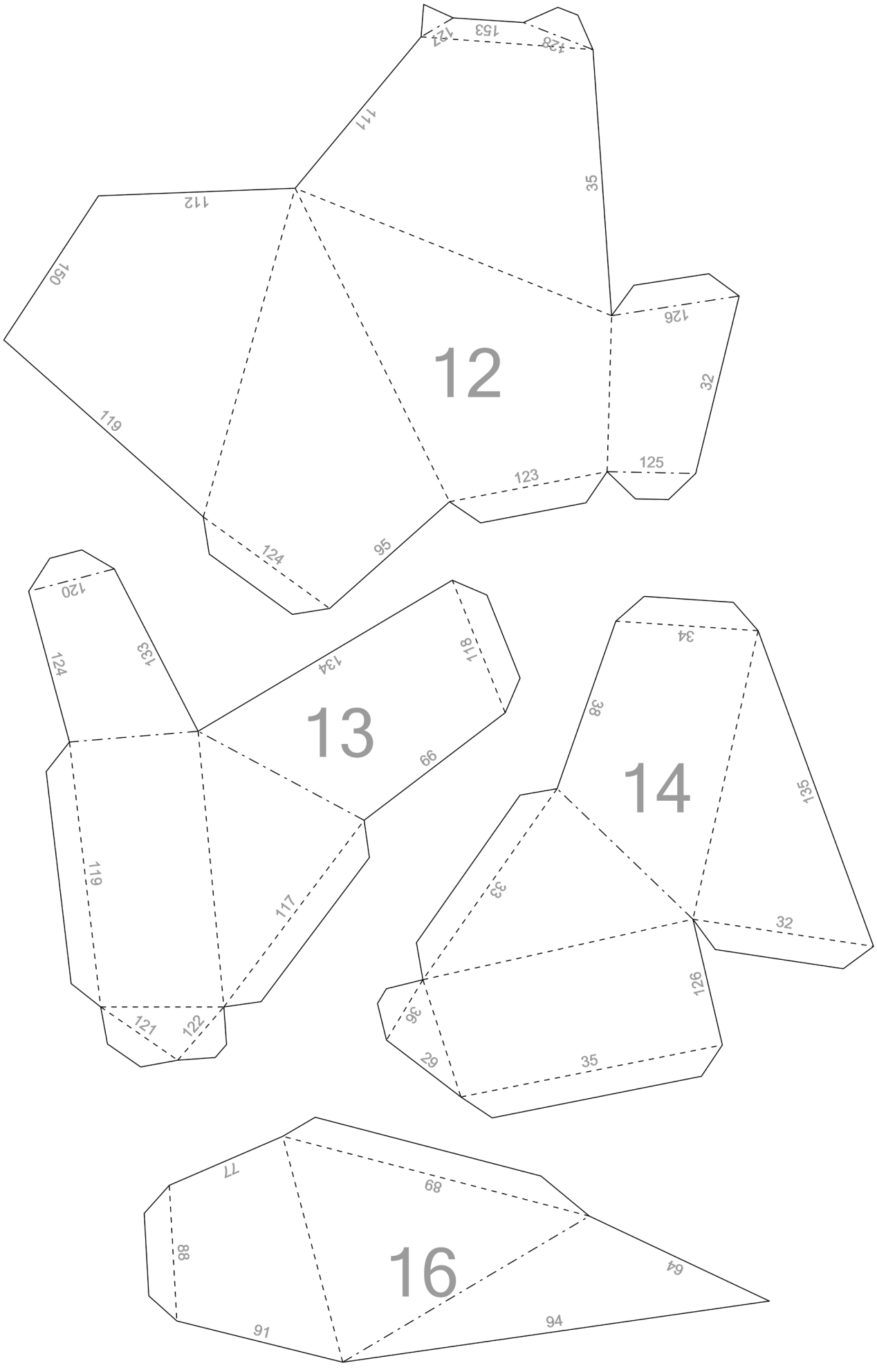
153
127
128
117
35
112
150
126
12
32
119
125
123
124
95
120
133
124
134
118
13
99
119
117
121
122
34
38
14
135
33
32
126
36
29
35
77
68
88
16
64
91
94

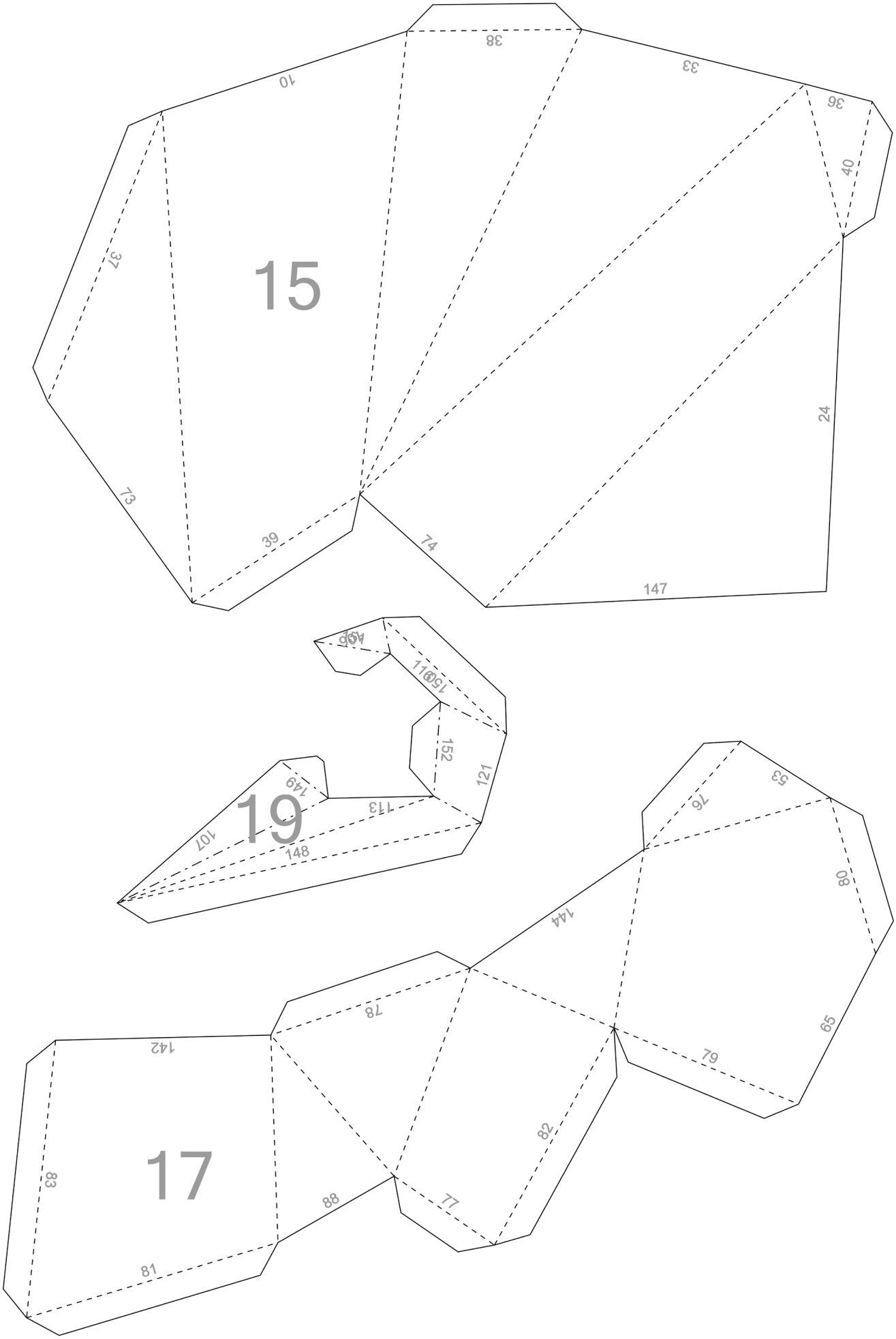
15
38
33
10
36
40
37
24
73
39
74
147
19
152
121
149
113
107
148
17
53
76
80
144
78
65
142
79
82
83
88
77
81

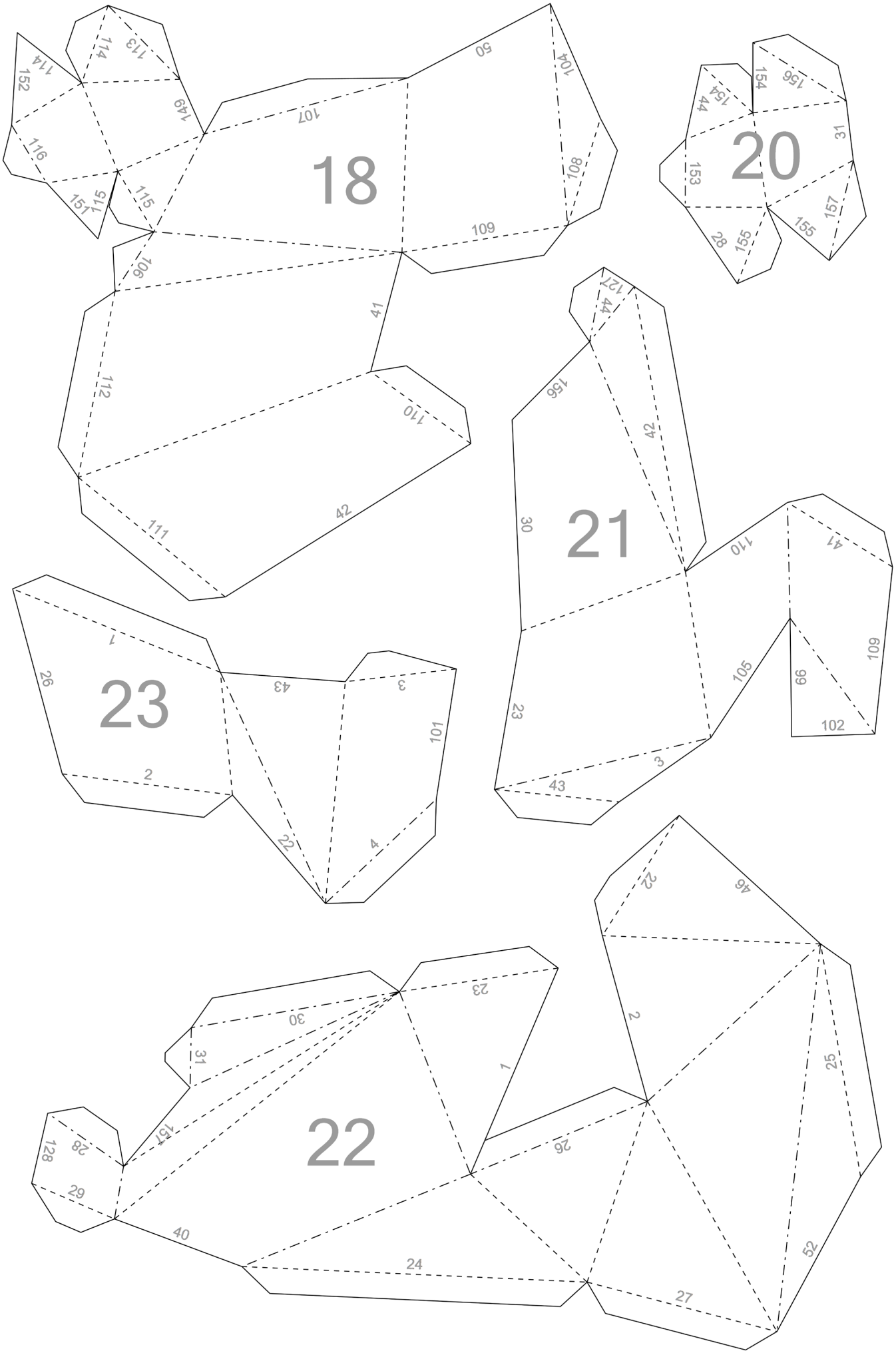
18
20
21
23
22

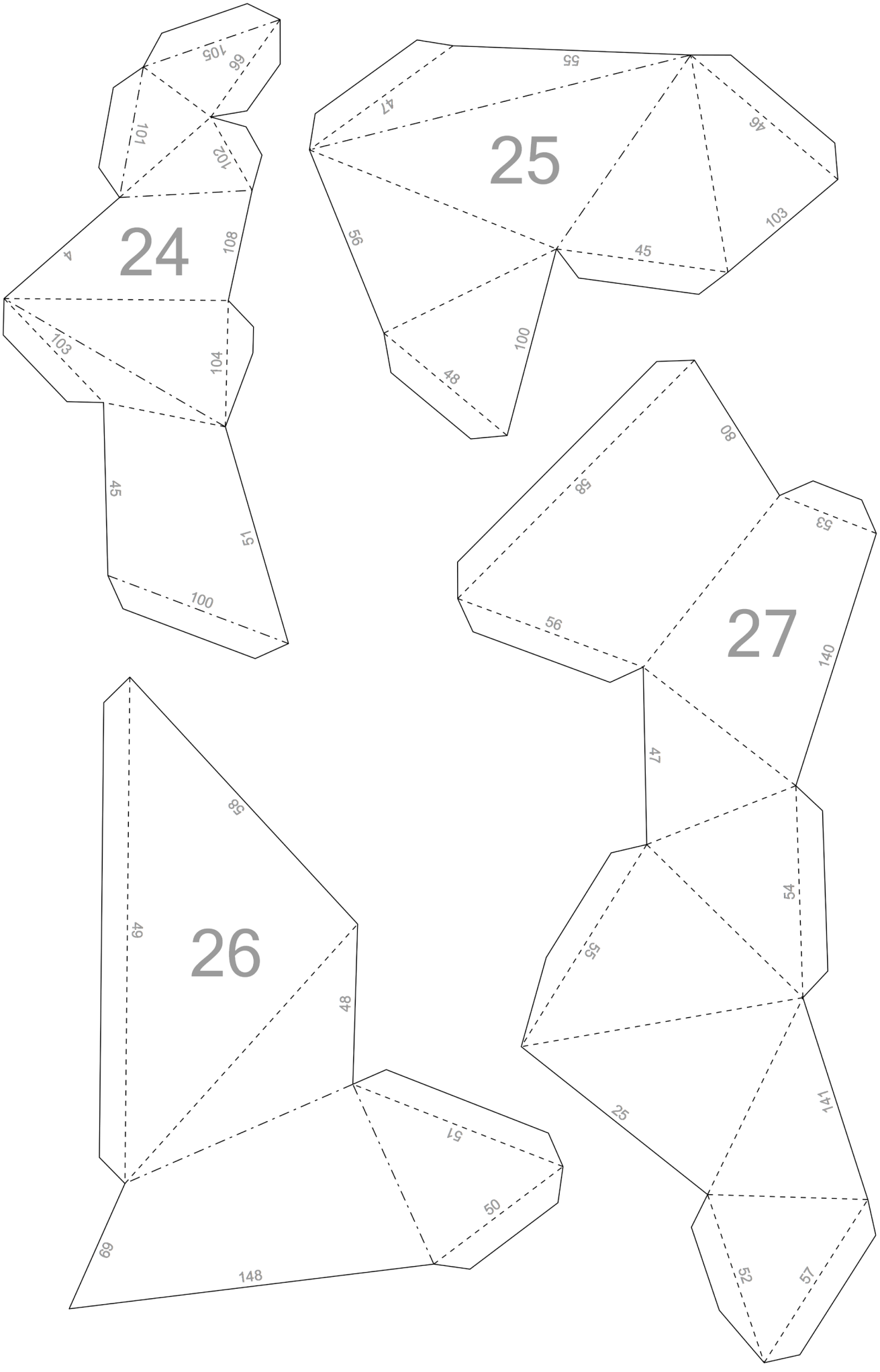
24
105
99
101
102
108
4
103
104
45
51
100
25
55
47
46
56
45
103
100
48
27
80
58
53
56
140
47
54
55
25
141
52
57
26
58
49
48
51
50
69
148

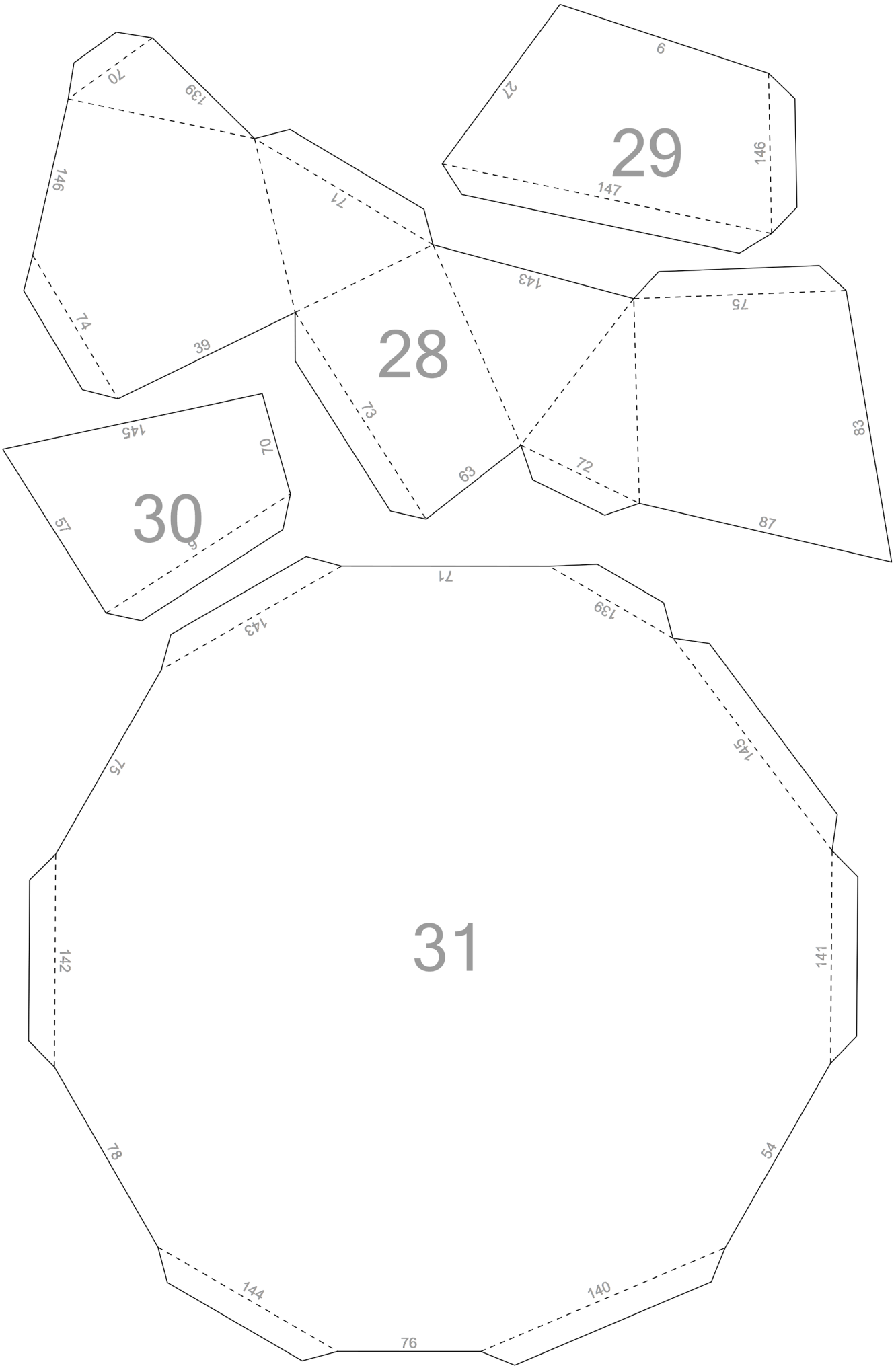
29
28
30
31
6
27
146
147
70
139
146
71
143
74
39
75
73
63
72
83
87
145
70
57
6
71
143
139
75
145
142
141
78
54
144
140
76