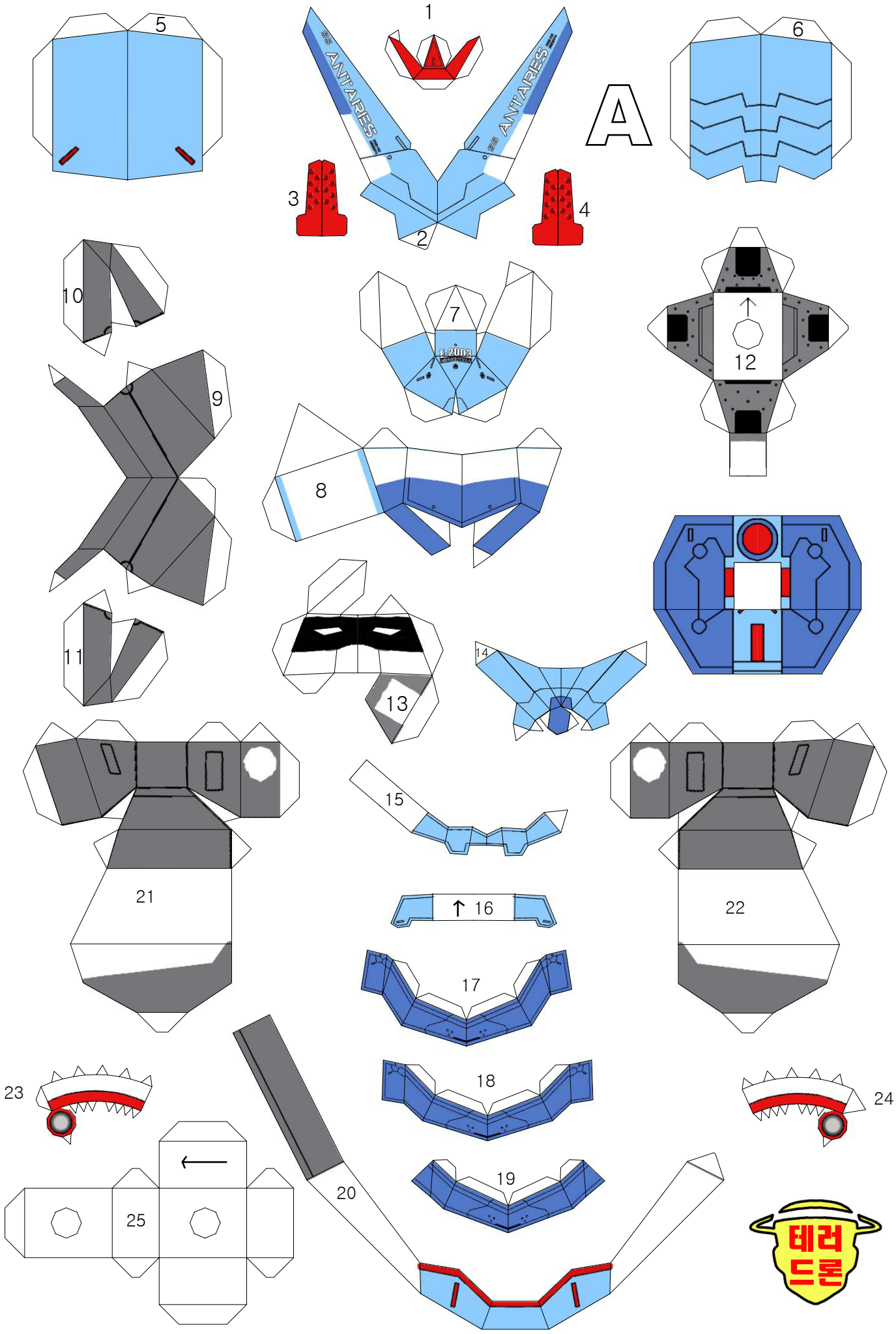
1
2
3
4
5
6
A
ANTARES
ANTARES
7
8
9
10
11
12
13
14
15
16
17
18
19
20
21
22
23
24
25
테러
드론

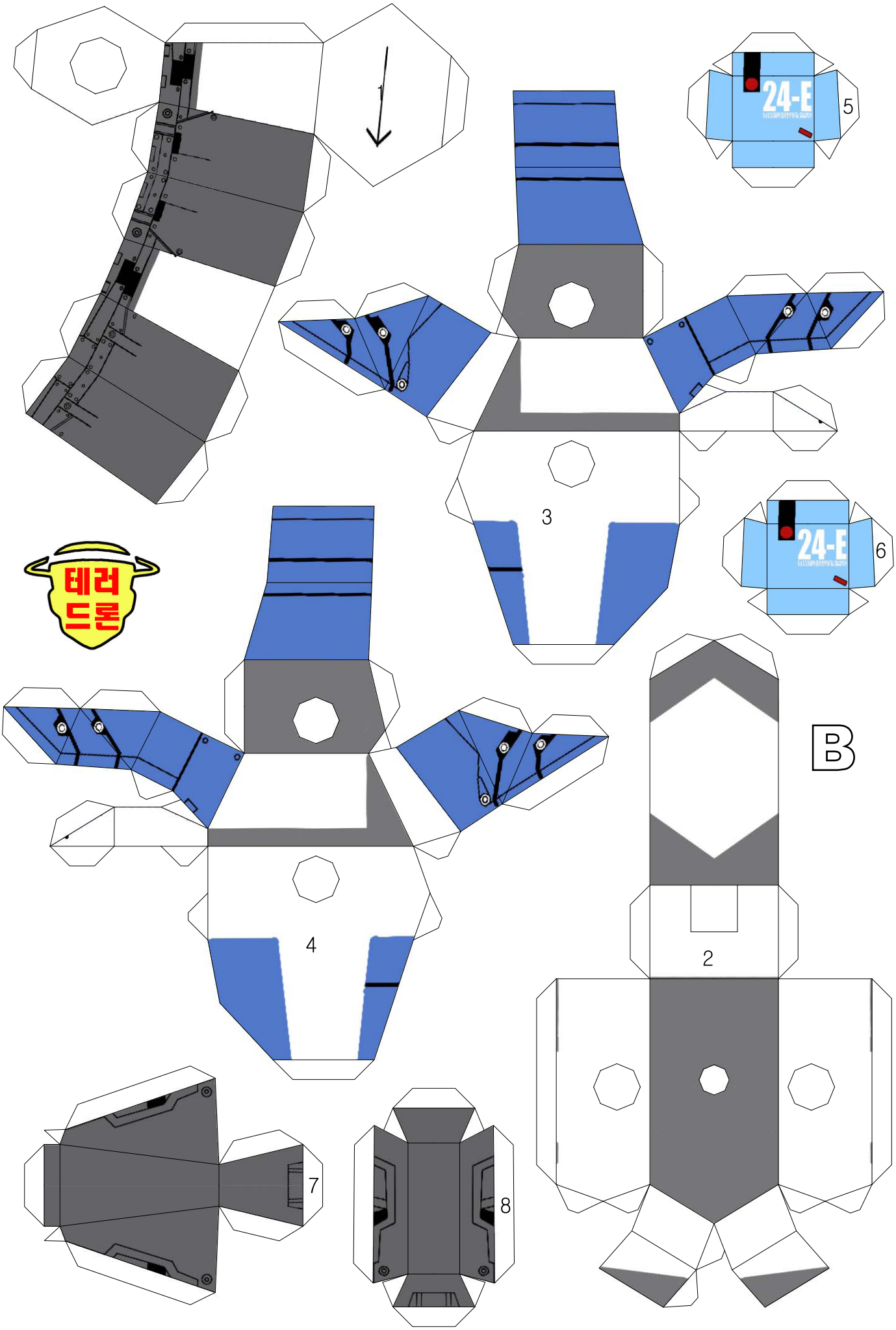
1
24-E
5
3
24-E
6
테러
드론
4
B
2
7
8

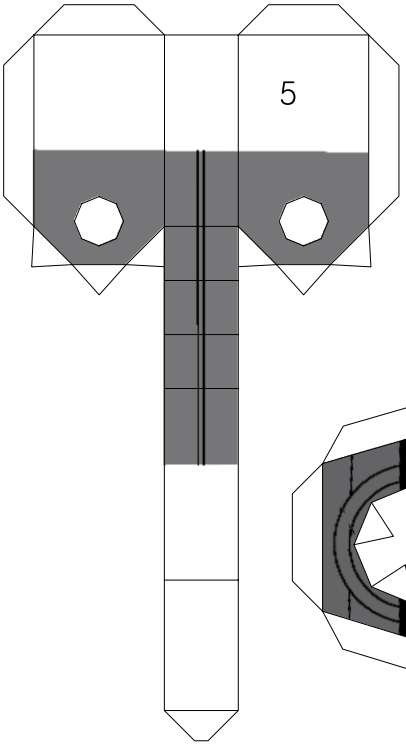

C

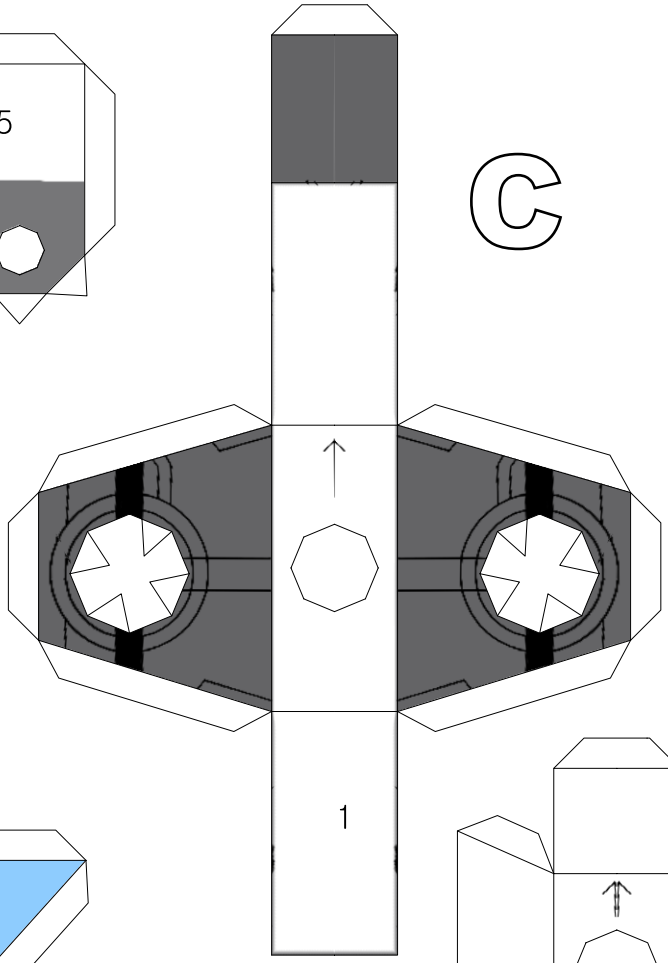

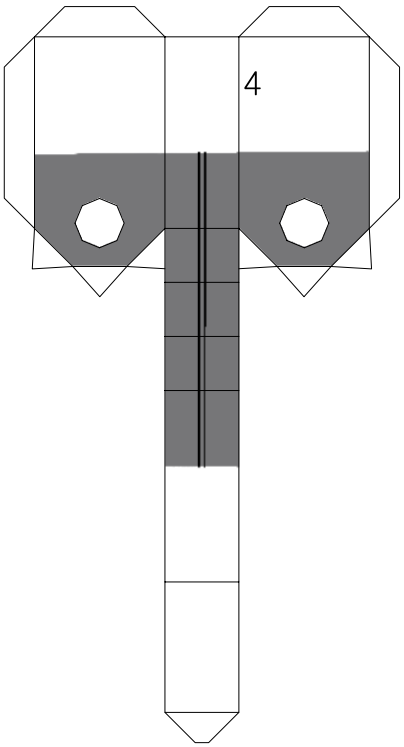

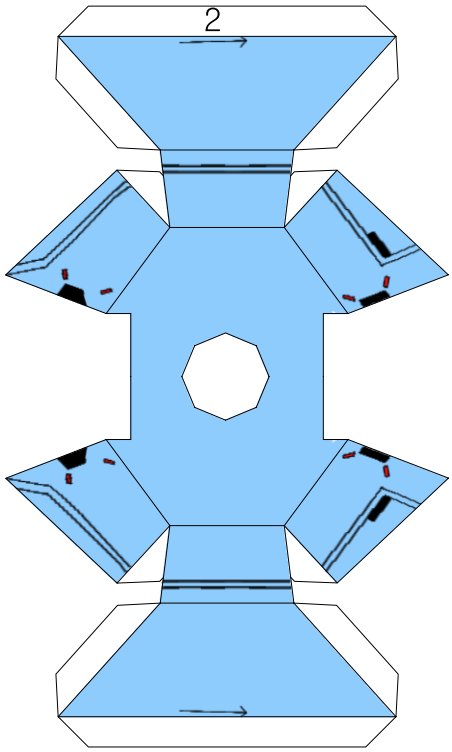

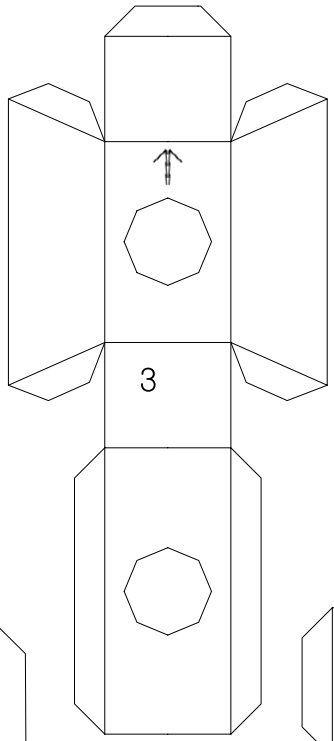

테러드론

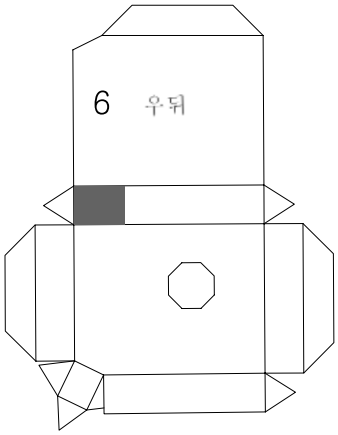

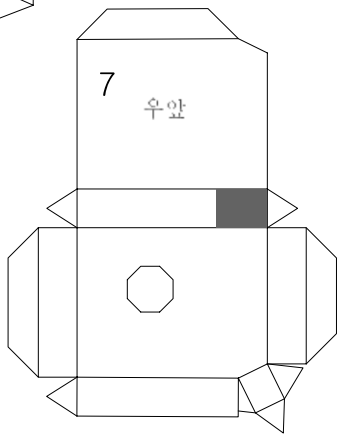

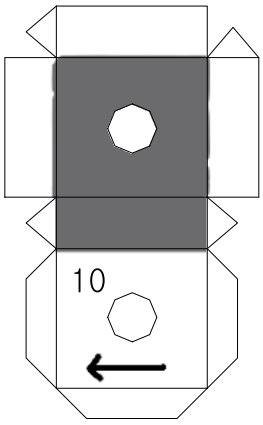

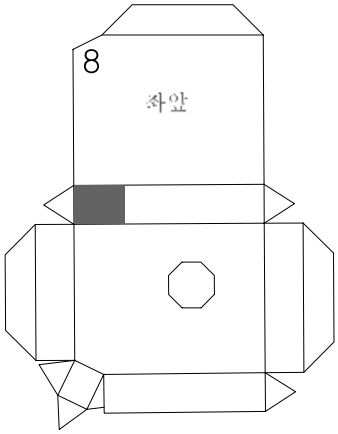

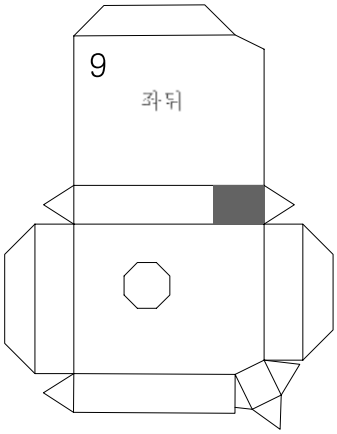

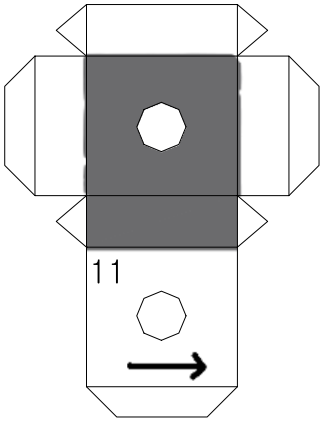

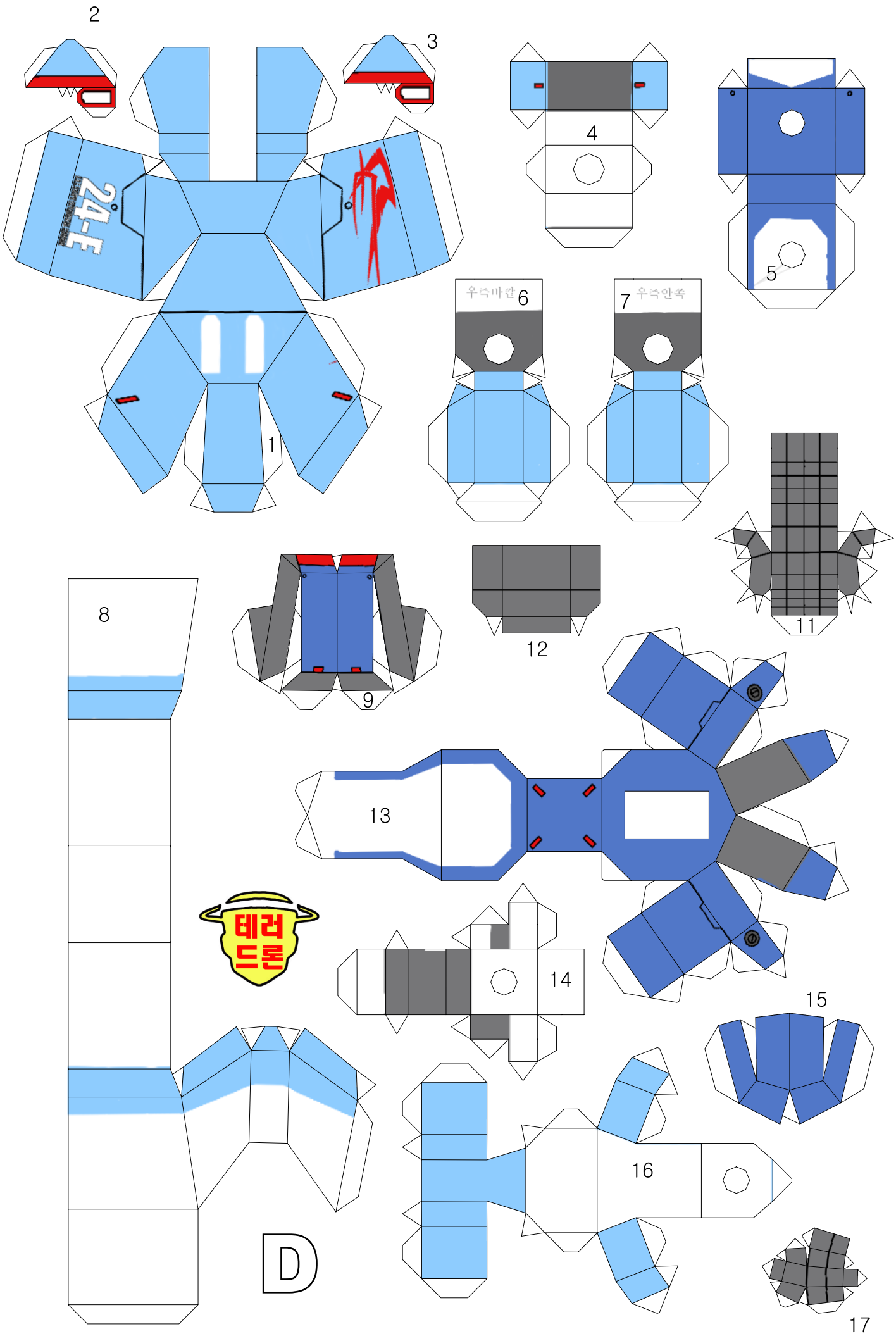
2
3
4
5
24-E
1
우측바깥 6
7 우측안쪽
11
8
9
12
13
테러
드론
14
15
16
D
17

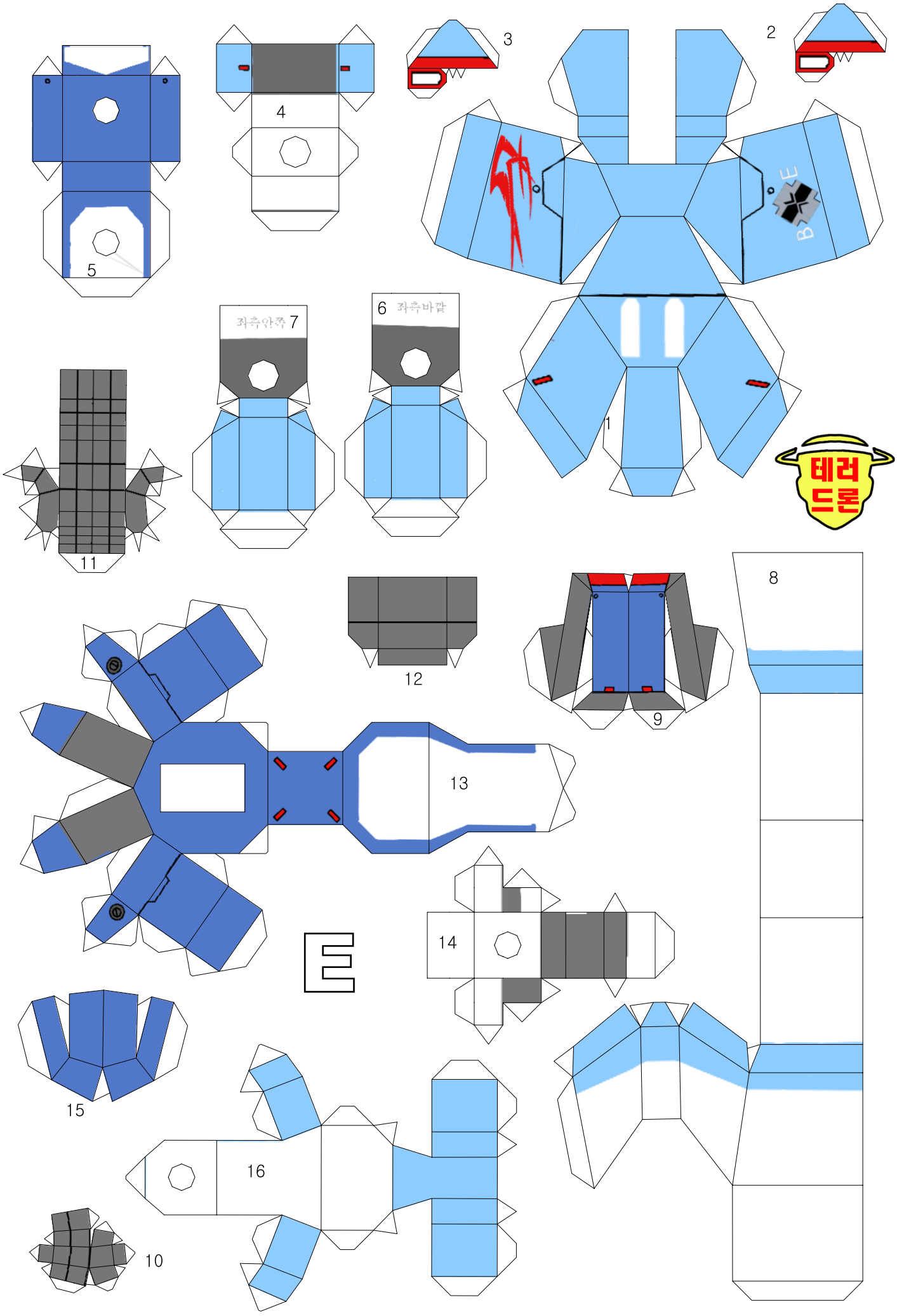
1
2
3
4
5
6 좌측바깥
좌측안쪽 7
8
9
10
11
12
13
14
15
16
테러 드론

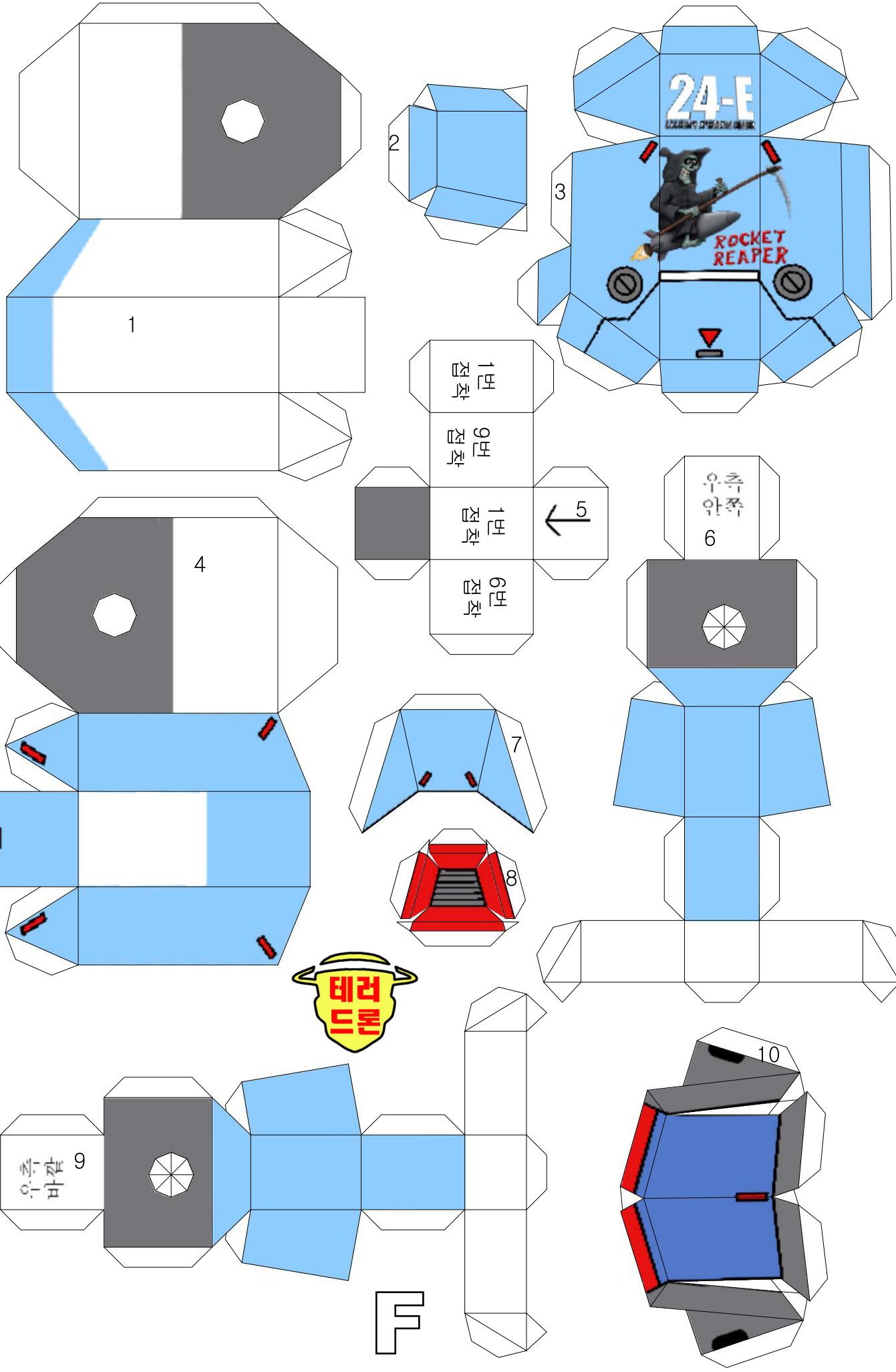
1
2
3
24-E
ROCKET REAPER
1번 접착
9번 접착
1번 접착
6번 접착
5
4
우측 안쪽
6
7
8
테러 드론
9
우측 바깥
10
F

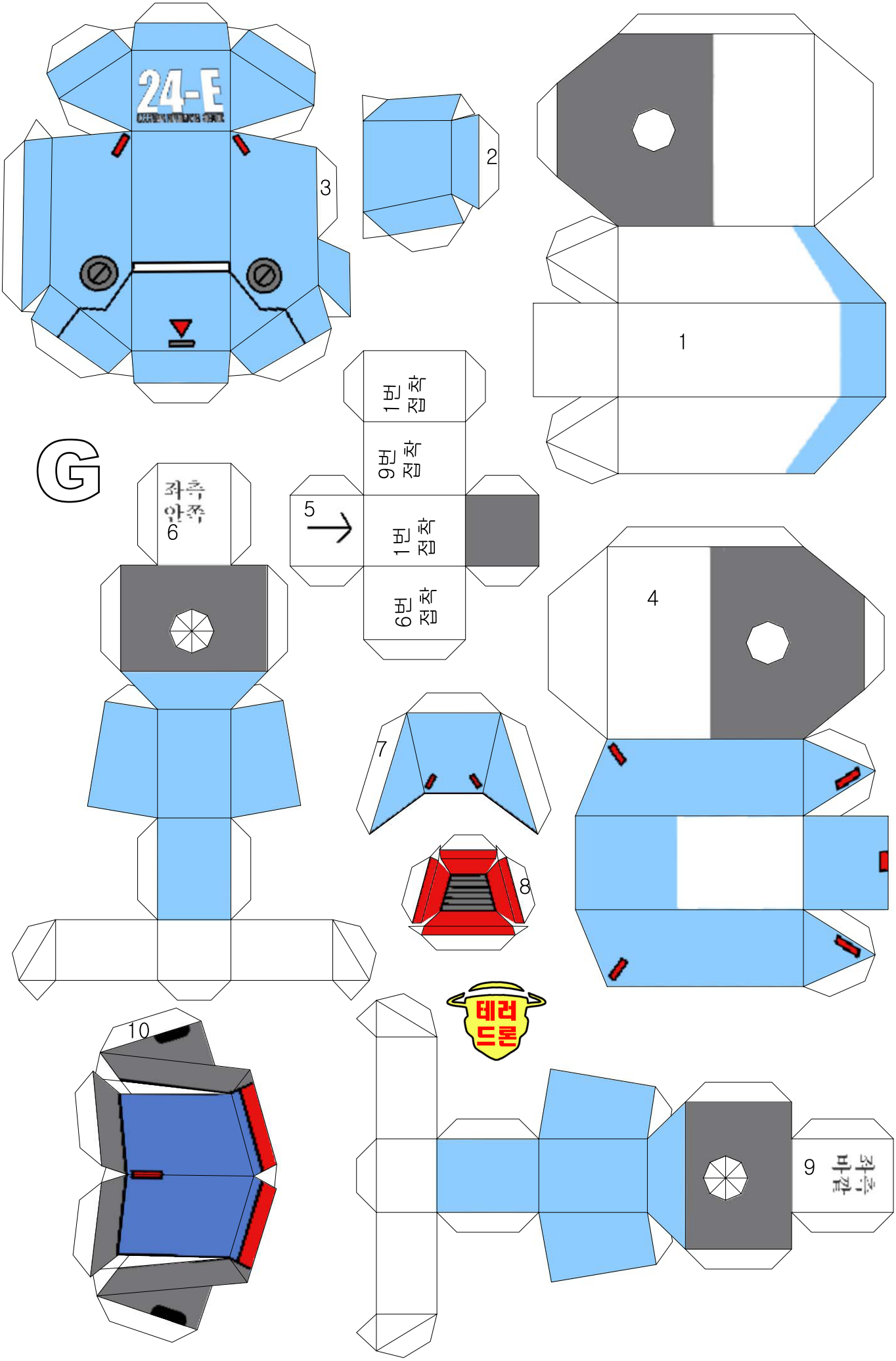
24-E
3
2
1
G
좌측
앞쪽
6
1번
접착
9번
접착
5
1번
접착
6번
접착
4
7
8
테러
드론
10
9
좌측
바깥

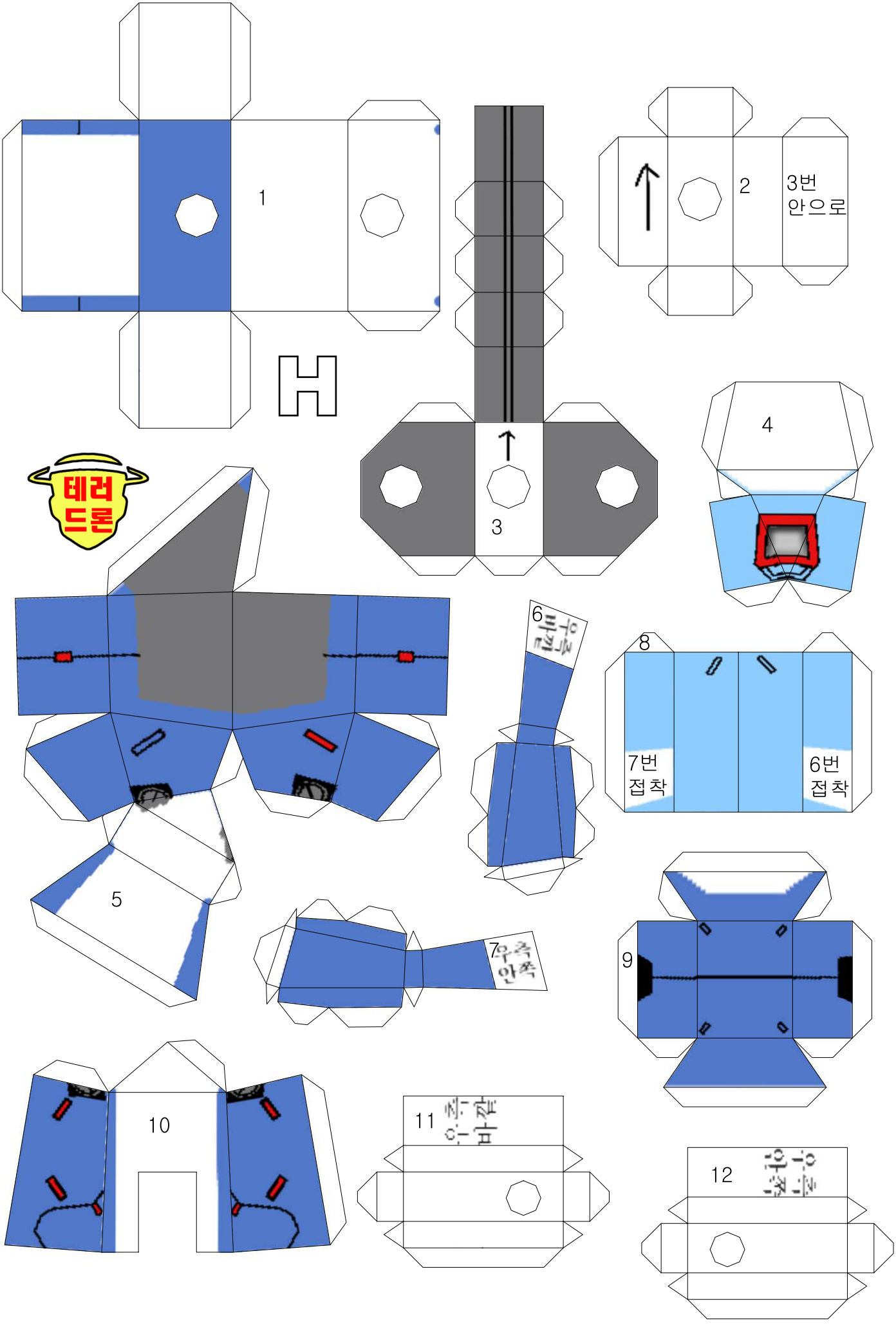
1
2
3번
안으로
3
4
테러
드론
5
6
7
우측
안쪽
7번
접착
6번
접착
8
9
10
11
12

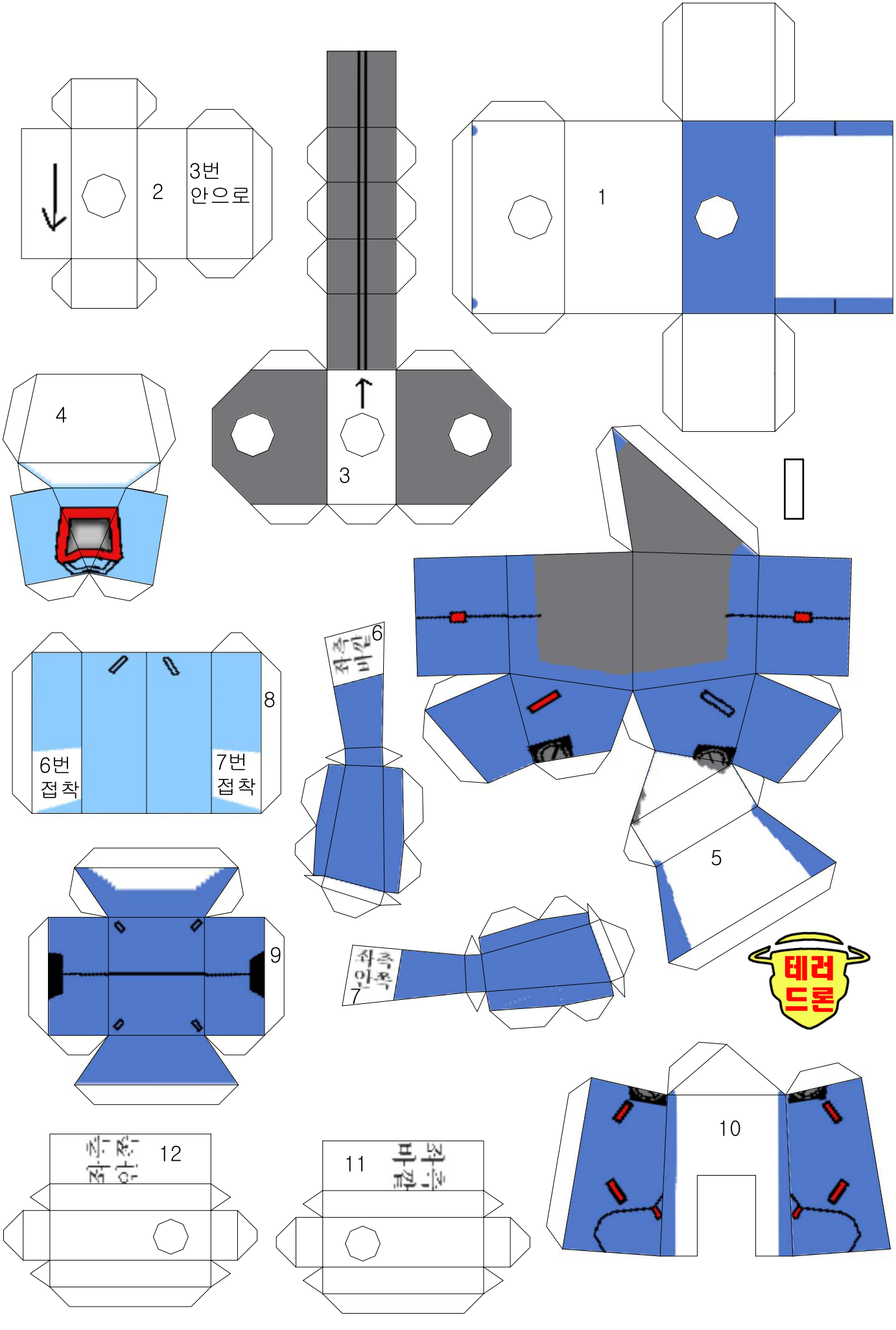
2
3번
안으로
1
4
3
6
8
6번
접착
7번
접착
5
9
7
10
12
11
테러
드론

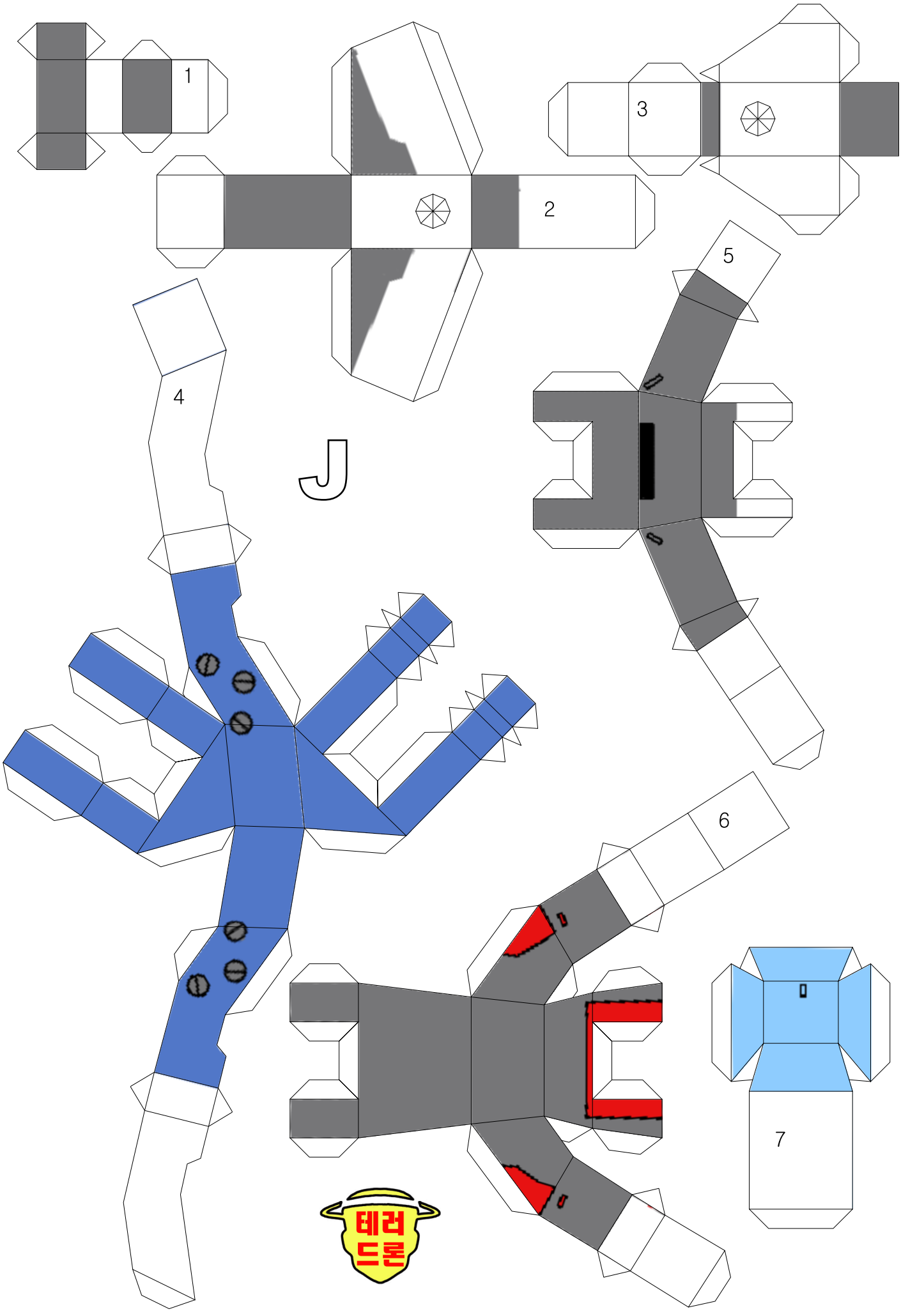
1
2
3
4
5
6
7
J
테러
드론

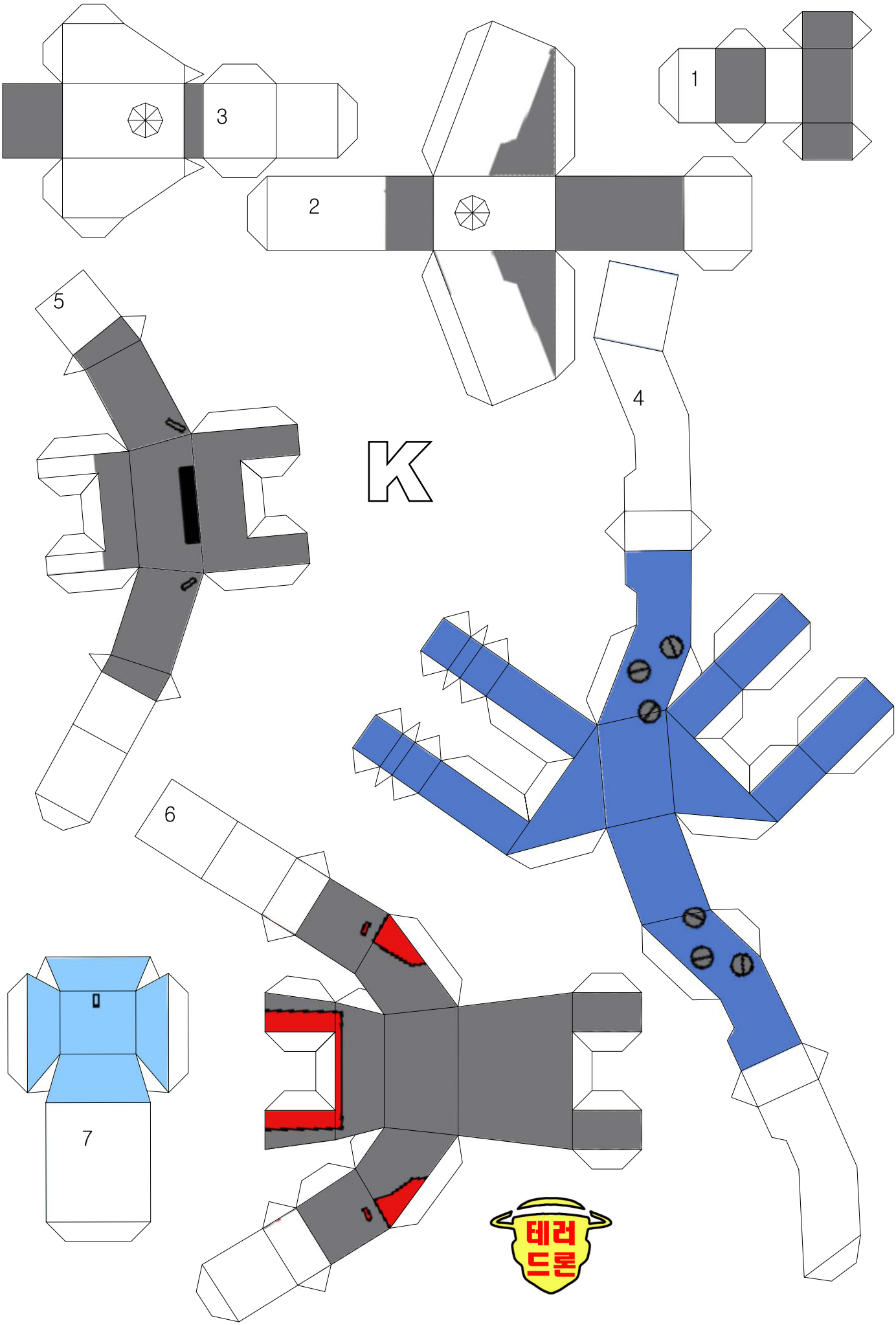
1
2
3
4
5
6
7
K
테러
드론

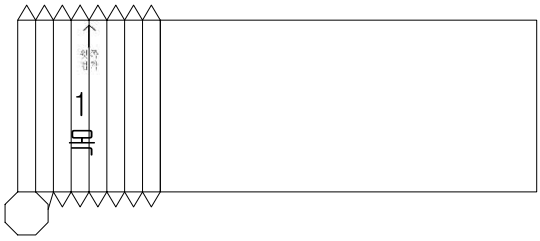





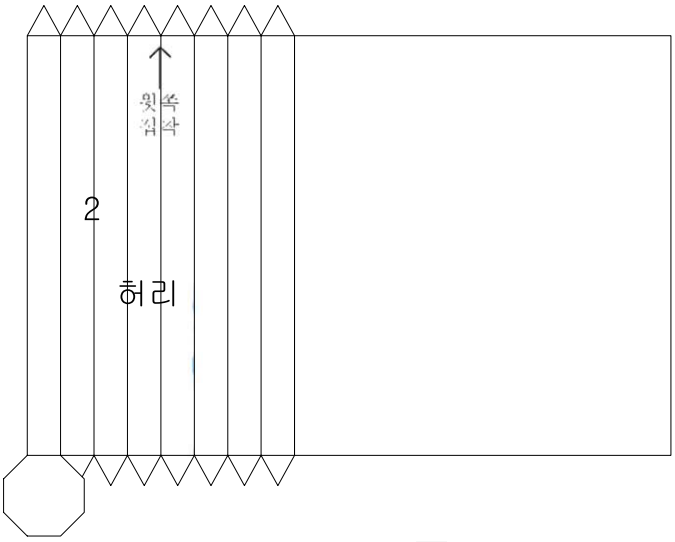

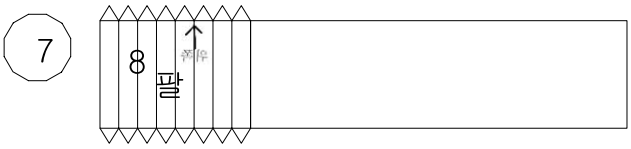

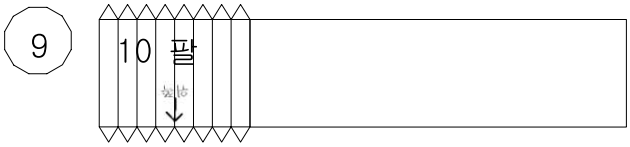





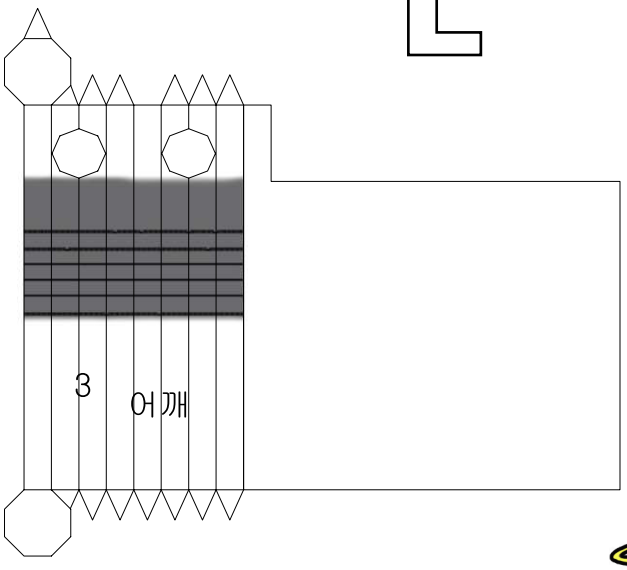



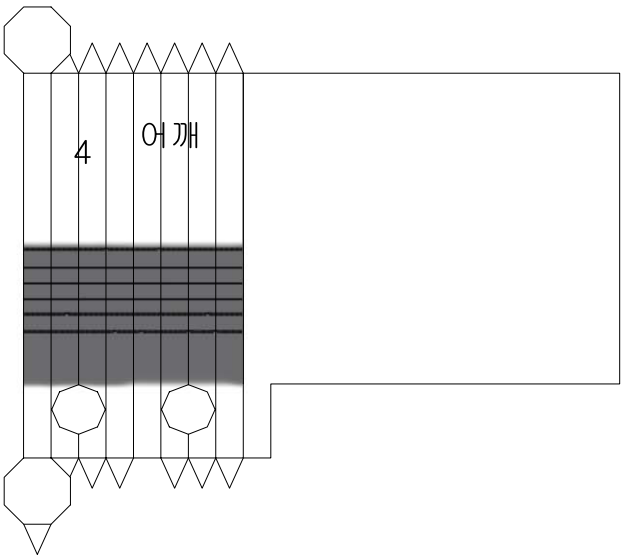

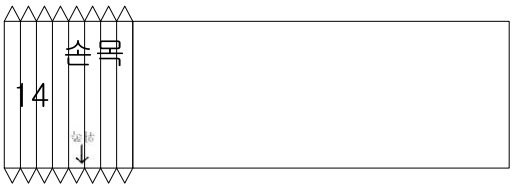

테러드론

M

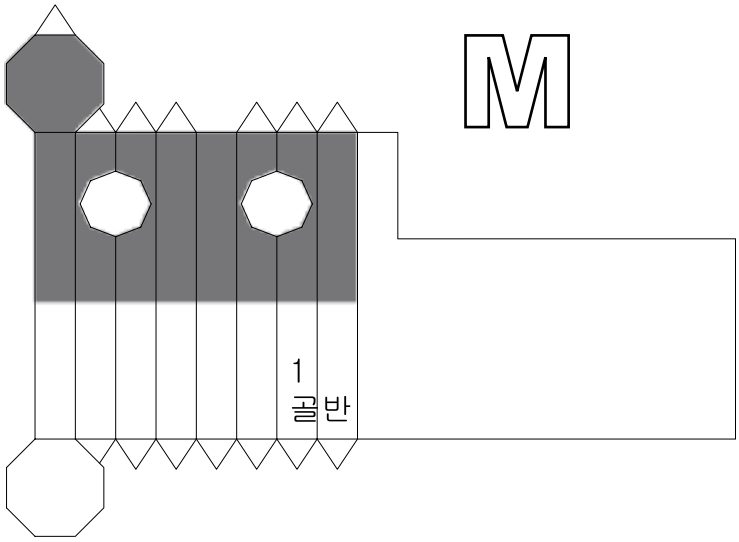

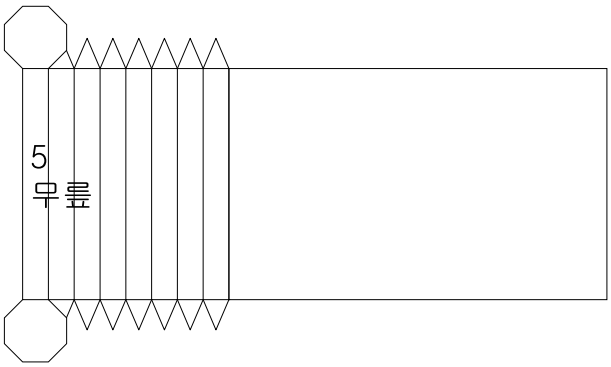

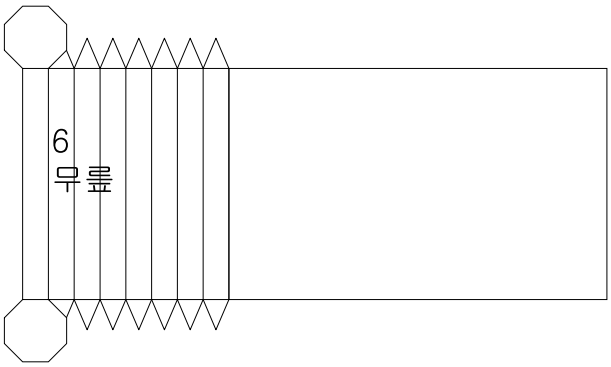

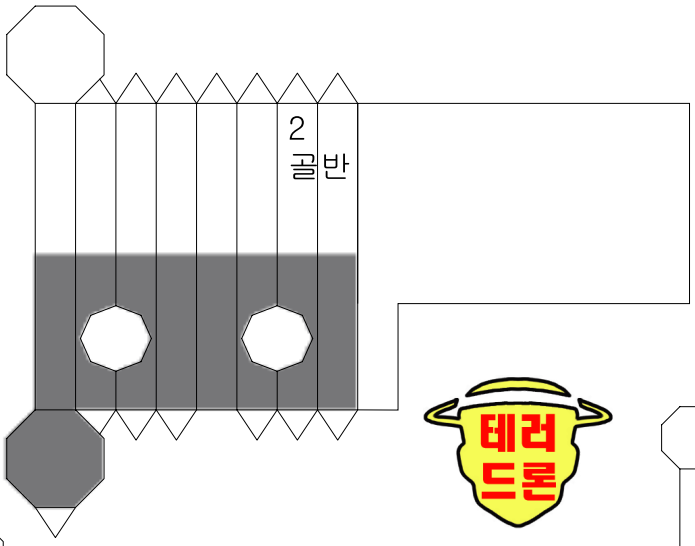

테러드론

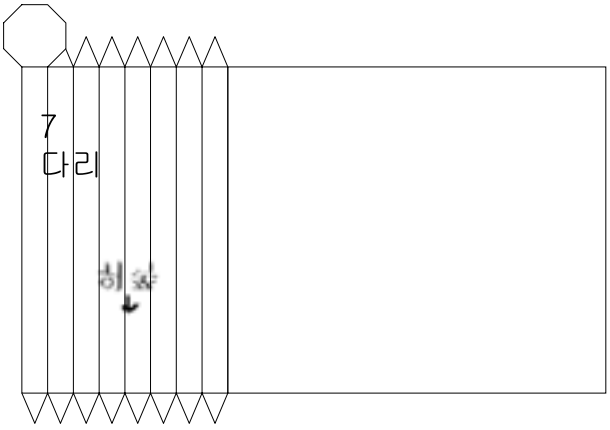

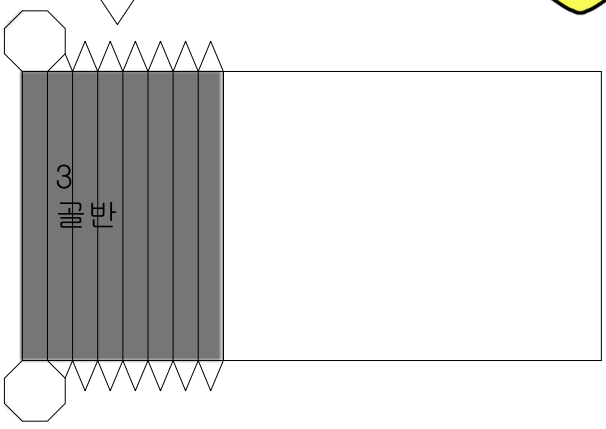

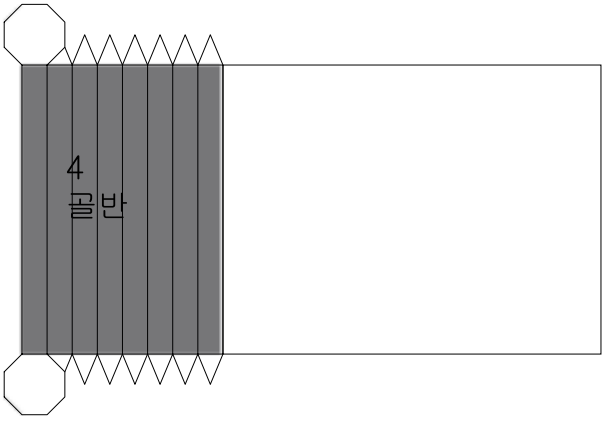

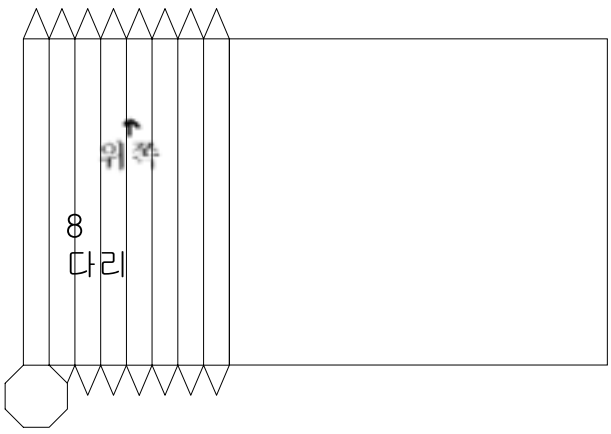



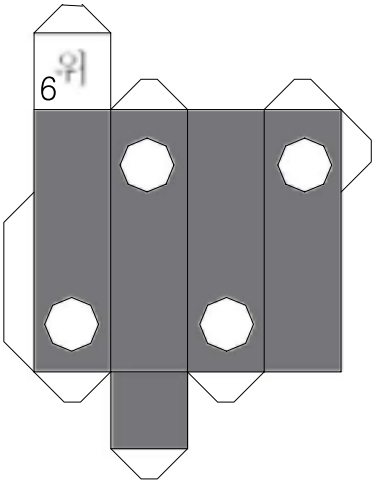

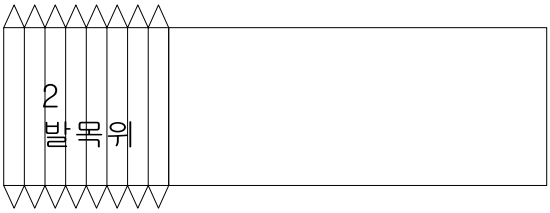

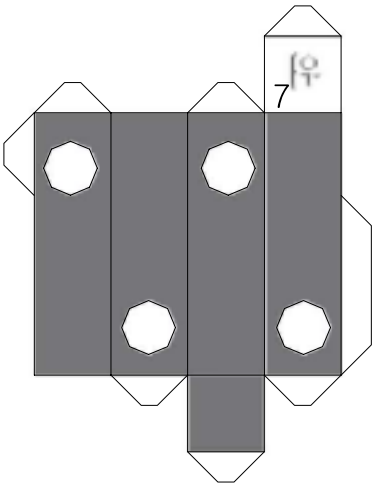

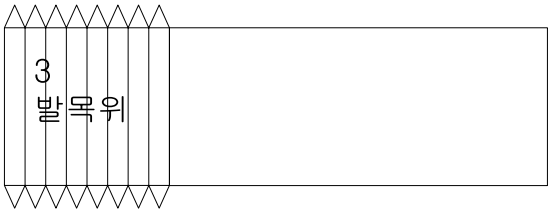

N



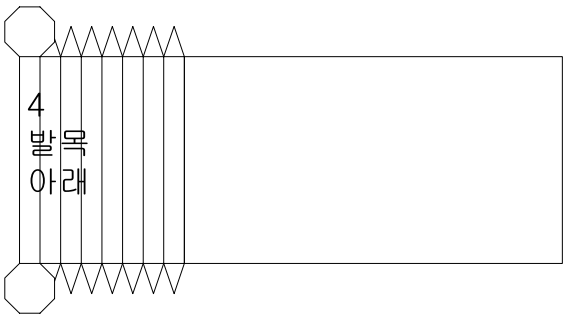

L ~ N 까지는 두꺼운 종이로
프린터 하세요.

