

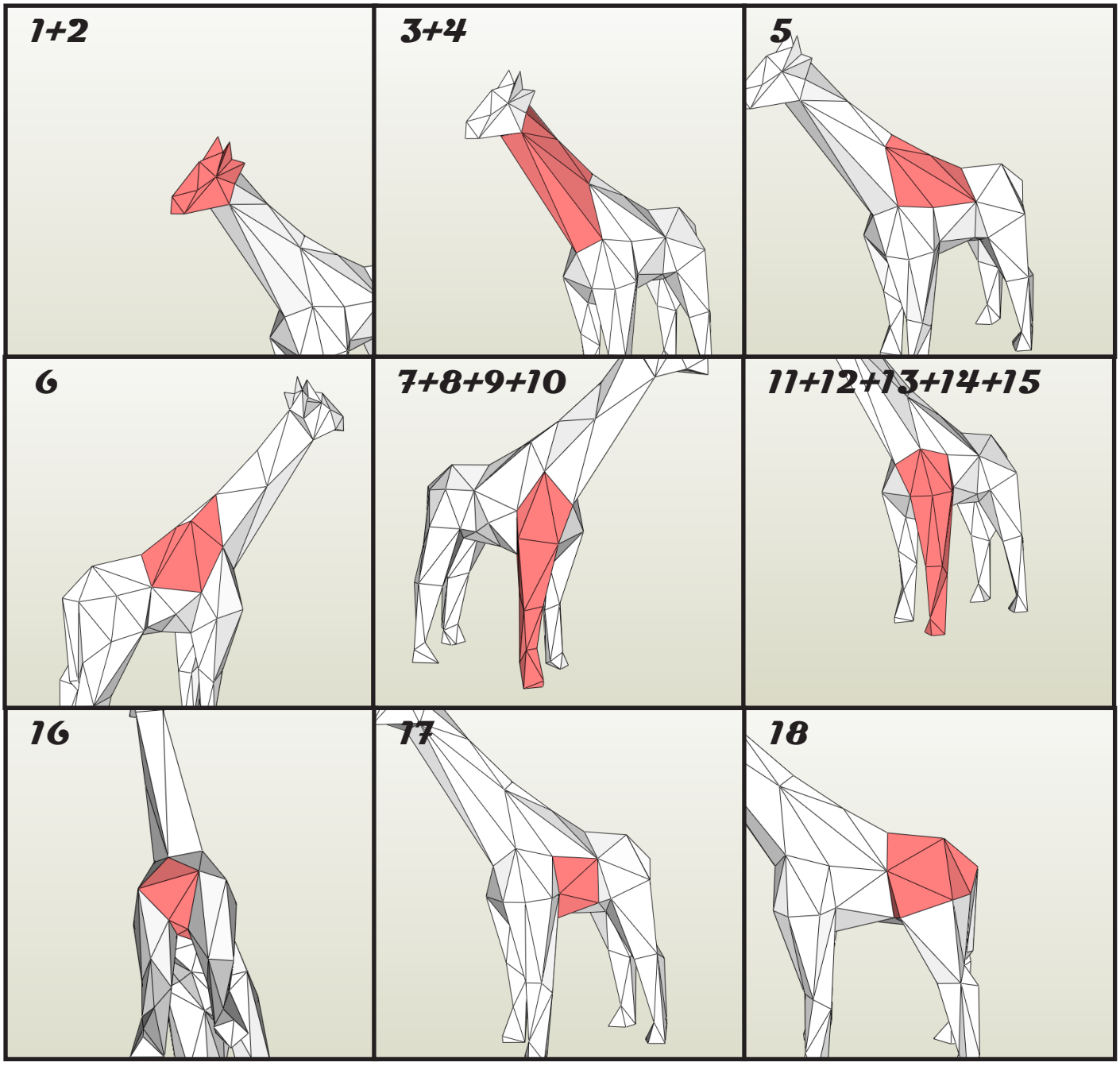
1+2
3+4
5
6
7+8+9+10
11+12+13+14+15
16
17
18

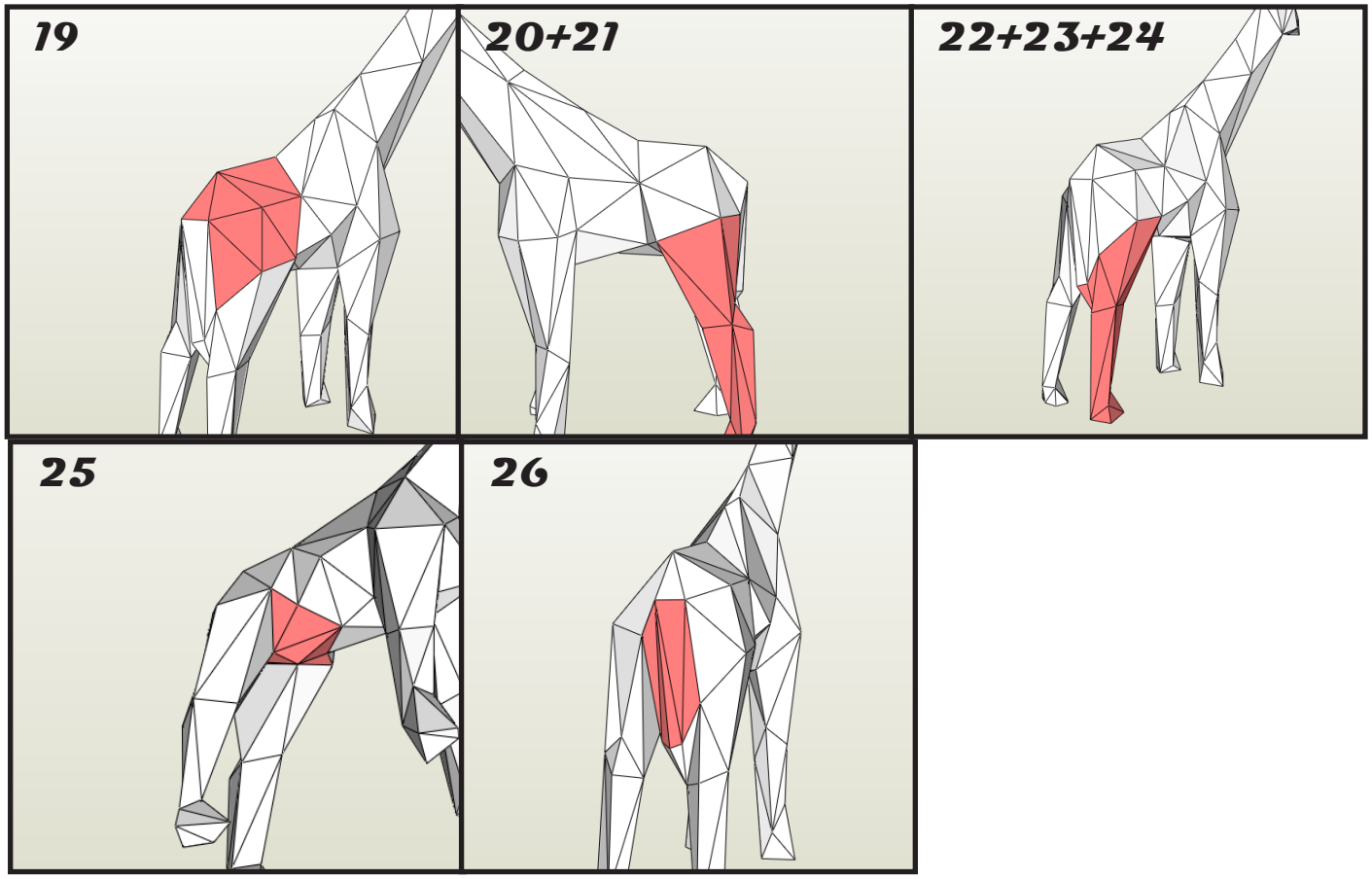
19
20+21
22+23+24
25
26

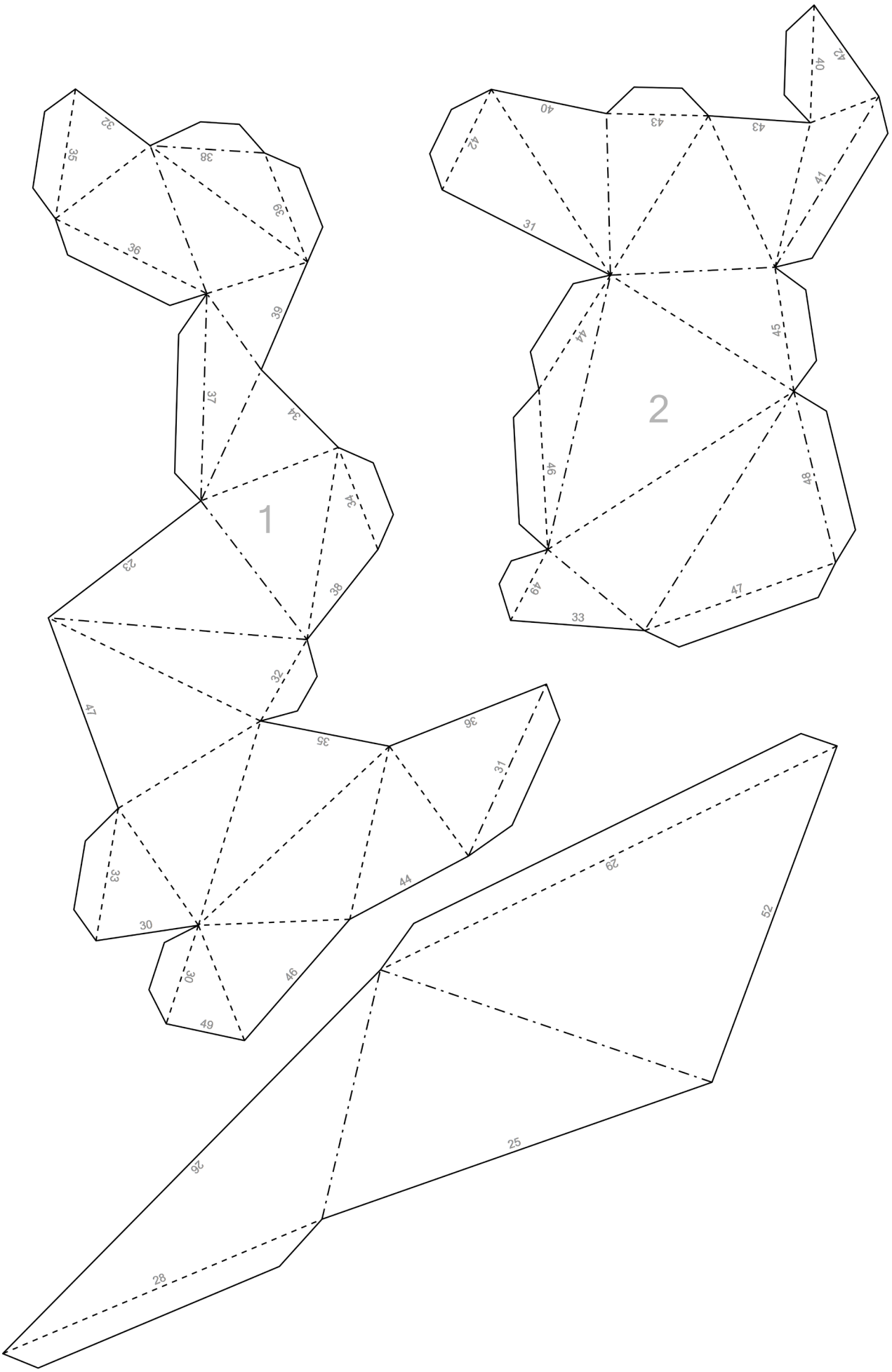
1
2
23
24
25
26
27
28
29
30
31
32
33
34
35
36
37
38
39
40
41
42
43
44
45
46
47
48
49
52

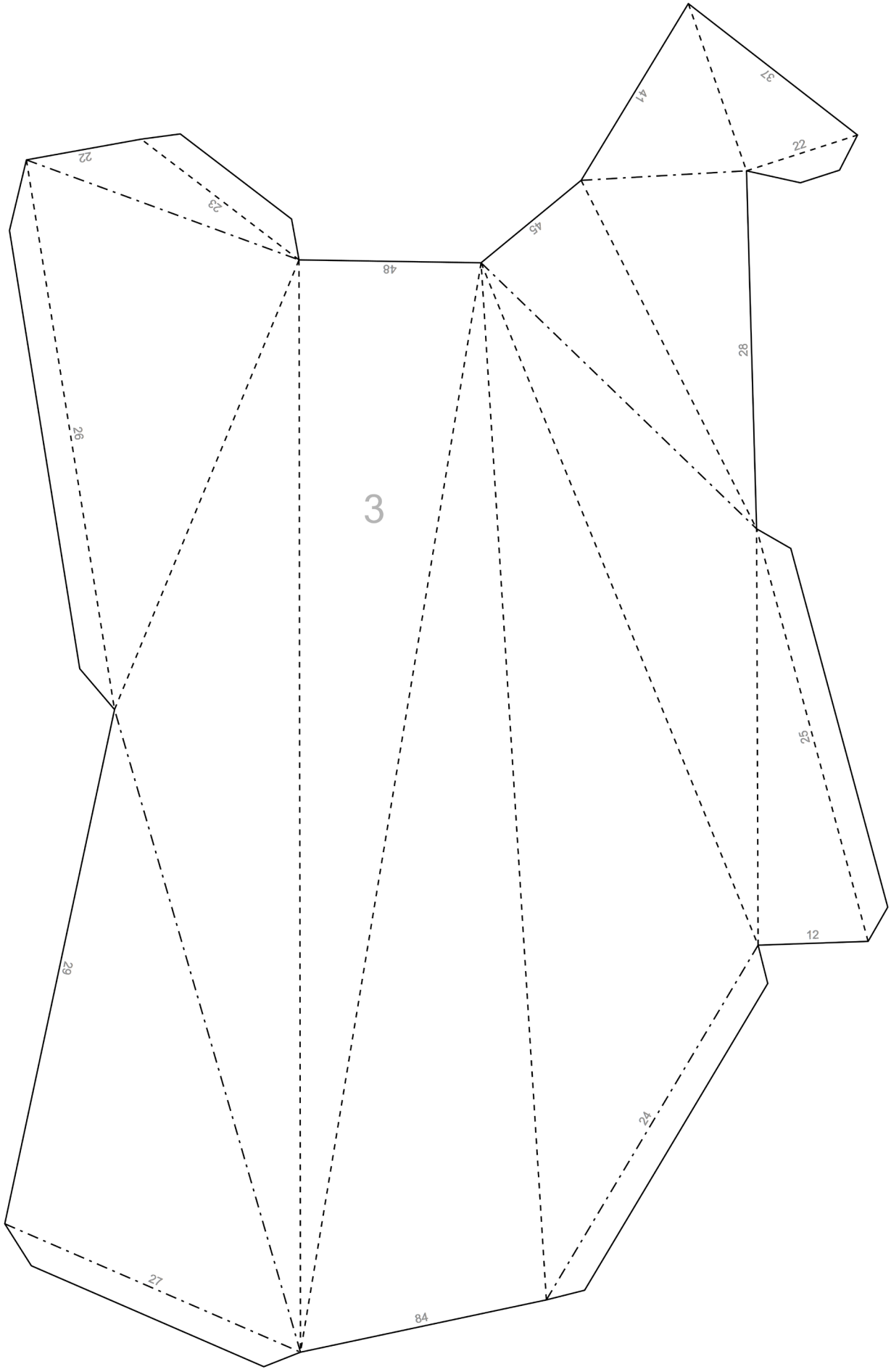
3
22
23
48
45
41
37
22
28
26
25
12
29
24
27
84

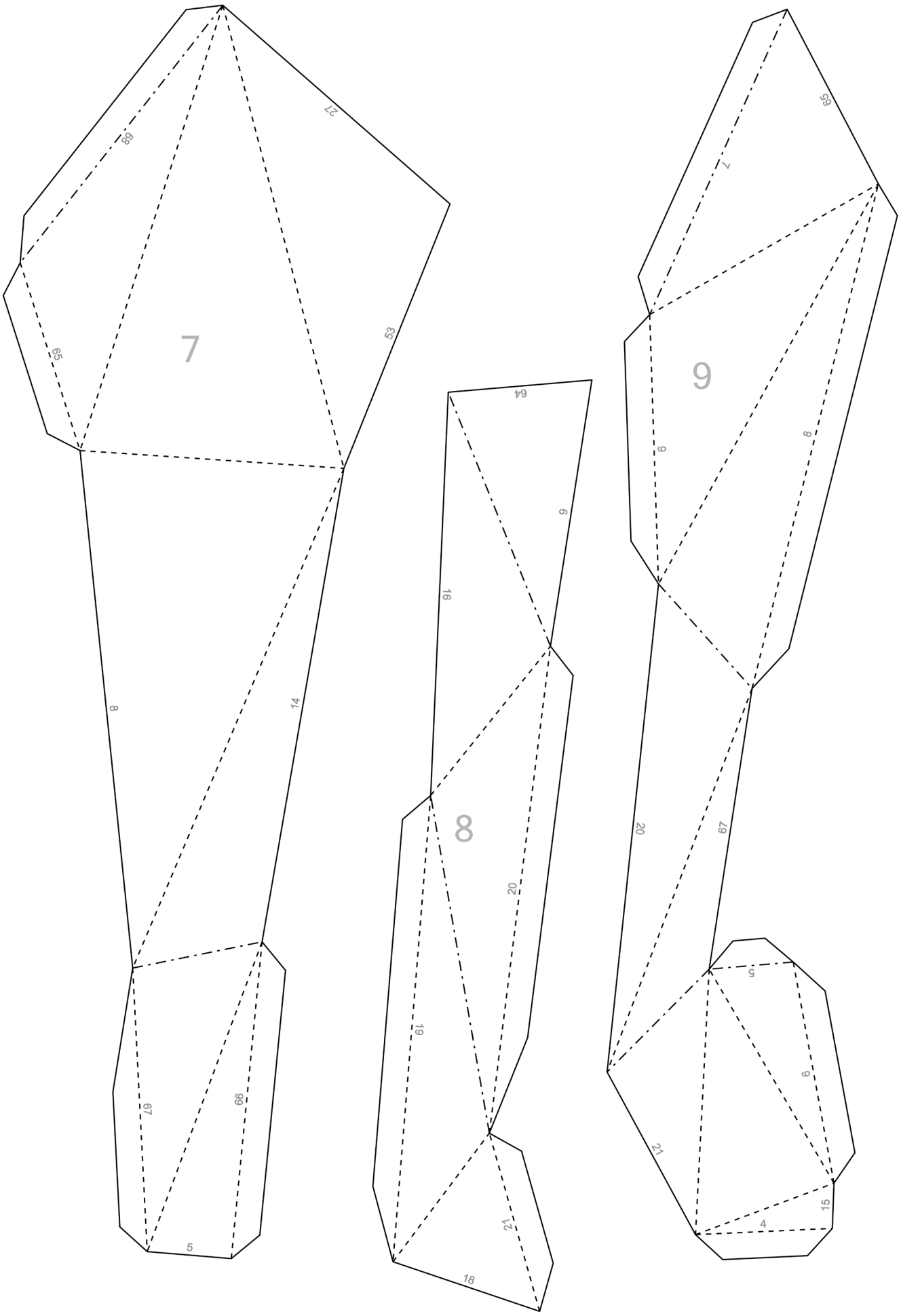
7
68
27
65
53
8
14
67
66
5
8
64
6
16
20
19
21
18
9
69
7
6
8
20
67
5
6
21
15
4

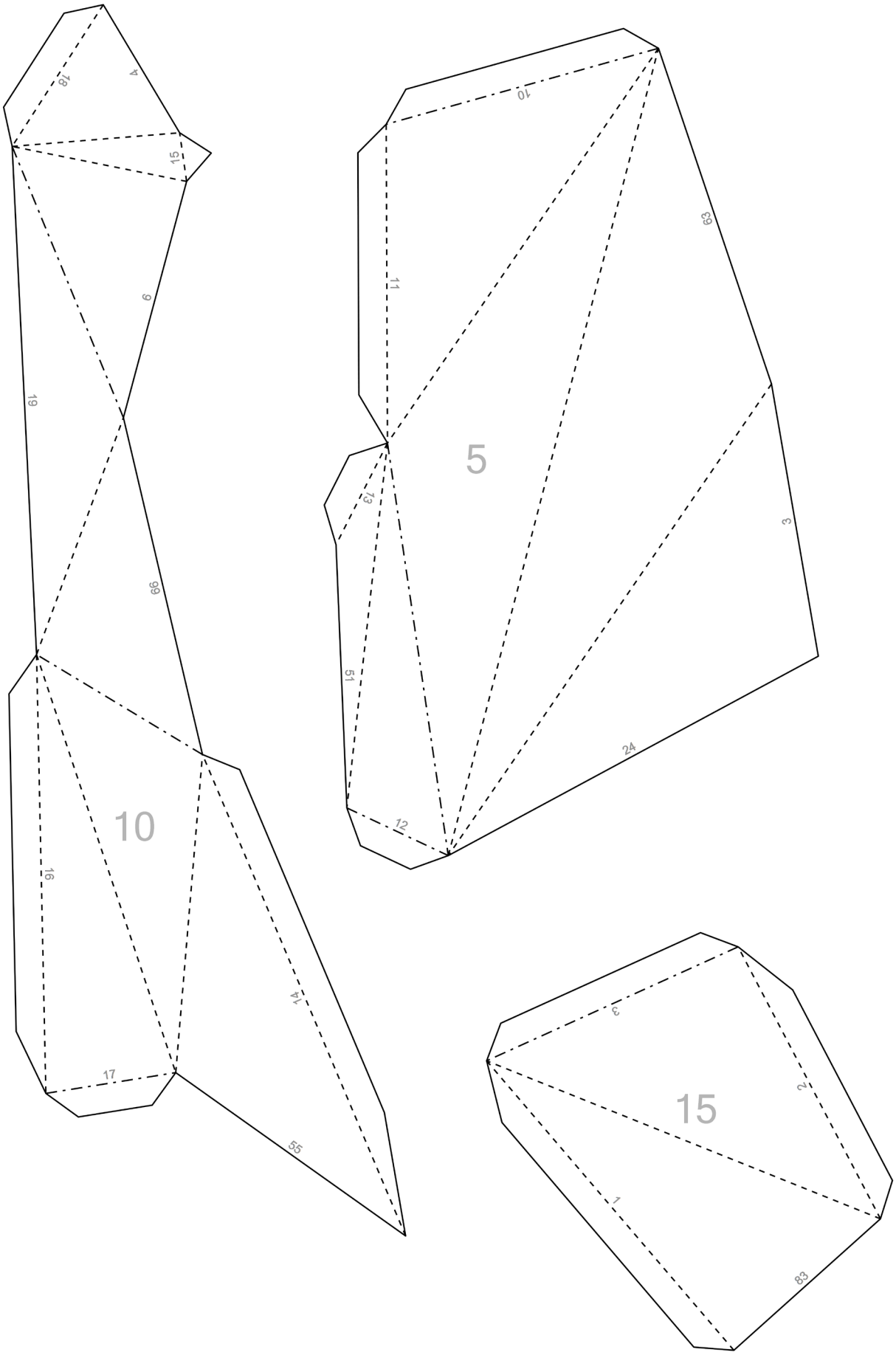
10
5
15

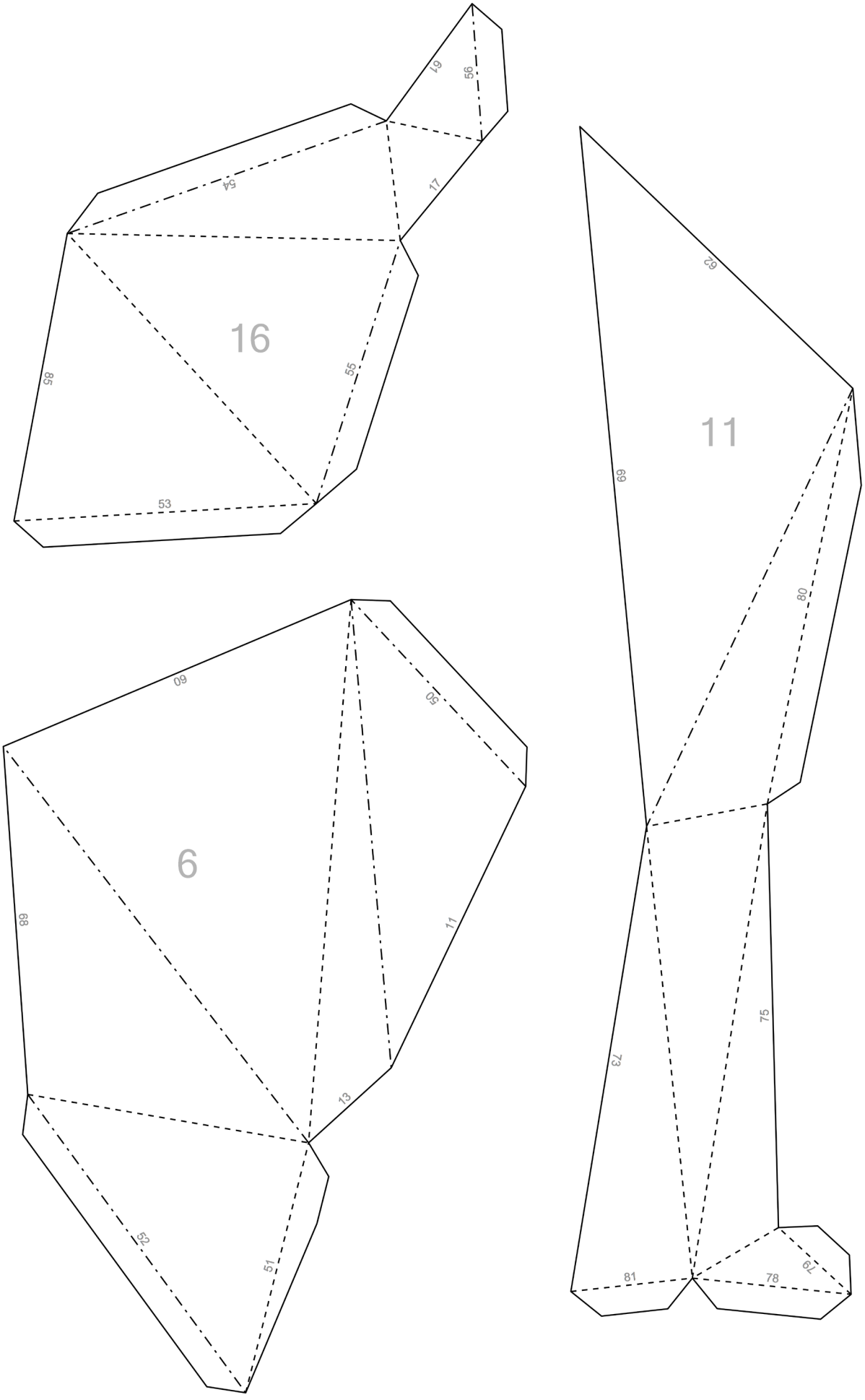
16
19
56
54
17
85
55
53
11
62
69
80
73
75
81
78
79
6
60
50
68
11
13
52
51

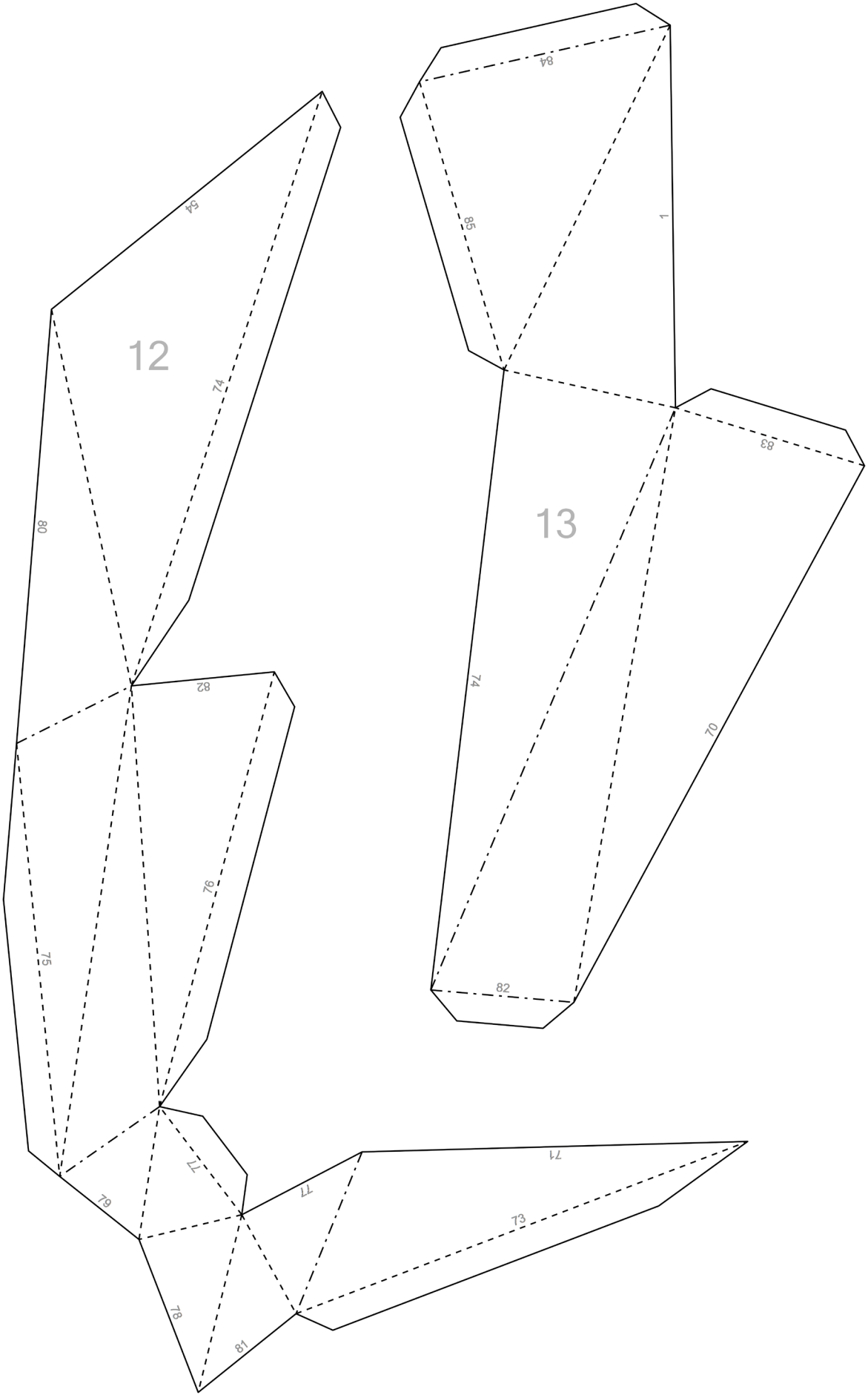
12
13
54
74
80
82
76
75
79
77
71
78
81
84
85
1
83
74
70
82
71
73

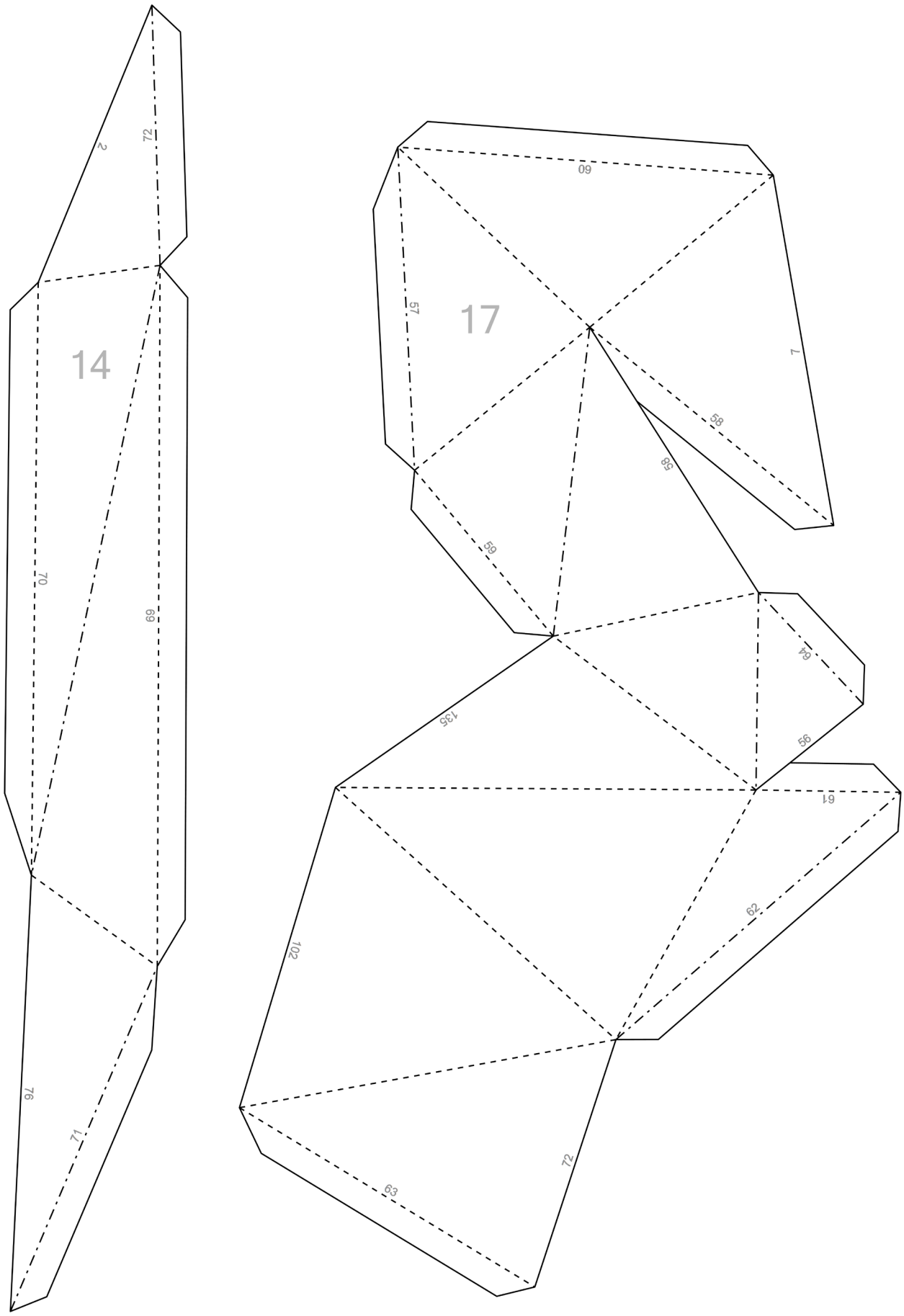
14
2
72
70
69
76
71
17
60
57
7
58
59
64
135
56
61
62
102
72
63

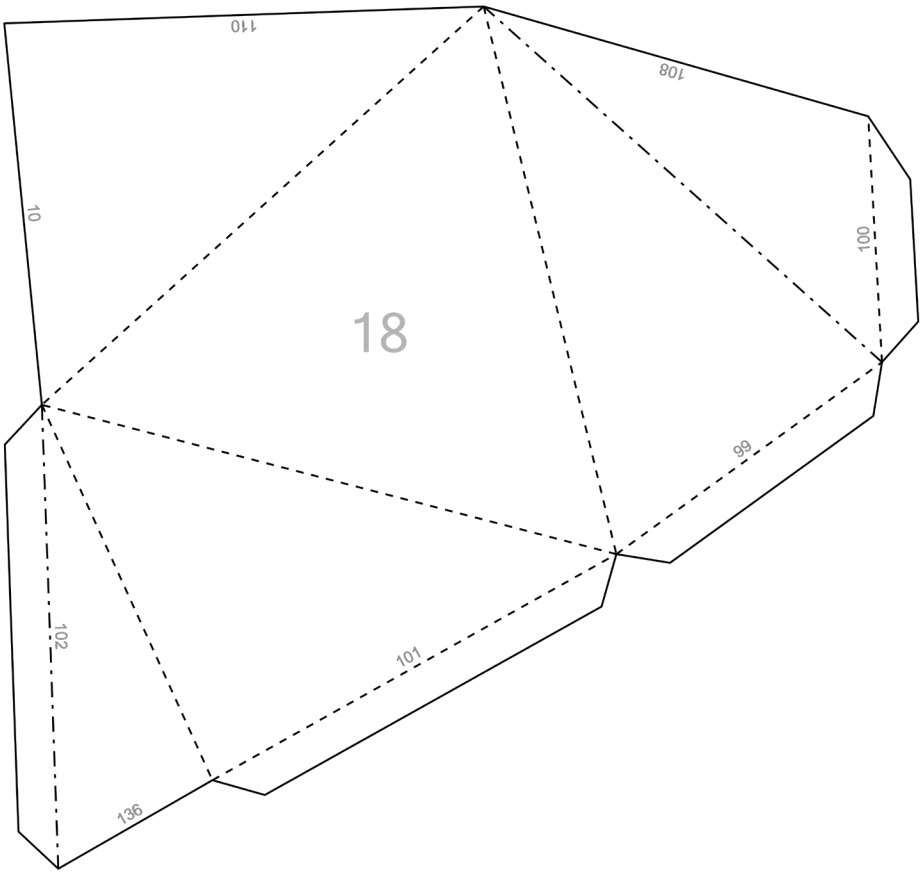
110
108
10
100
18
99
102
101
136

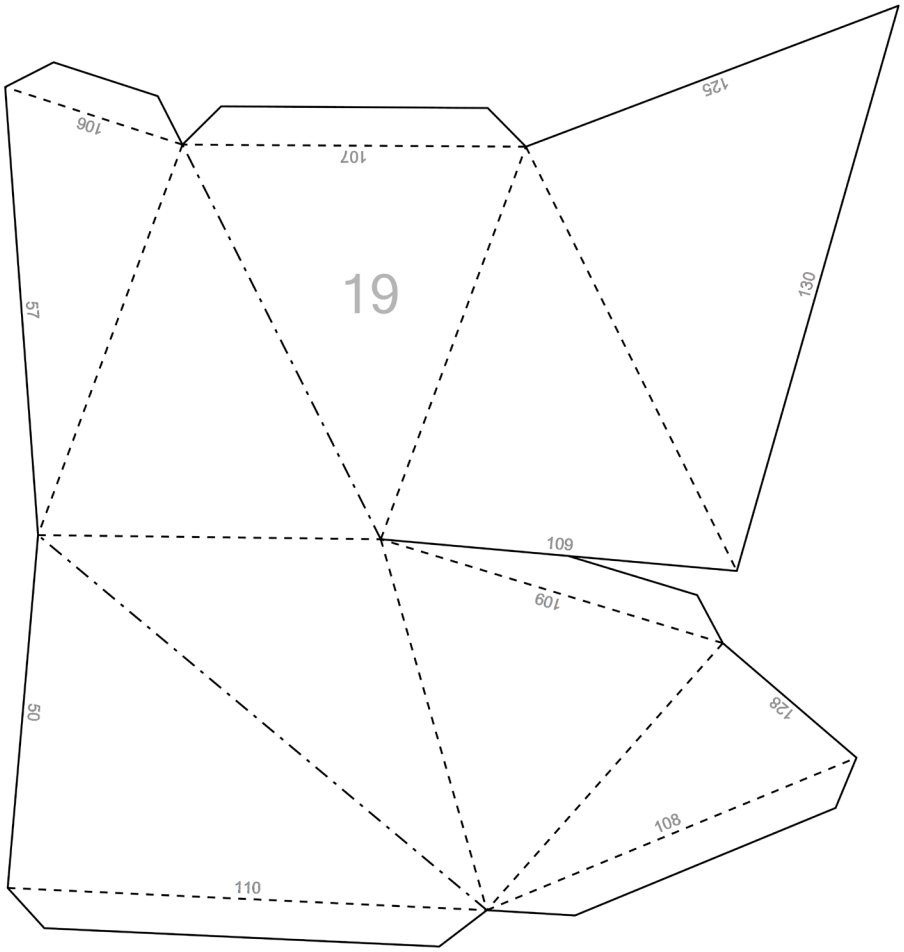
125
106
107
19
57
130
109
109
50
128
108
110

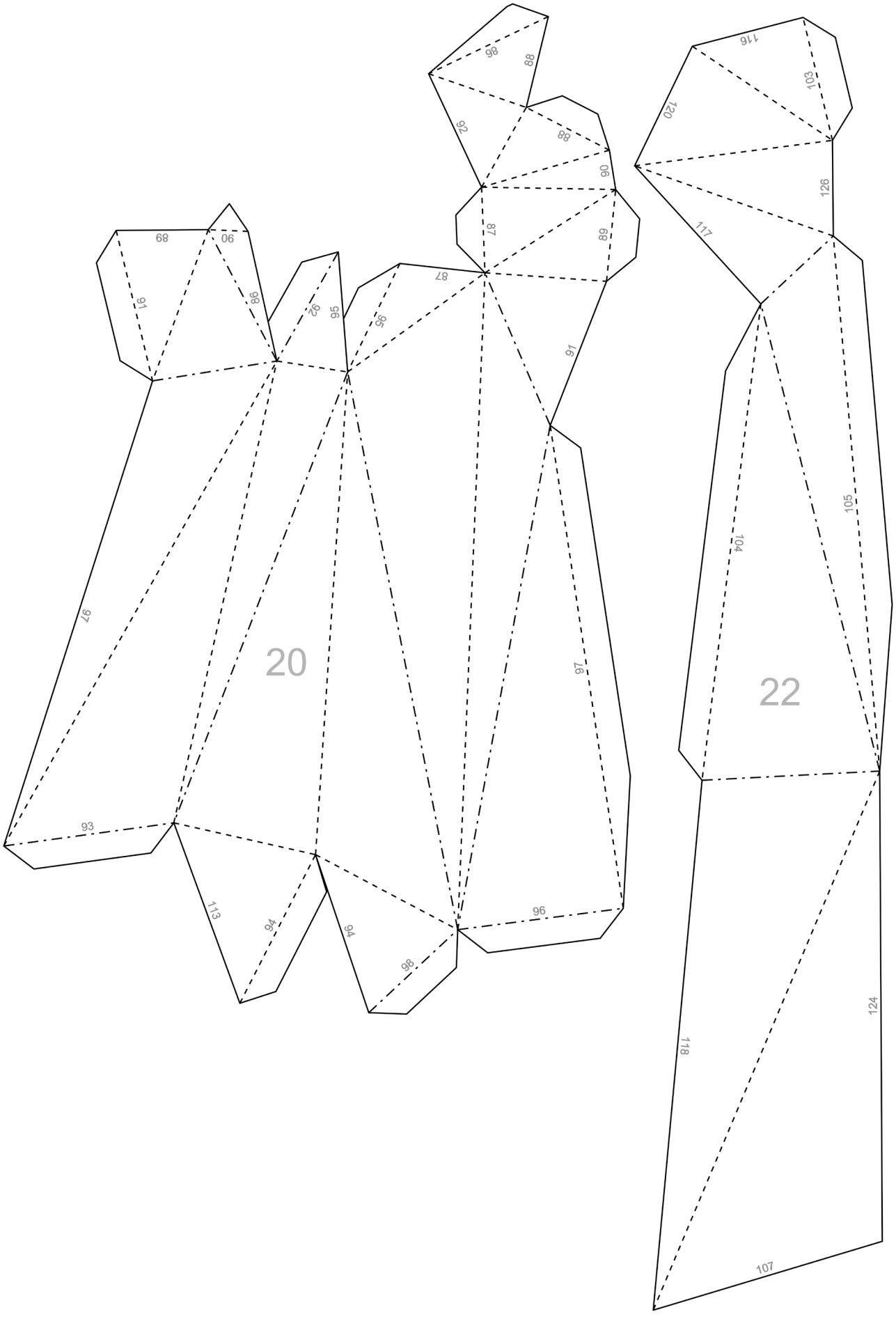
20
22

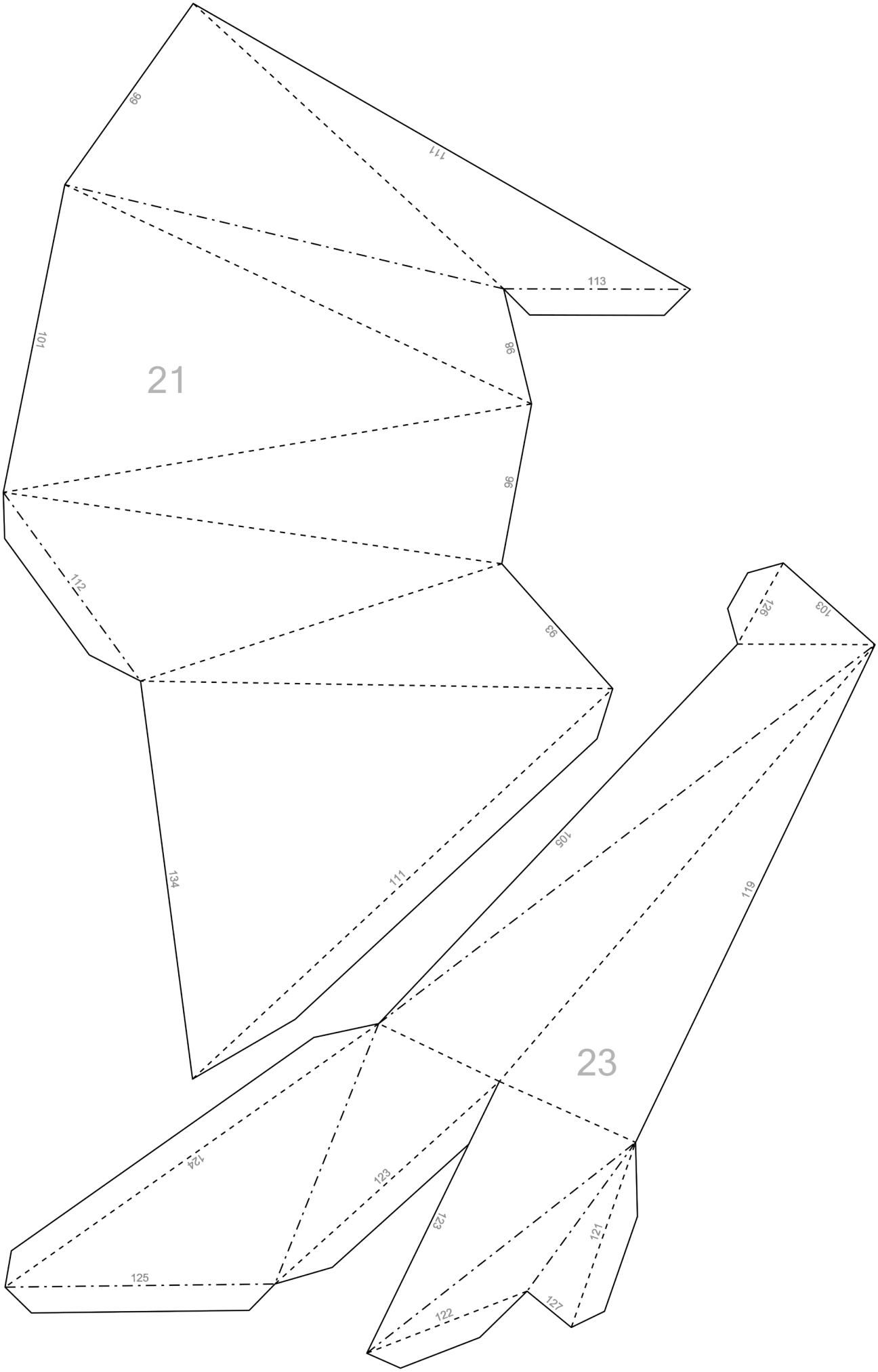
99
111
113
101
98
21
96
112
93
126
103
134
111
105
119
23
124
123
123
121
125
122
127

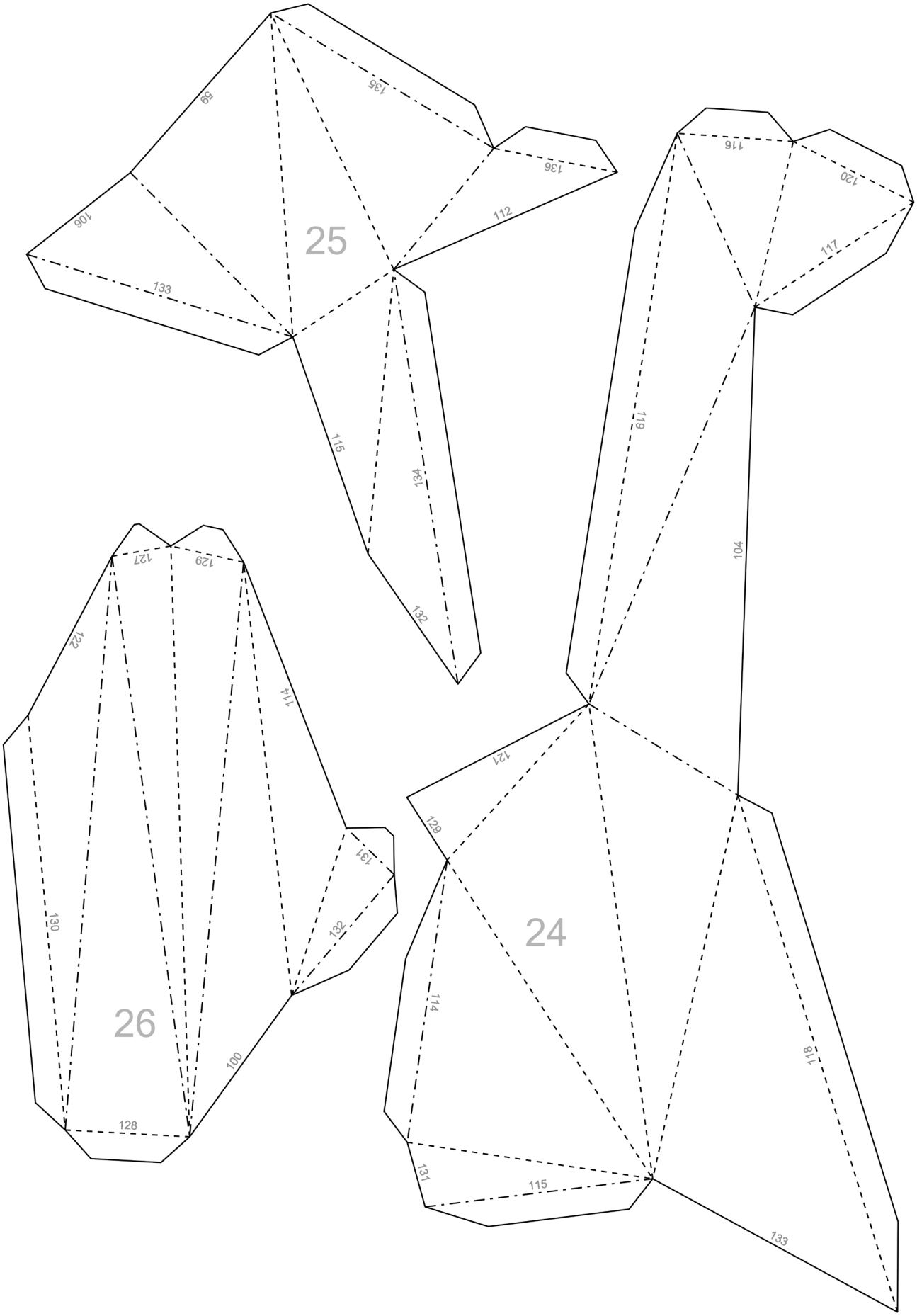
25
59
135
136
106
112
133
115
134
132
24
116
120
117
119
104
121
129
114
118
131
115
133
26
121
129
122
114
131
130
132
100
128