7. 武器组合

4

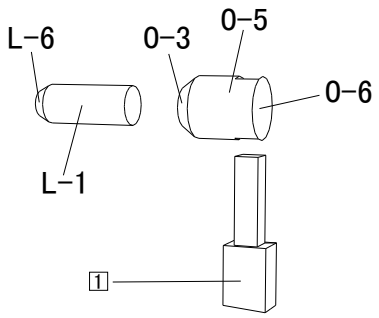

5

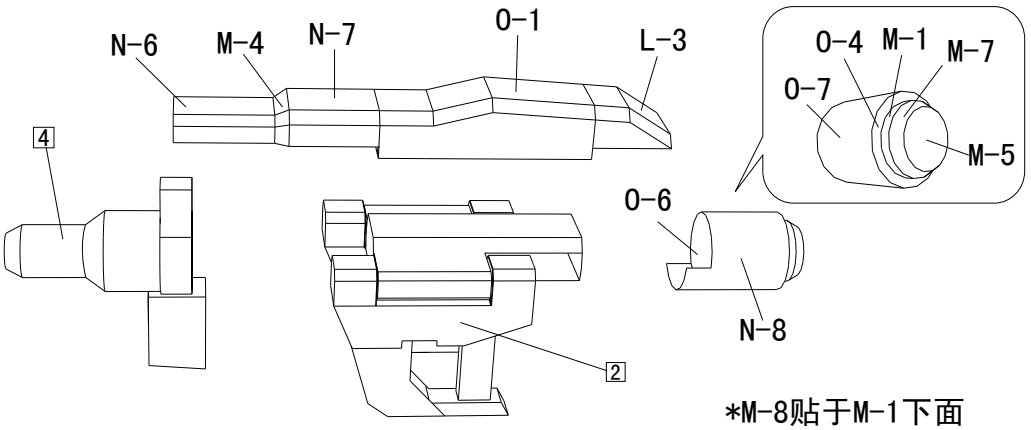

*M-8贴于M-1下面

6

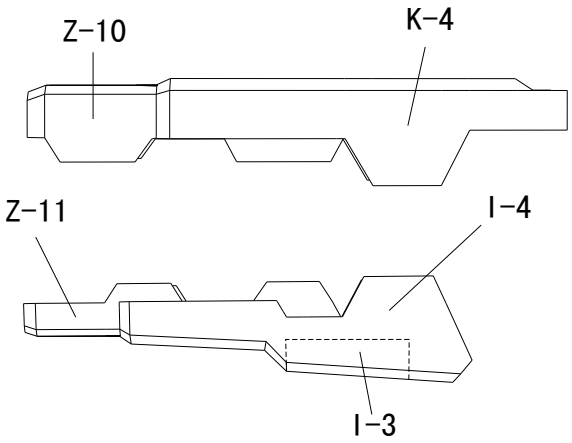

*完成后炮管可拉出

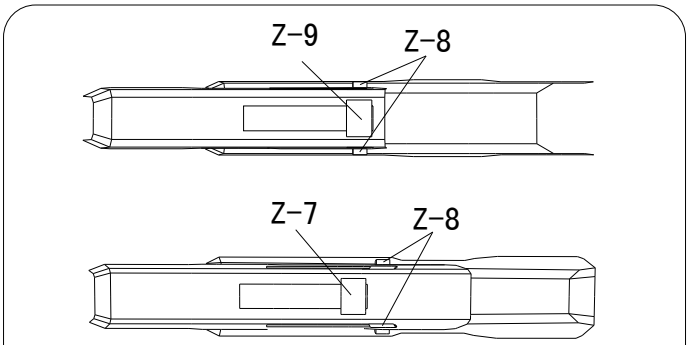

*俯视图

7

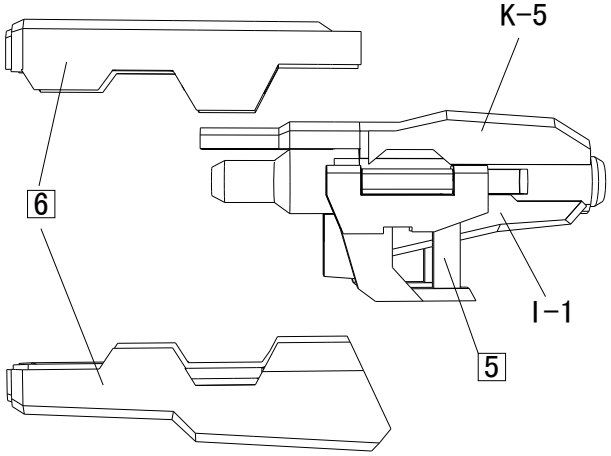

8

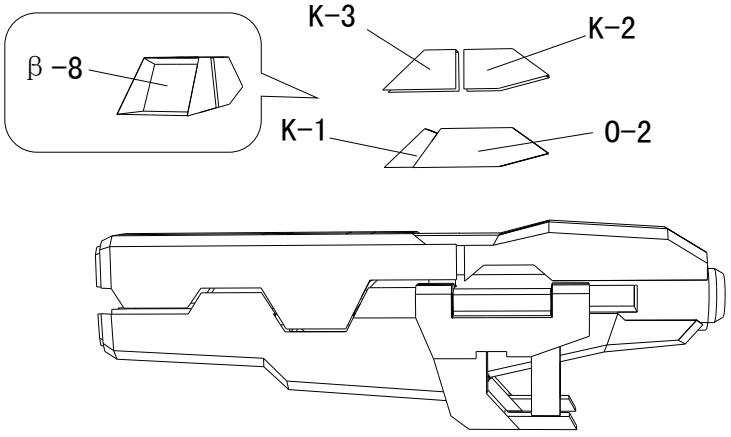

9

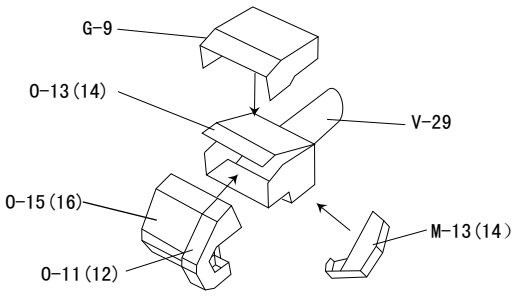

10 武器展开图

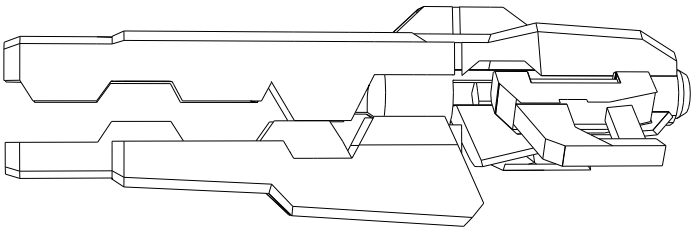

*展开后枪把用V-4+V-10代替