6. 背包组合

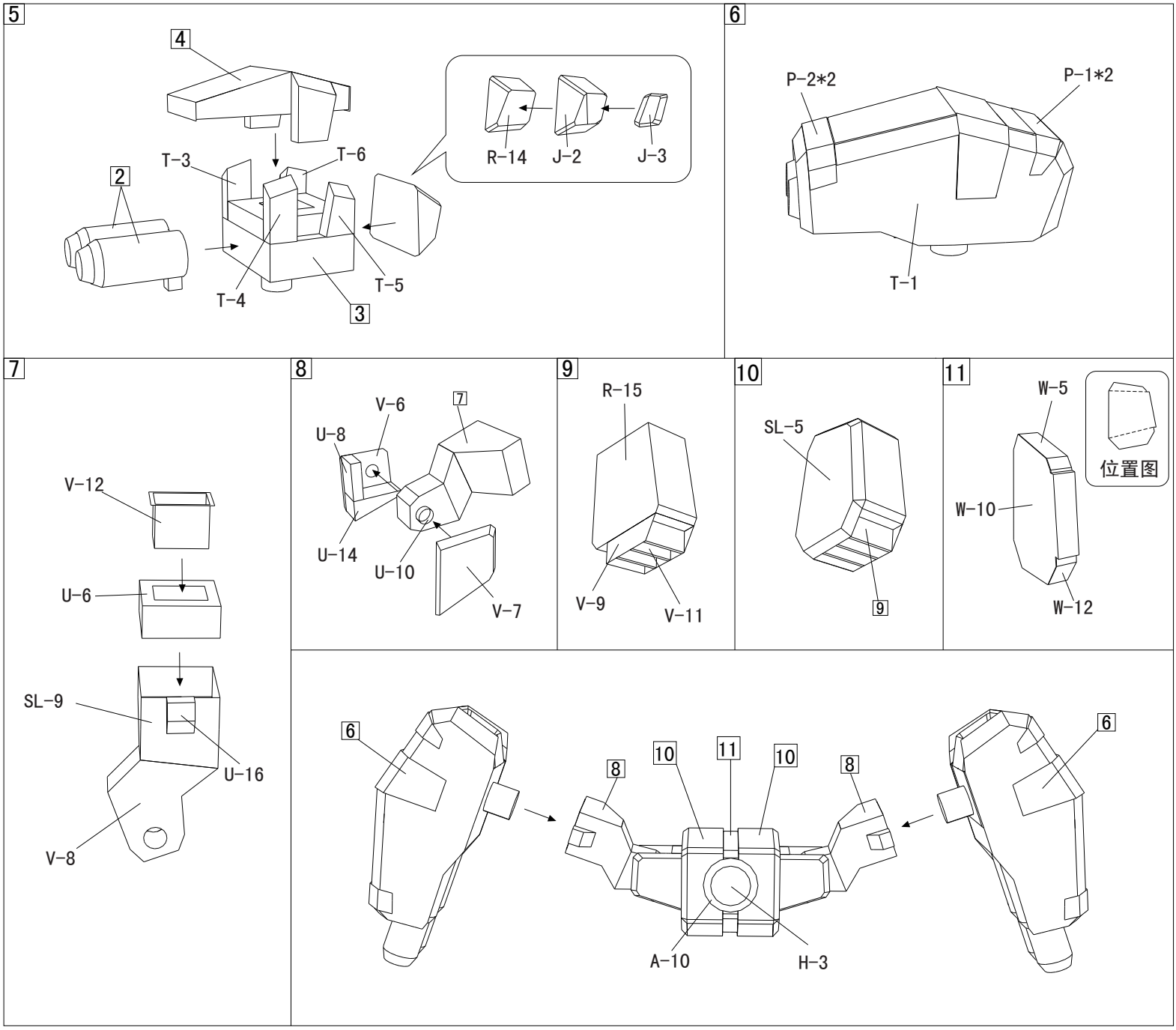
5
4
T-3
T-6
2
R-14
J-2
J-3
T-4
T-5
3
6
P-2*2
P-1*2
T-1
7
V-12
U-6
SL-9
U-16
V-8
8
V-6
7
U-8
U-14
U-10
V-7
9
R-15
V-9
V-11
10
SL-5
9
11
W-5
W-10
W-12
位置图
6
8
10
11
10
8
6
A-10
H-3

7. 武器组合

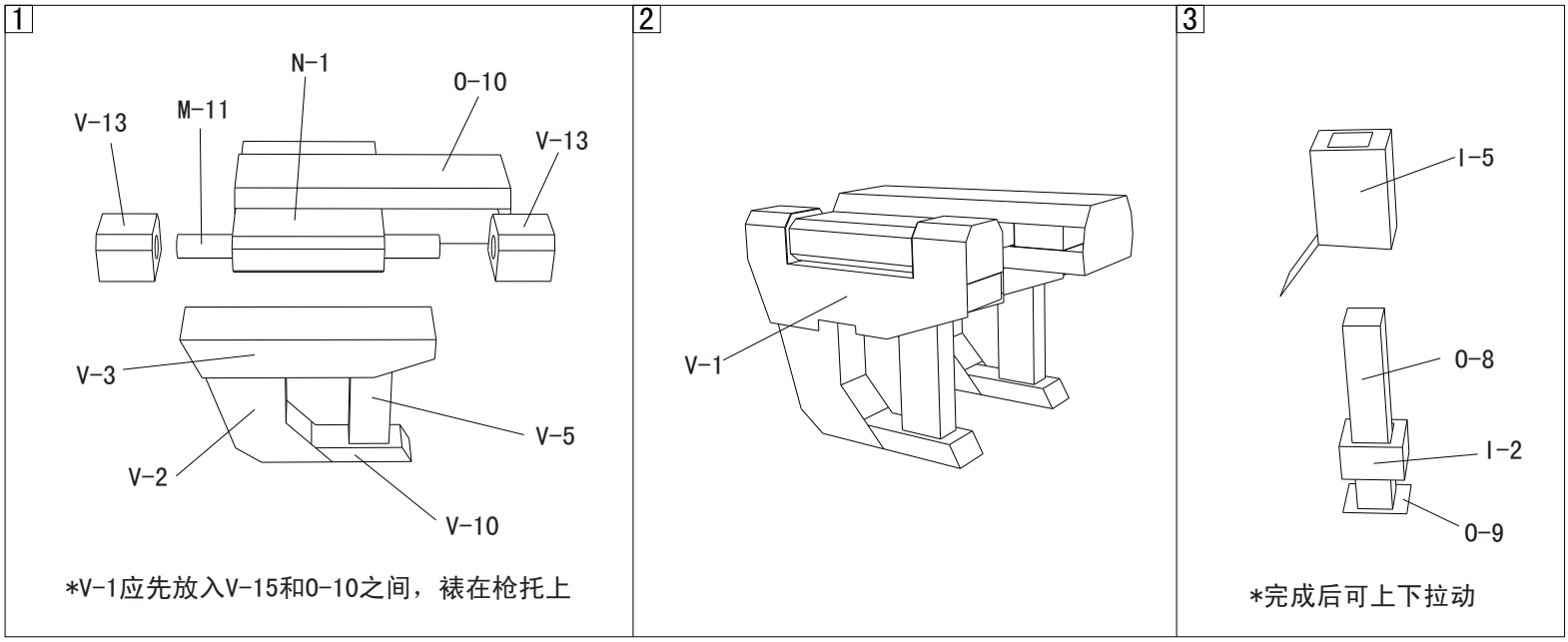
1
N-1
O-10
V-13
M-11
V-13
V-3
V-5
V-2
V-10
*V-1应先放入V-15和O-10之间，裱在枪托上
2
V-1
3
I-5
O-8
I-2
O-9
*完成后可上下拉动