5. 手臂组合

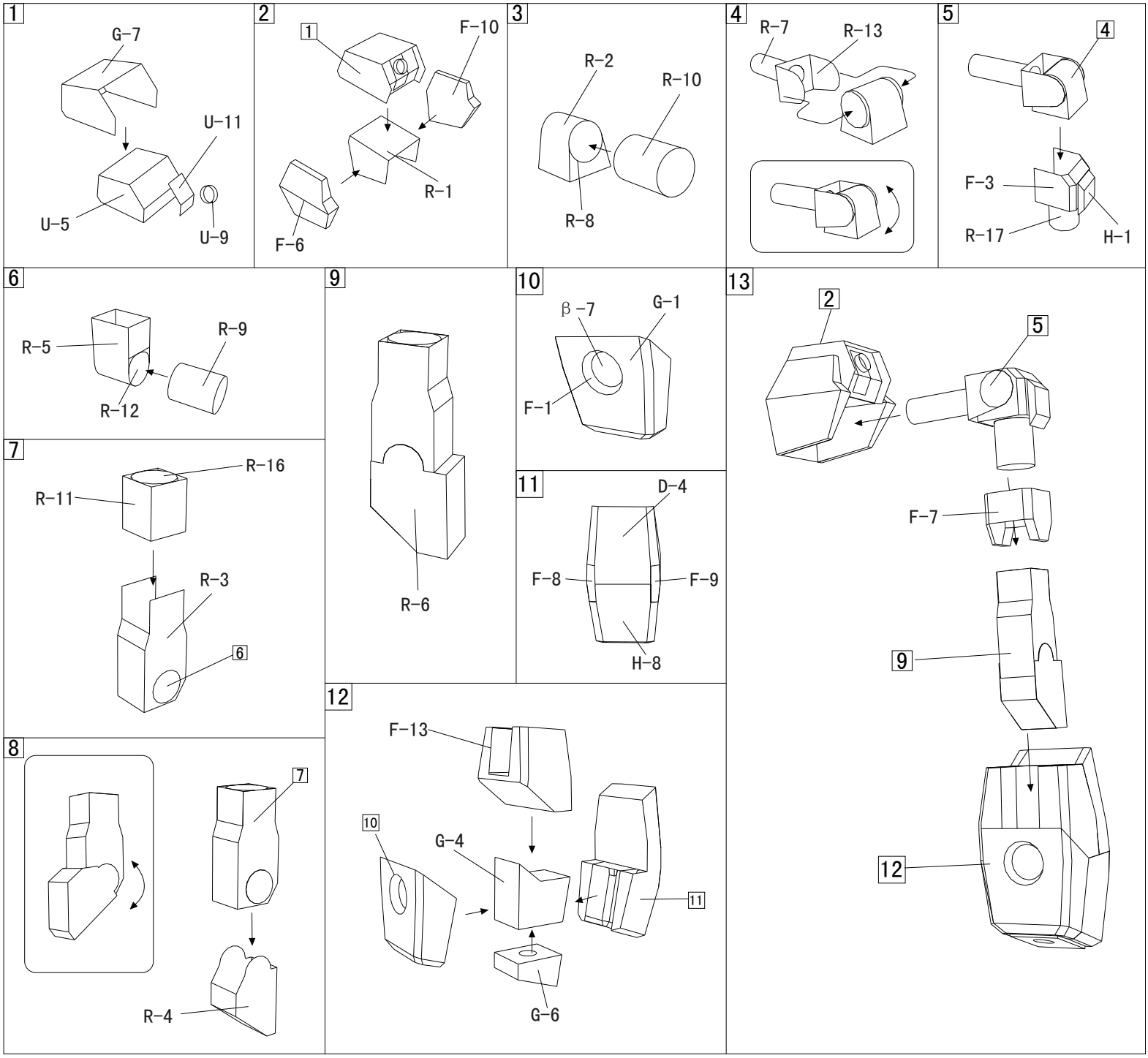
1
G-7
U-11
U-5
U-9
2
1
F-10
R-1
F-6
3
R-2
R-10
R-8
4
R-7
R-13
5
4
F-3
R-17
H-1
6
R-5
R-9
R-12
7
R-16
R-11
R-3
6
8
7
R-4
9
R-6
10
β -7
G-1
F-1
11
D-4
F-8
F-9
H-8
12
F-13
10
G-4
11
G-6
13
2
5
F-7
9
12

6. 背包组合

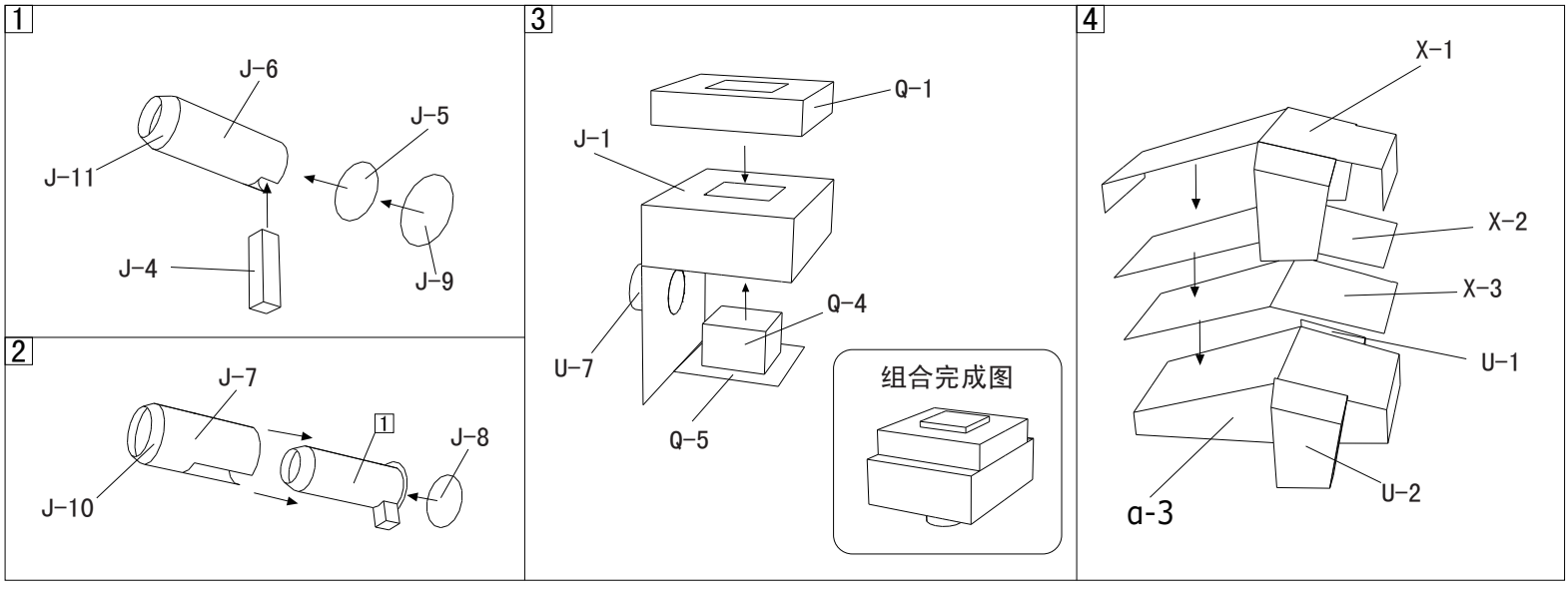
1
J-6
J-5
J-11
J-4
J-9
2
J-7
1
J-8
J-10
3
Q-1
J-1
Q-4
U-7
Q-5
组合完成图
4
X-1
X-2
X-3
U-1
U-2
a-3