◆ 갓건담은 기본적으로 자세 선택형이며 자석(ND)을 이용해서 가동이 가능하게 제작되었습니다.
하지만 구조적 특성상 자세선택형으로 제작하시길 추천합니다.

◆ 자석을 이용해서 가동형으로 만드실분들은 빨간글씨의 자석,철판의 내용을 제작에 참고하시고
아래의 사용재료를 참고해서 재료를 구매하시면 됩니다.

◆ 자석의 최소수량은 아래 적혀있지만 강도보강을 위해서 여유공간이되는 부품엔 자석을
더 사용하시길 추천합니다.

◆ 자세 선택형(고정형)으로 제작하실분들은 설명서 중간중간의 노란색,녹색 글씨부분을 참고하여
최종 조립때 자세 고정하시기 바랍니다. 아래의 사용재료에서 색지만 구입하시면 됩니다.

◆ 사용재료

흰색 색지	10장
빨간색 색지	3장
노란색 색지	1장
파란색 색지	4장
메탈지(관절용) 색지	7장
형광색 색지	1장
ND Φ8 X 3T	최소 36개 (1,5T 72개로 대체 가능)
ND Φ8 X 1,5T	최소 16개
ND Φ6 X 3T	최소 12개 (1,5T 44개로 대체 가능)
ND Φ8 X 1,5T	최소 22개



= ND Φ8 X 3T 표시



= ND Φ8 X 1,5T 표시



= ND Φ6 X 3T 표시



= ND Φ6 X 1,5T 표시

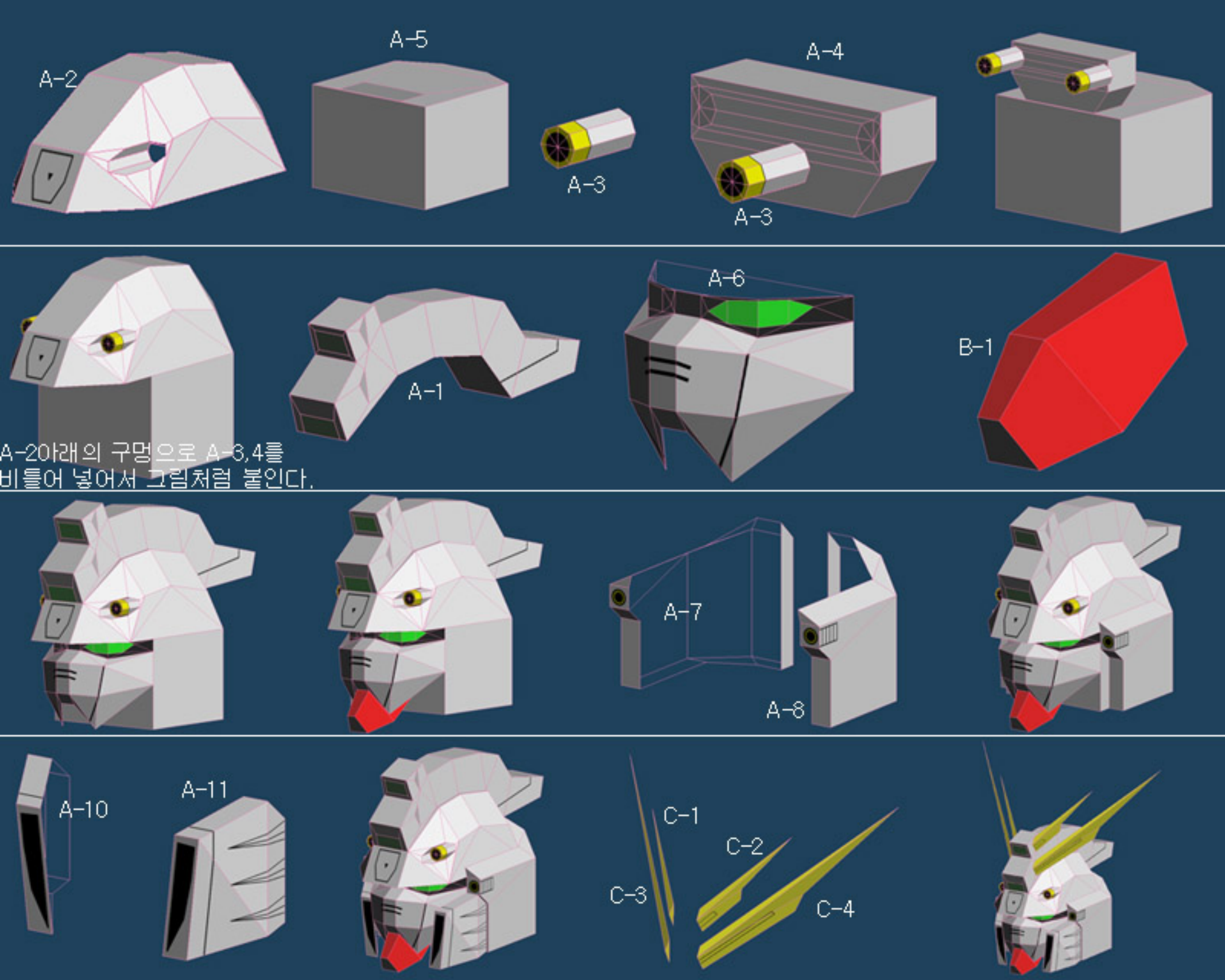
A-2
A-5
A-3
A-4
A-3
A-1
A-6
B-1
A-20아래의 구멍으로 A-3,4를
비틀어 넣어서 그림처럼 붙인다.
A-7
A-8
A-10
A-11
C-1
C-2
C-3
C-4

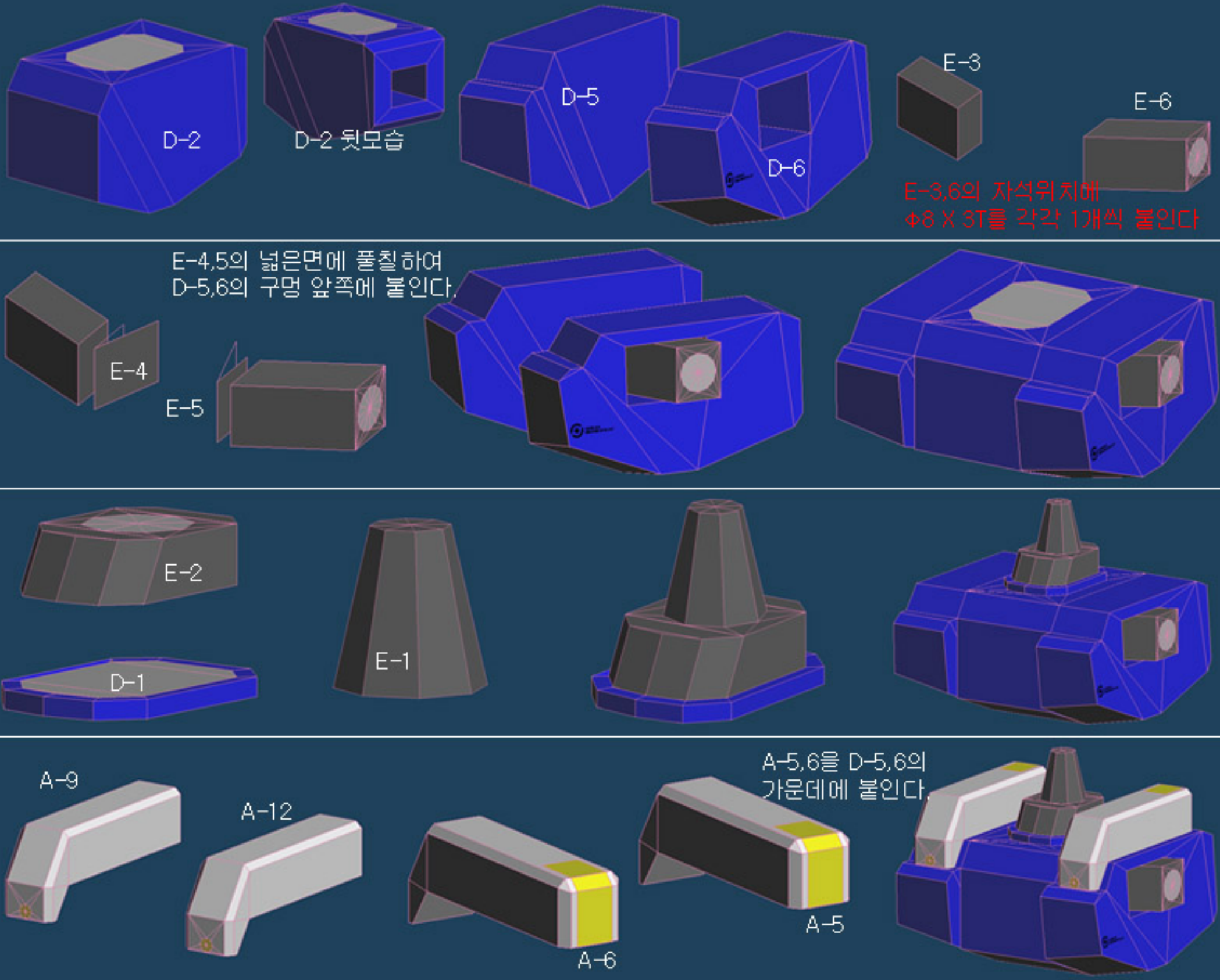
D-2
D-2 뒷모습
D-5
D-6
E-3
E-6
E-3,6의 자석위치에
Φ8 X 3T를 각각 1개씩 붙인다
E-4,5의 넓은면에 풀칠하여
D-5,6의 구멍 앞쪽에 붙인다.
E-4
E-5
E-2
D-1
E-1
A-9
A-12
A-6
A-5,6을 D-5,6의
가운데에 붙인다.
A-5

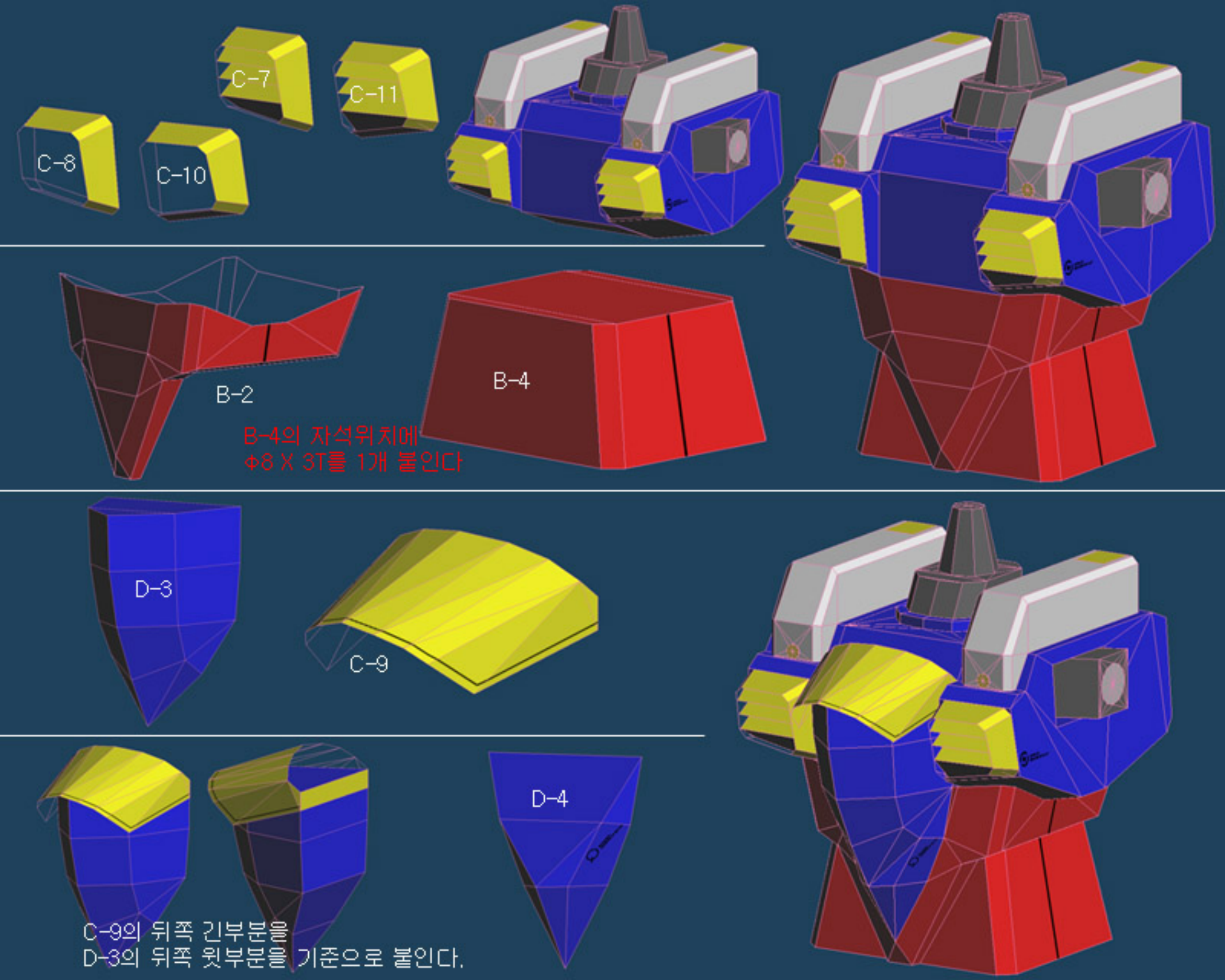
C-7
C-11
C-8
C-10
B-2
B-4
B-4의 자석위치에
Φ8 X 3T를 1개 붙인다
D-3
C-9
D-4
C-9의 뒤쪽 긴부분을
D-3의 뒤쪽 윗부분을 기준으로 붙인다.

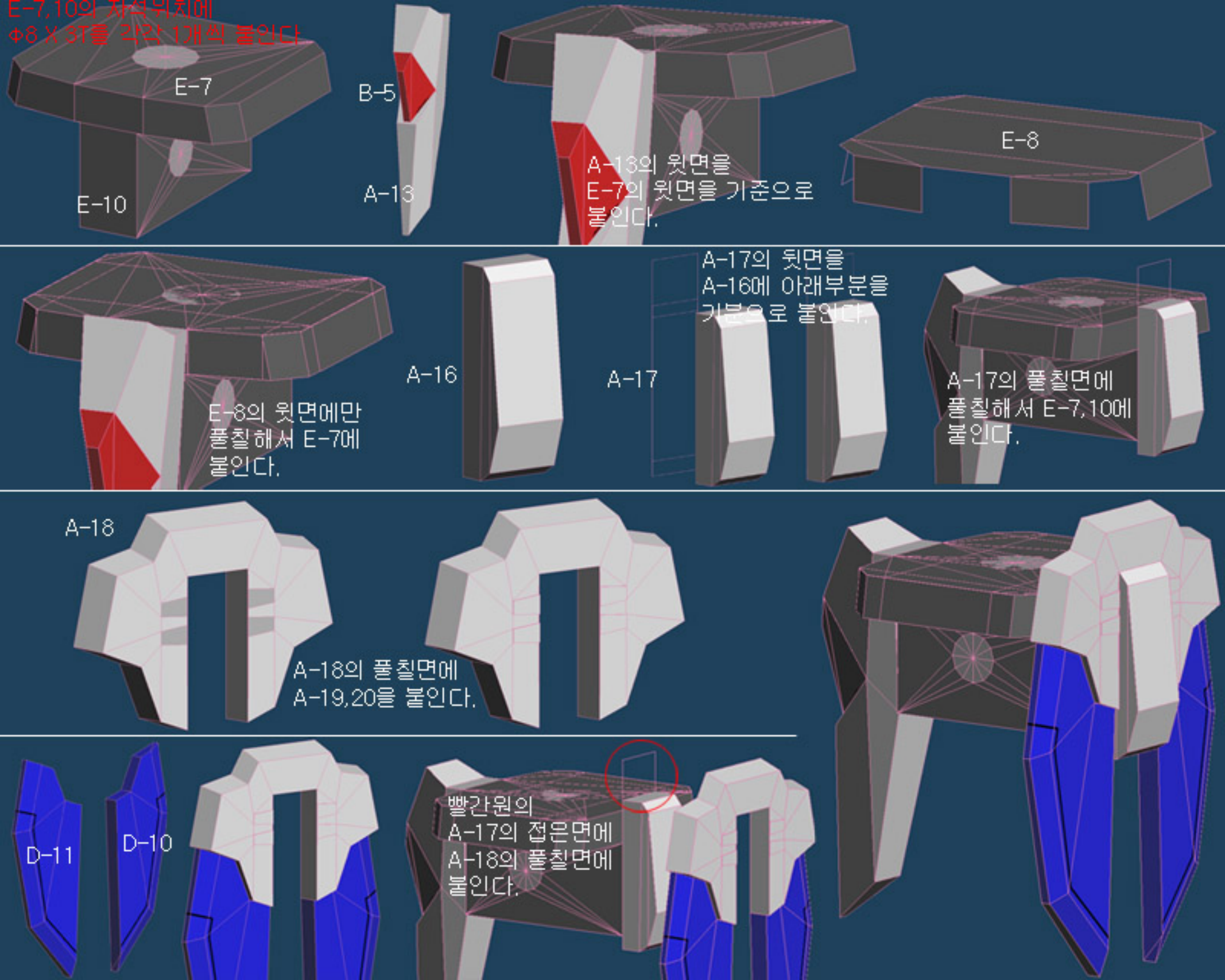
E-7,10의 차폭위치에
Φ8 X 3T를 각각 1개씩 붙인다
E-7
E-10
B-5
A-13
A-13의 윗면을
E-7의 윗면을 기준으로
붙인다.
E-8
E-8의 윗면에만
풀칠해서 E-7에
붙인다.
A-16
A-17
A-17의 윗면을
A-16에 아래부분을
기준으로 붙인다.
A-17의 풀칠면에
풀칠해서 E-7,10에
붙인다.
A-18
A-18의 풀칠면에
A-19,20을 붙인다.
D-11
D-10
빨간원의
A-17의 접은면에
A-18의 풀칠면에
붙인다.

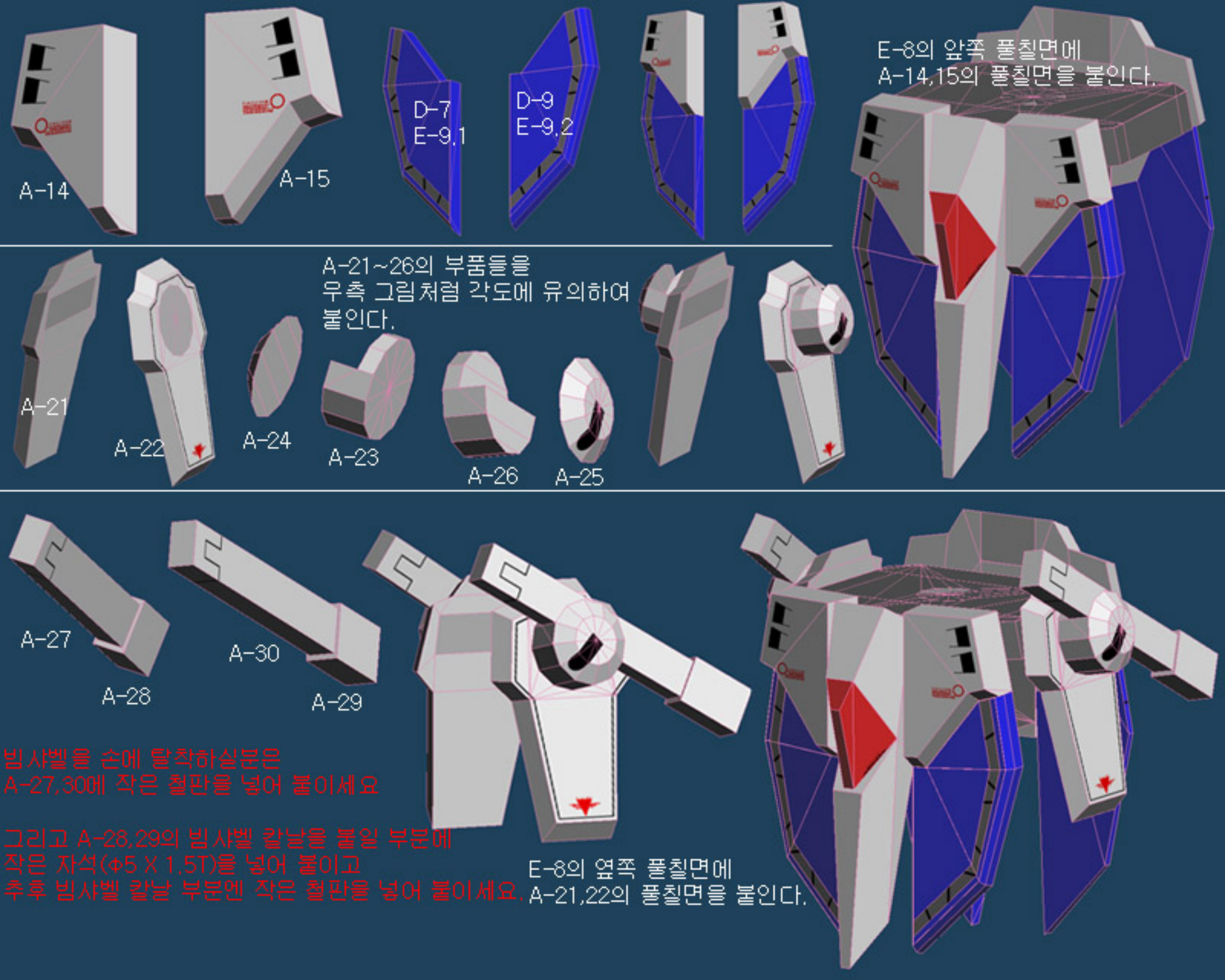
A-14
A-15
D-7
E-9.1
D-9
E-9.2
E-8의 앞쪽 풀칠면에
A-14,15의 풀칠면을 붙인다.
A-21~26의 부품들을
우측 그림처럼 각도에 유의하여
붙인다.
A-21
A-22
A-24
A-23
A-26
A-25
A-27
A-28
A-30
A-29
빔사벨을 손에 탈착하실분은
A-27,30에 작은 철판을 넣어 붙이세요
그리고 A-28,29의 빔사벨 칼날을 붙일 부분에
작은 자석(Φ5 X 1.5T)을 넣어 붙이고
추후 빔사벨 칼날 부분엔 작은 철판을 넣어 붙이세요.
E-8의 옆쪽 풀칠면에
A-21,22의 풀칠면을 붙인다.

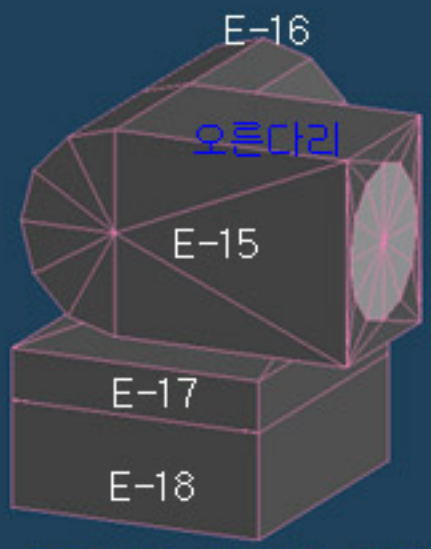

아래의 부품들을 최종조립때
원하는 자세로 붙인다.

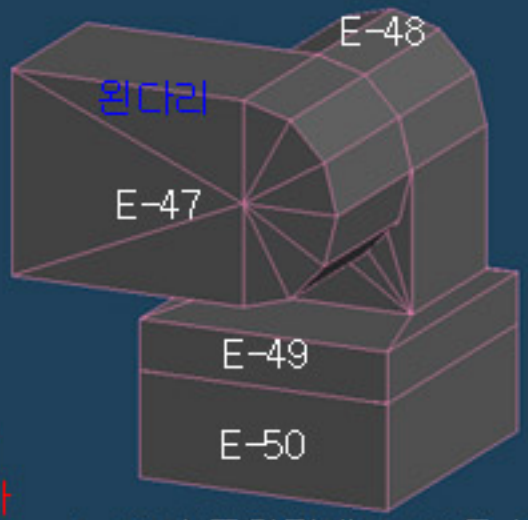

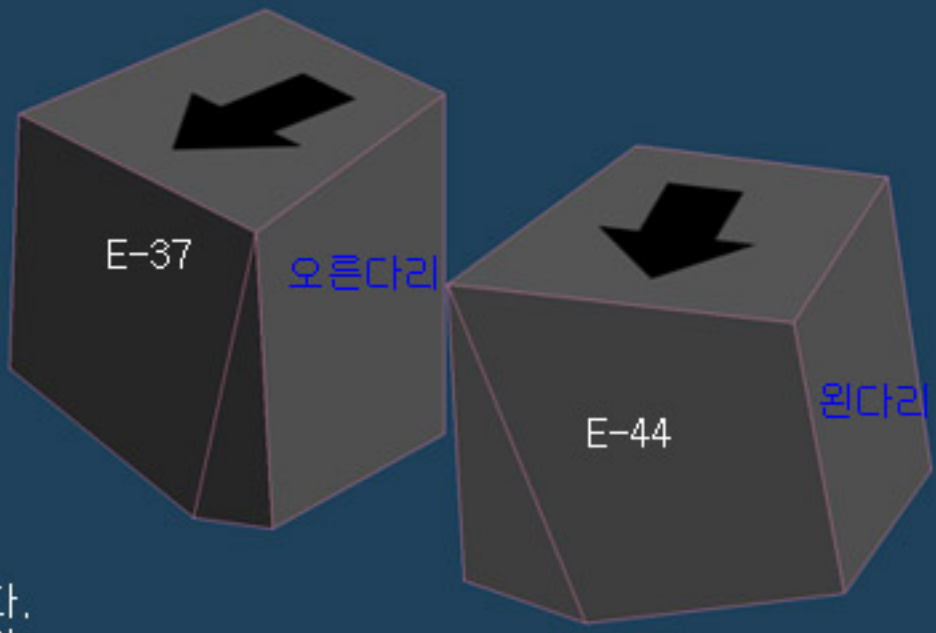

E-15,16,47,48의 자석위치에
Φ8 X 3T를 각각 1개씩 붙인다

E-17,18,49,50의 자석위치에
Φ8 X 1.5T를 각각 1개씩 붙인다

A-17의 풀칠면에 A-16을 붙인다.
A-49의 풀칠면에 A-48을 붙인다.
A-16,48을 붙일때 방향에 유의한다.

고정형 고관절을 선택하시려면
위의 부품으로 제작하세요

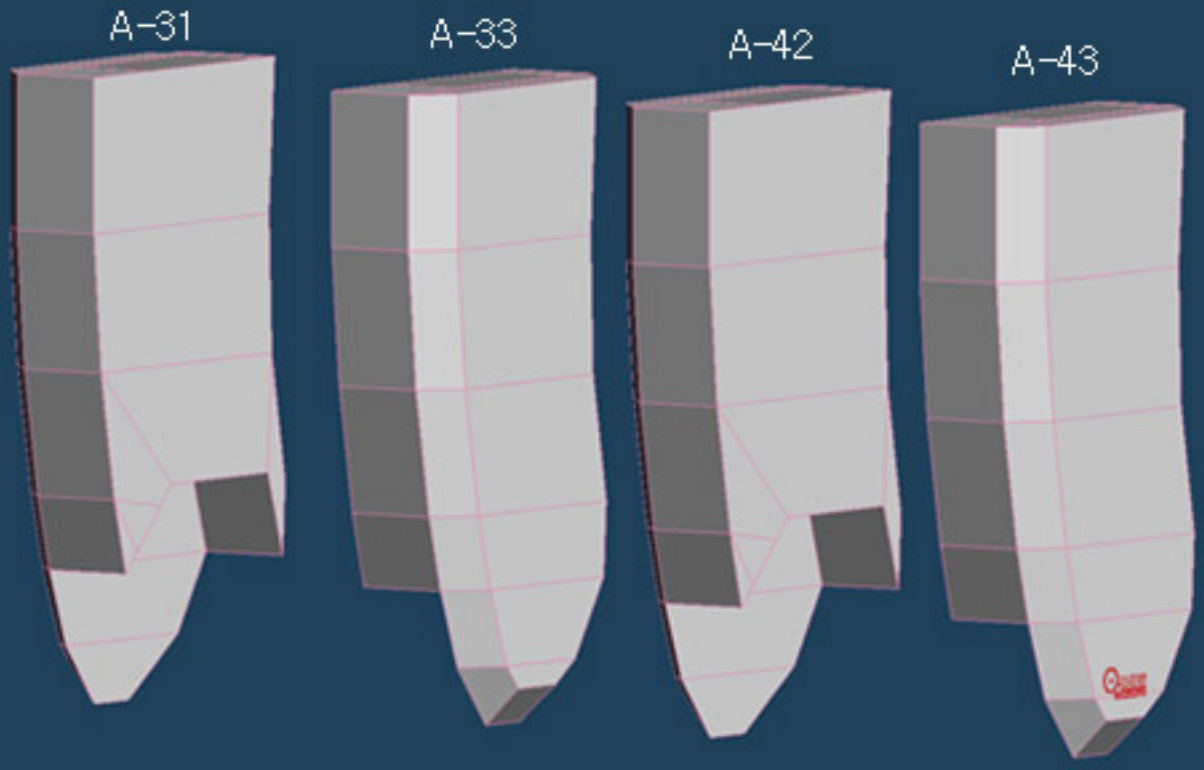

A-31,33과 A-42,43을 붙이고 앞뒤에
A-32,41을 앞뒤에 아래 그림처럼 붙인다.

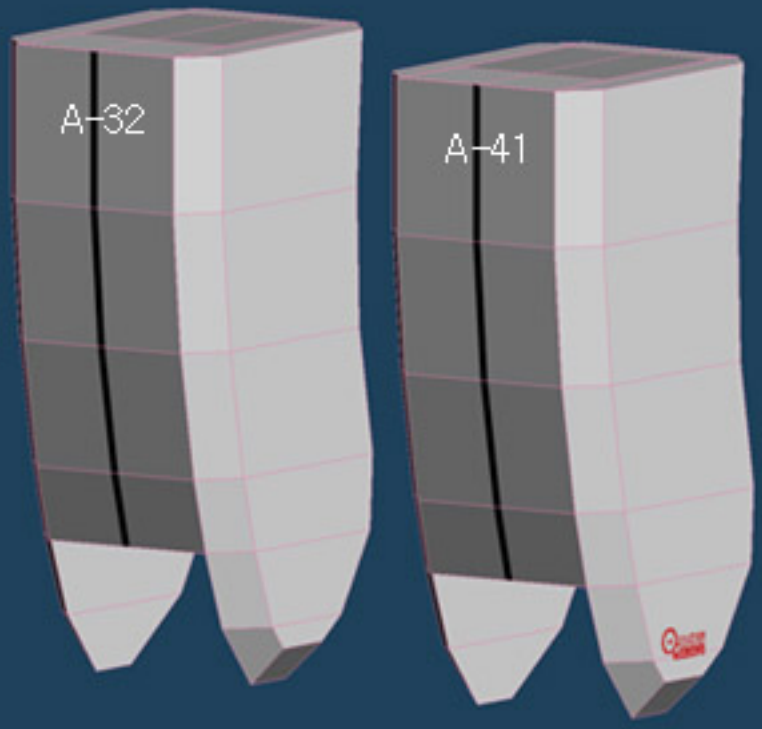


오른다리
E-23
왼다리
E-55
E-23,55의 자석위치에
Φ8 X 1.5T를 각각 1개씩 붙인다
왼다리
오른다리
E-23-55를
A31,33,42,43의
풀칠면에 그림처럼 붙인다
오른다리
A-39
왼다리
A-49


A-38
A-45
C-18은 붙이실분만 붙이세요.
오른다리
왼다리
A-44
왼다리
A-34
오른다리
A-35
오른다리
A-36
A-47
A-48
왼다리

A-34,35,36,44,47,48을
아래 그림처럼 붙인다.

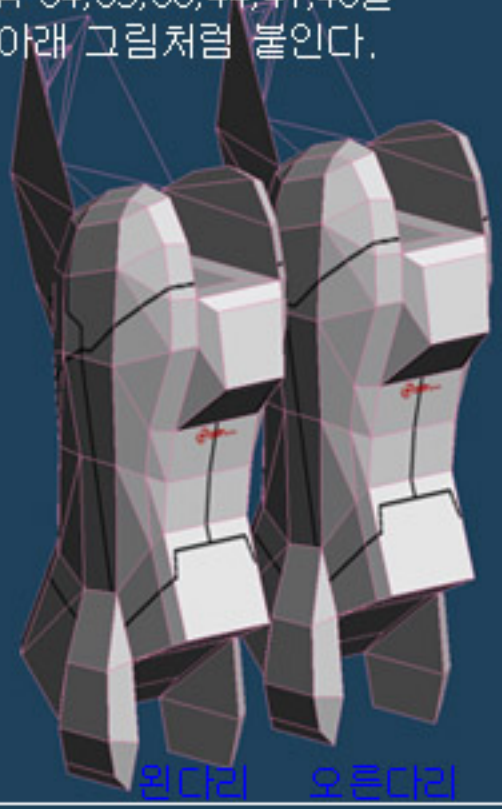

왼다리 오른다리

E-24
오른다리



E-24,56의 자석위치에
Φ8 X 1.5T를
각각 1개씩 붙인다.

E-56
왼다리

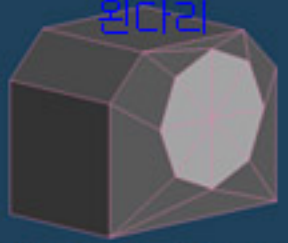

E-24,56을 A-39,49의 풀칠면에
아래 그림과 우측 그림을 참고하여
붙인다.

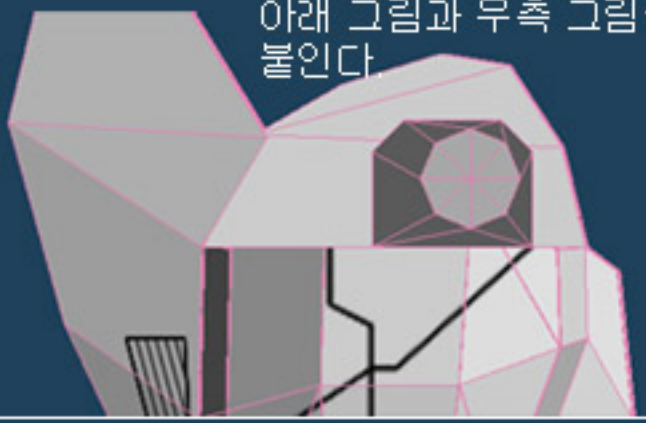



왼다리 오른다리

E-20

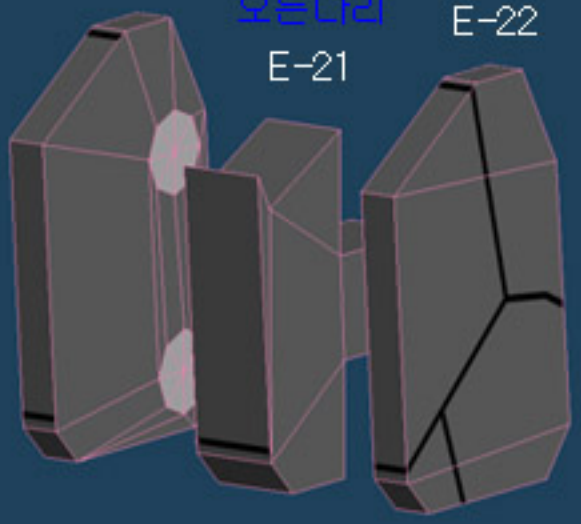

오른다리
E-21
E-22

E-54
왼다리
E-53
E-52

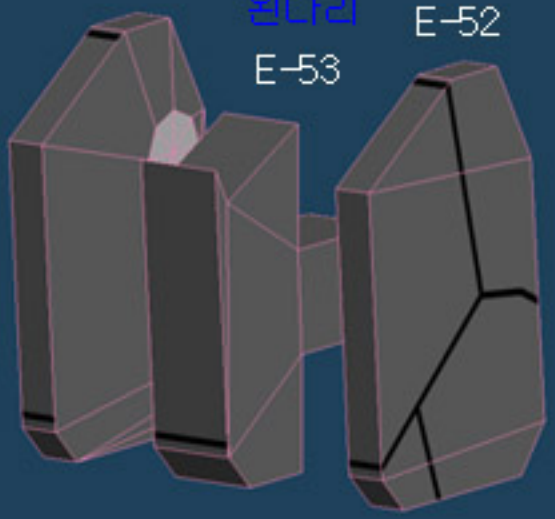

E-20,22,52,54의 자석위치에
Φ8 X 3T를 각각 1개씩 붙인다.

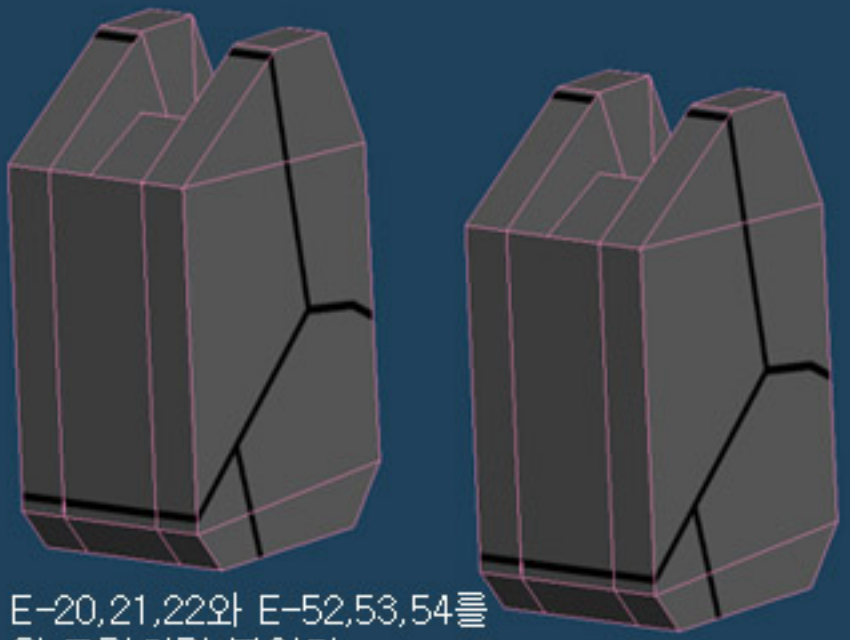

E-20,21,22와 E-52,53,54를
위 그림처럼 붙인다.

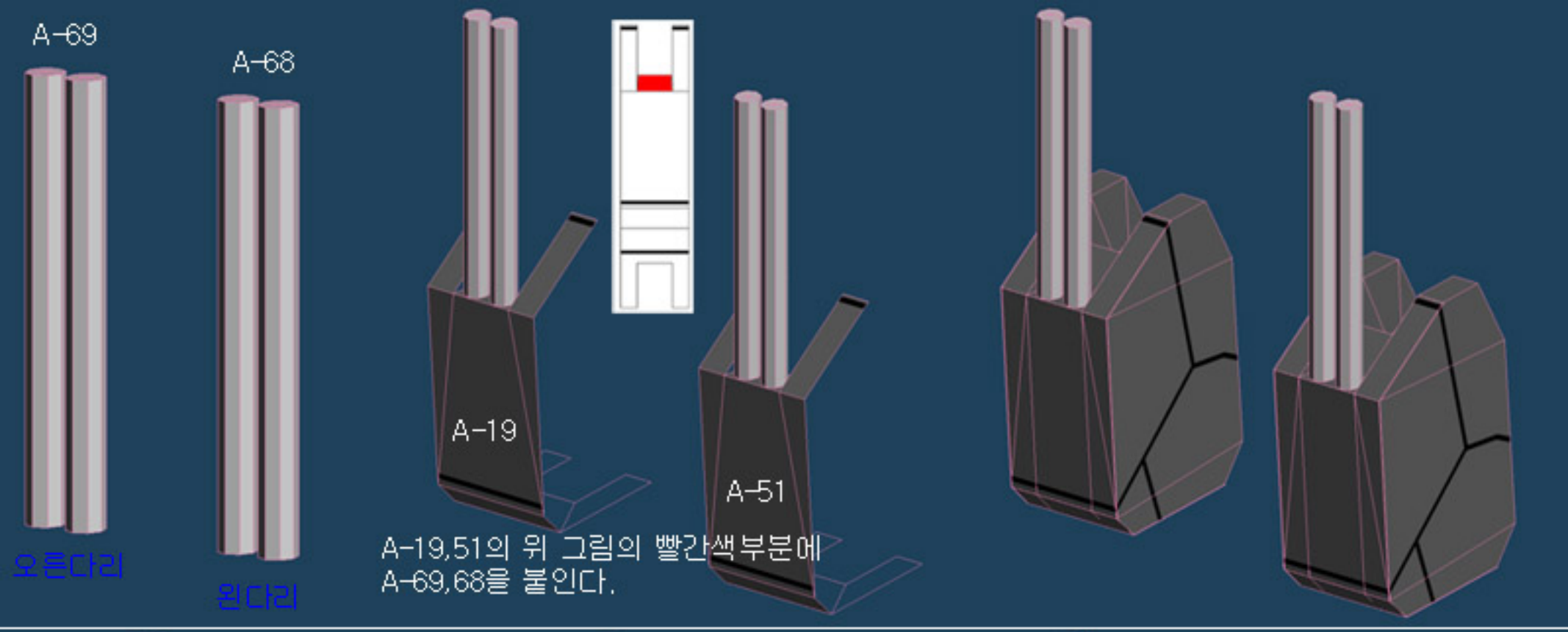
A-69
A-68
A-19
A-51
오른다리
왼다리
A-19,51의 위 그림의 빨간색부분에
A-69,68을 붙인다.

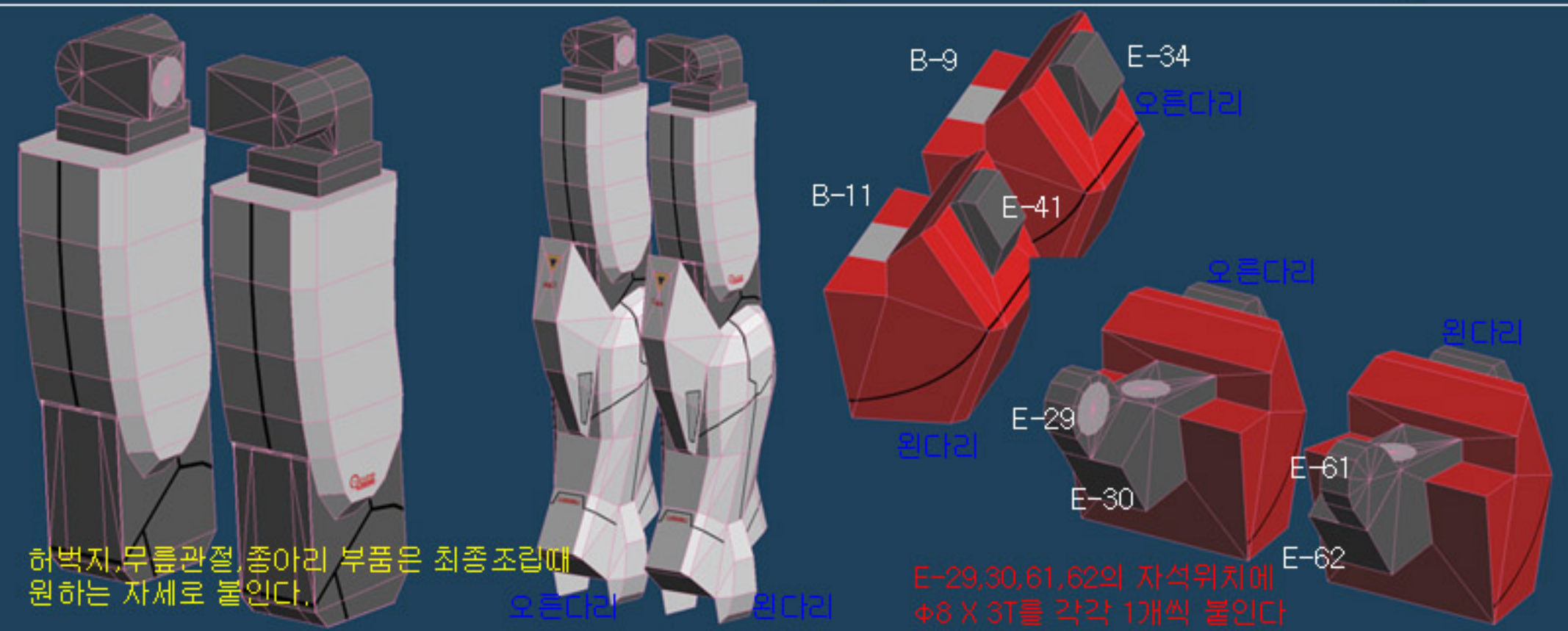
B-9
E-34
오른다리
B-11
E-41
오른다리
왼다리
E-29
E-30
E-61
E-62
왼다리
허벅지,무릎관절,종아리 부품은 최종조립때
원하는 자세로 붙인다.
오른다리
왼다리
E-29,30,61,62의 자석위치에
Φ8 X 3T를 각각 1개씩 붙인다


오른다리
왼다리
E-36
E-43
오른다리
왼다리
B-8
B-10
E-32
E-31
E-64
E-63
오른다리
왼다리
A-37
A-46
오른다리
왼다리
E-42
E-35
왼다리
오른다리
우측의 부품들을 최종조립때
원하는 자세로 붙인다.
오른다리
E-33
왼다리
E-40
E-26
E-25
부품들을 최종조립때
원하는 자세로 붙인다.
E-58
E-57
E-25,26,57,58의 자석위치에
Φ6 X 1.5T와 Φ6 X 3T를 각각 1개씩 붙인다
E-27,28,59,60의 자석위치에
Φ8 X 3T를 각각 1개씩 붙인다
E-28
E-27
E-60
E-59
부품들을 최종조립때
원하는 자세로 붙인다.
E-38
E-39
고정형 고관절을 선택하시려면
아래의 부품으로 제작하세요
(화살표가 정면으로 가도록
조립하세요)
E-45
E-46

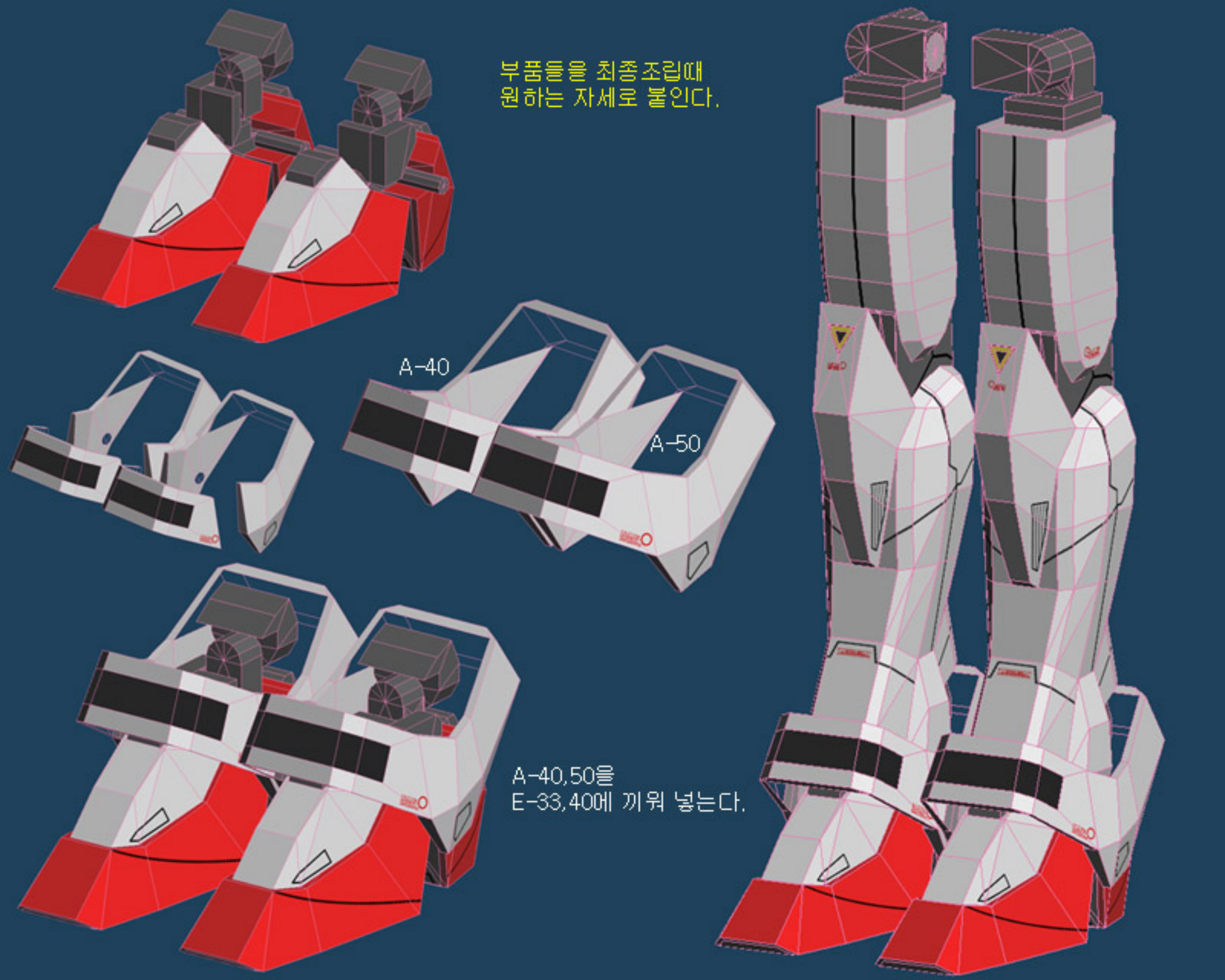
부품들을 최종조립때
원하는 자세로 붙인다.
A-40
A-50
A-40,50을
E-33,40에 끼워 넣는다.

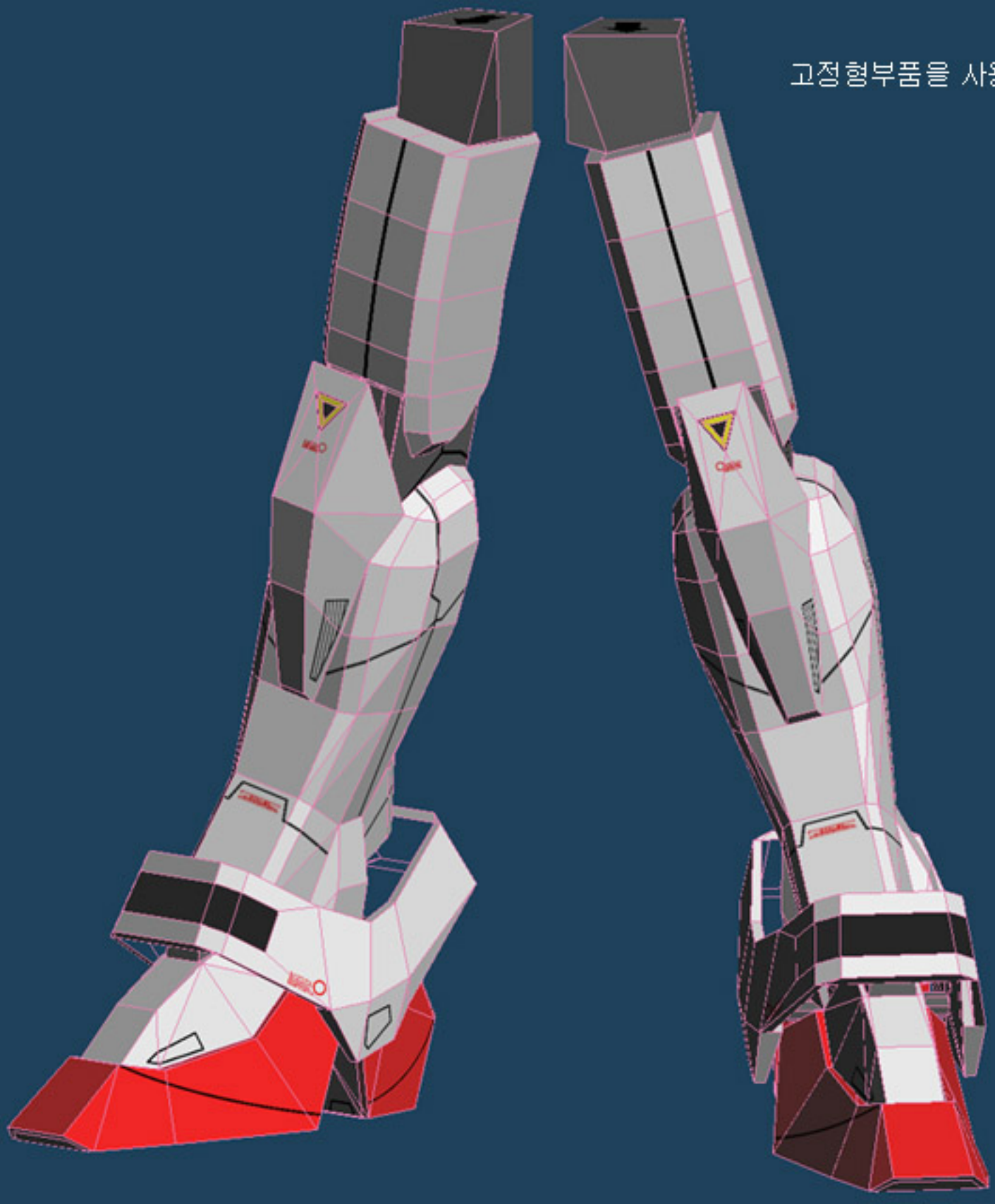

고정형부품을 사용할때의 모습

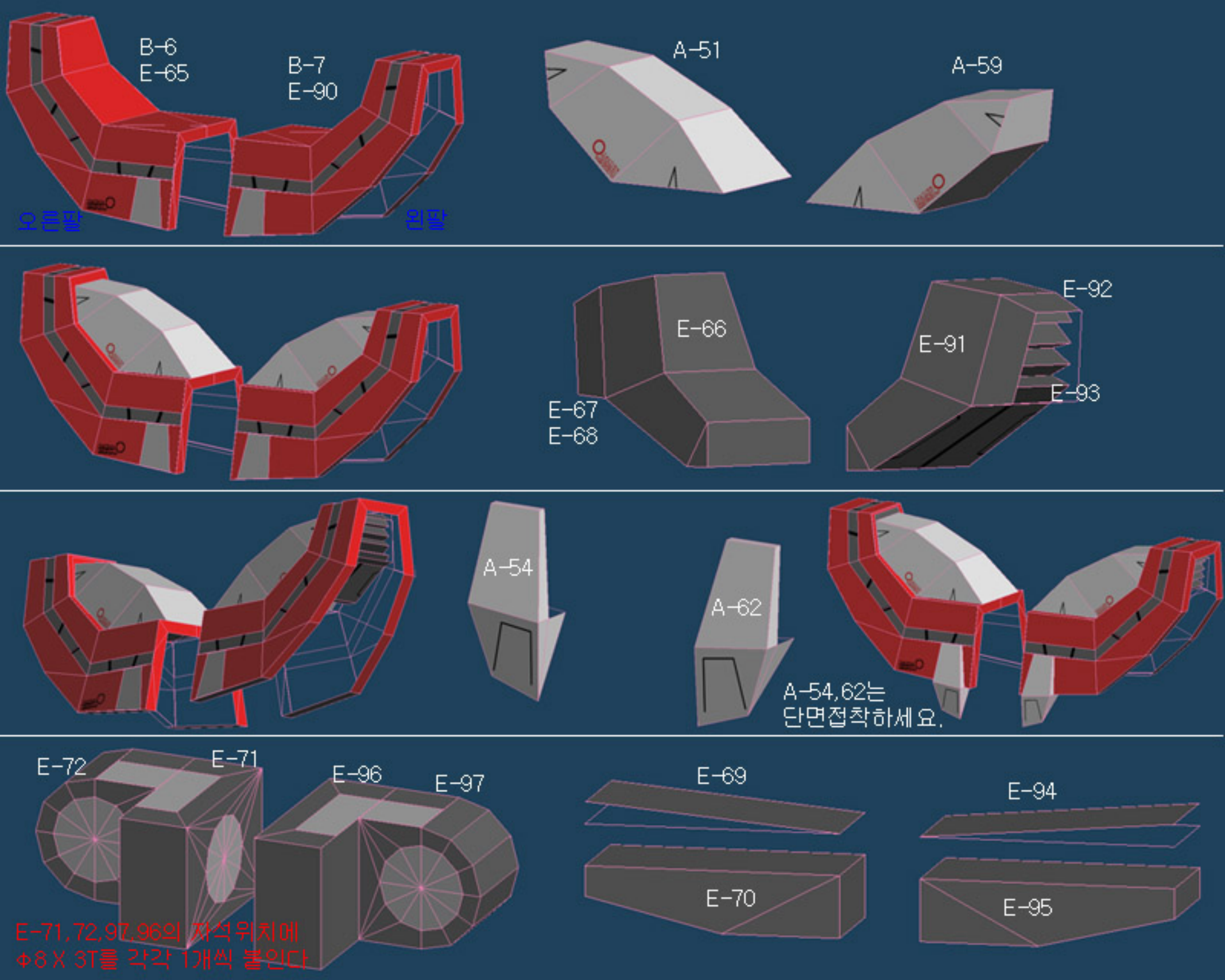
B-6
E-65
B-7
E-90
오른팔
왼팔
A-51
A-59
E-66
E-67
E-68
E-92
E-91
E-93
A-54
A-62
A-54,62는
단면접착하세요.
E-72
E-71
E-96
E-97
E-69
E-70
E-94
E-95
E-71,72,97,96의 자석위치에
Φ8 X 3T를 각각 1개씩 붙인다

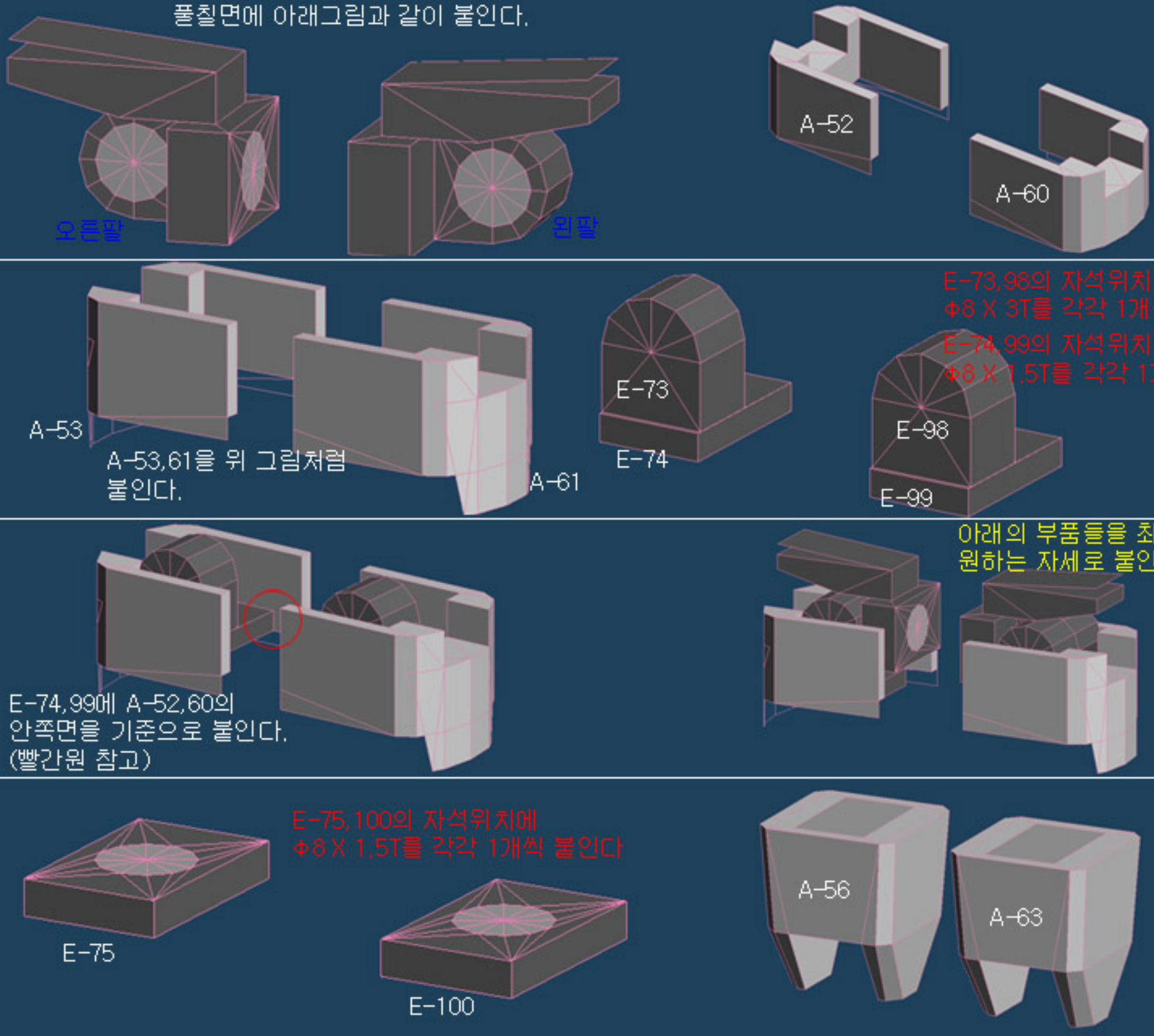
풀칠면에 아래그림과 같이 붙인다.
오른팔
왼팔
A-52
A-60
A-53
A-53,61을 위 그림처럼
붙인다.
A-61
E-73
E-74
E-73,98의 자석위치에
Φ8 X 3T를 각각 1개씩 붙인다
E-74,99의 자석위치에
Φ8 X 1.5T를 각각 1개씩 붙인다
E-98
E-99
E-74,99에 A-52,60의
안쪽면을 기준으로 붙인다.
(빨간원 참고)
아래의 부품들을 최종조립때
원하는 자세로 붙인다.
E-75
E-75,100의 자석위치에
Φ8 X 1.5T를 각각 1개씩 붙인다
E-100
A-56
A-63

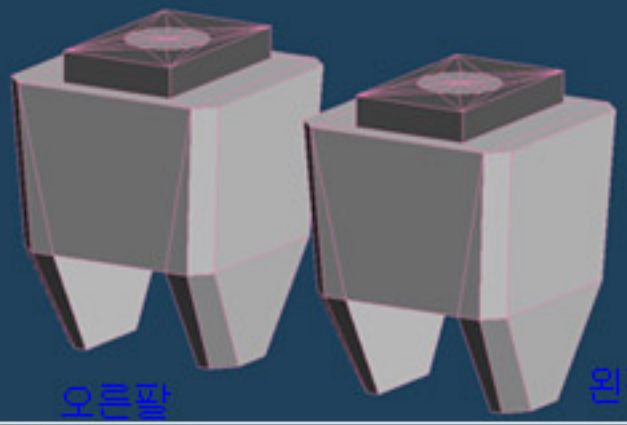

오른팔

왼팔

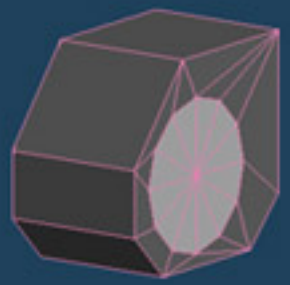

E-79

E-79,104의 자석위치에
Φ6 X 1.5T를 각각 1개씩 붙인다

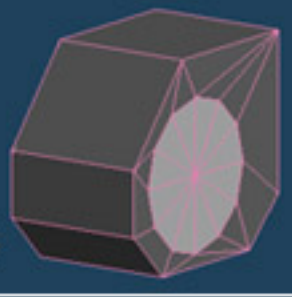

E-104

A-56,63의 풀칠면이 앞으로
오게해서 E-79,104를
아래그림처럼 붙인다.

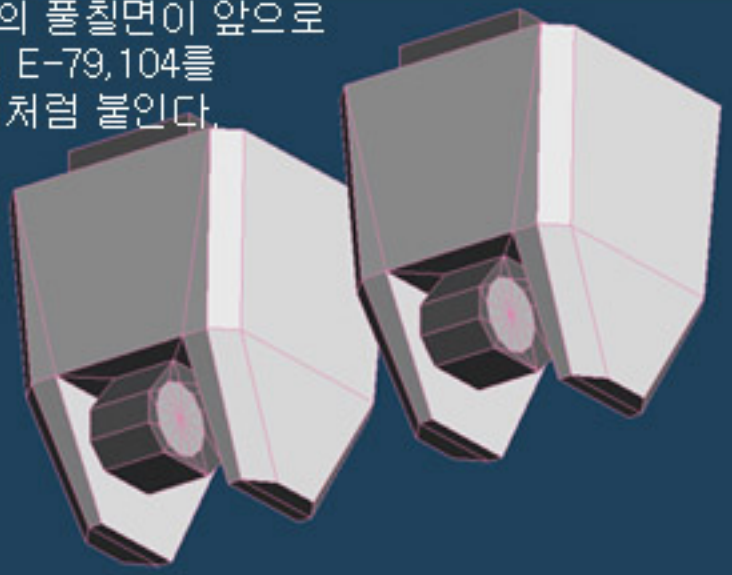

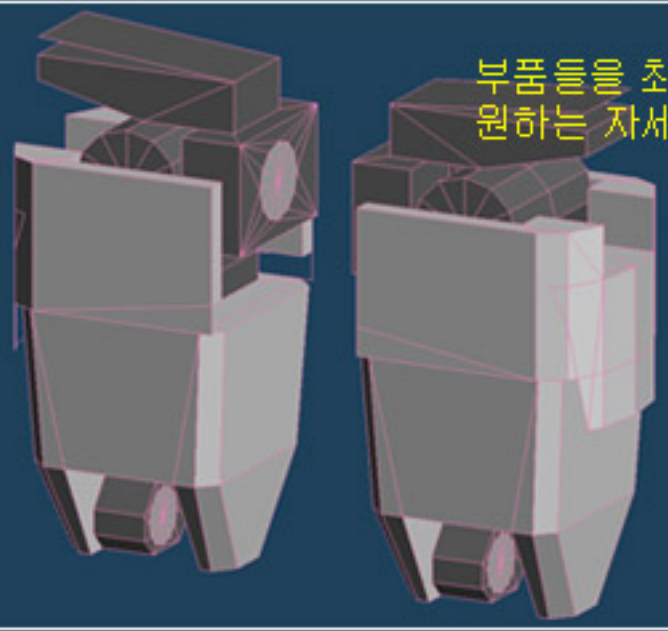

부품들을 최종조립때
원하는 자세로 붙인다.

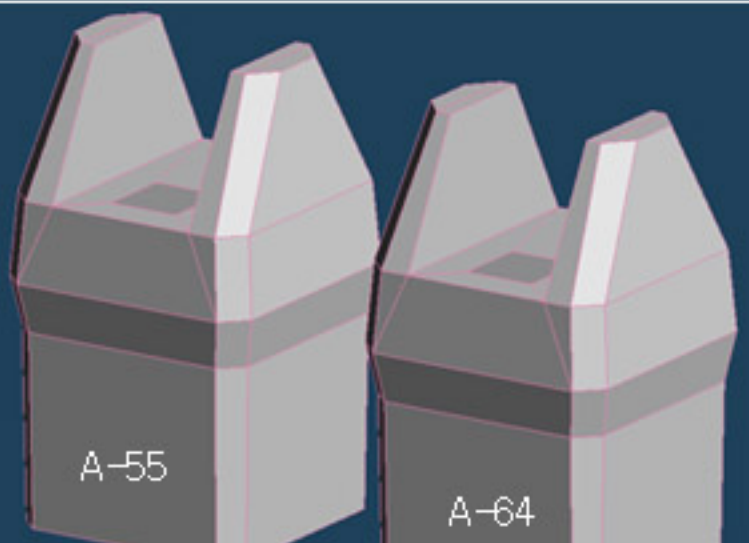

A-55

A-64

A-55,64의 자석위치에
Φ8 X 3T를 각각 1개씩 붙인다



E-80



E-105

E-88,105의 자석위치에
Φ6 X 1.5T를 각각 1개씩 붙인다



A-55,64의 풀칠면이 앞으로
오게해서 E-80,105를
그림처럼 붙인다.

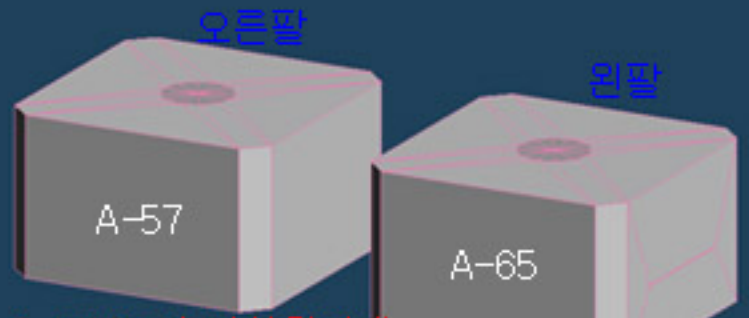

A-57,65의 자석위치에
Φ8 X 3T, Φ6 X 3T를 각각 1개씩 붙인다



E-84,109의 자석위치에
Φ6 X 1.5T를 각각 1개씩 붙인다

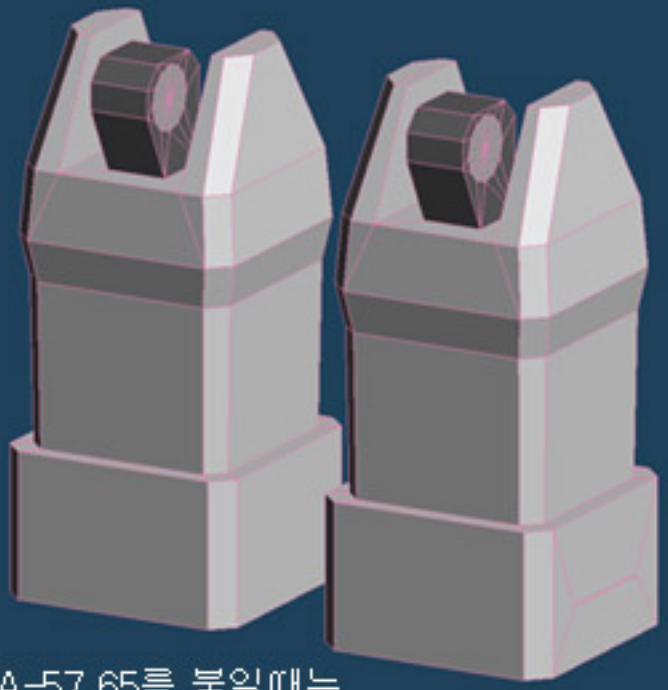

A-57,65를 붙일때는
측면 자석위치를 생각해서 붙인다.

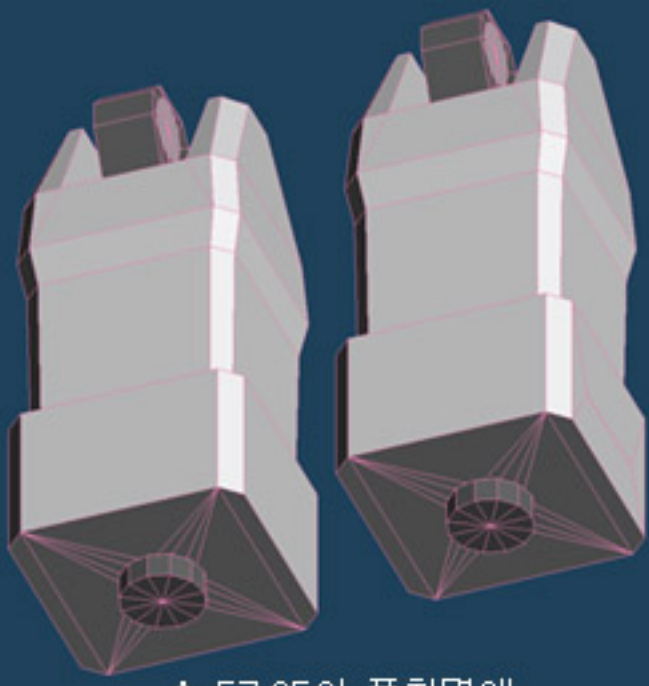

A-57,65의 풀칠면에
E-84-109를 붙인다.

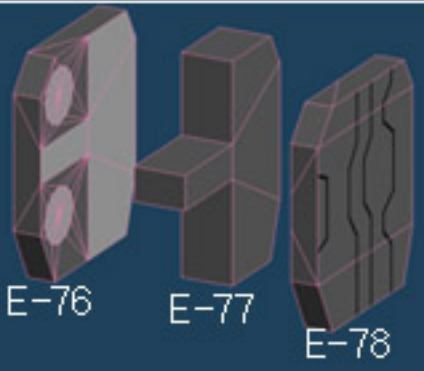

E-76,78,101,103의 자석위치에
Φ6 X 1.5T를 각각 1개씩 붙인다

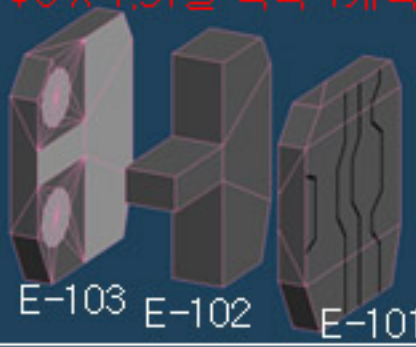

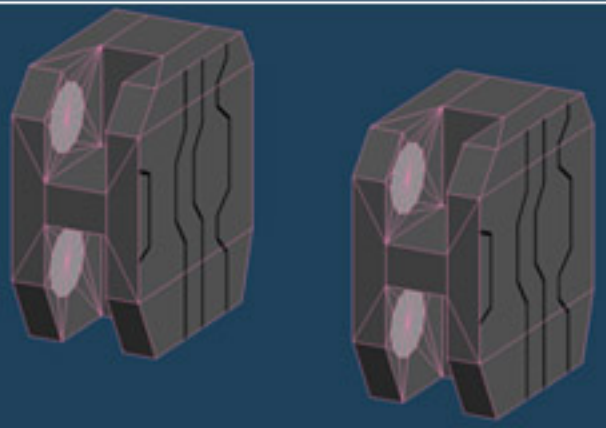

부품들을 최종조립때
원하는 자세로 붙인다.

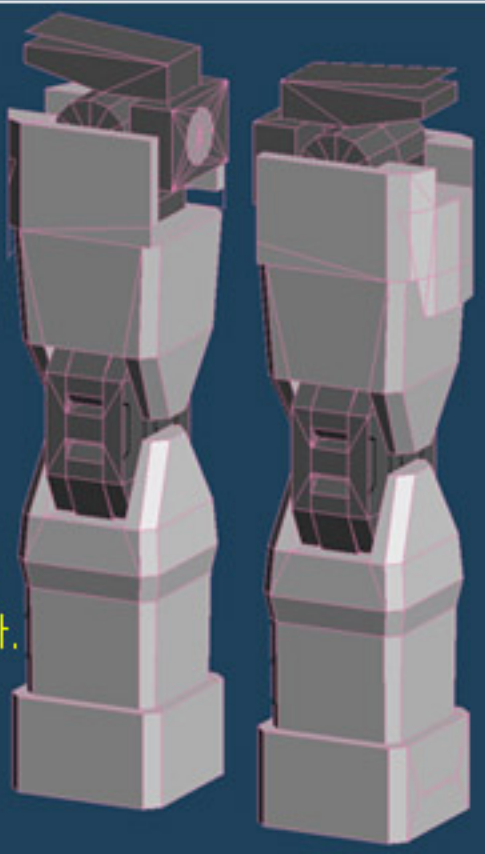

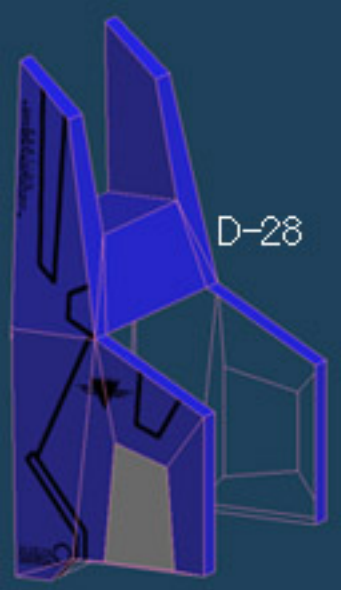

오른팔

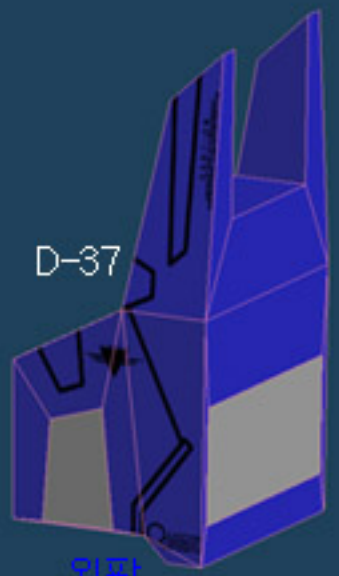

왼팔

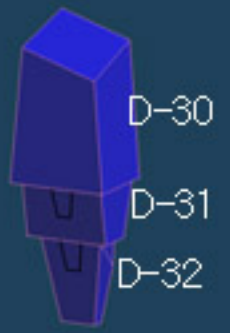







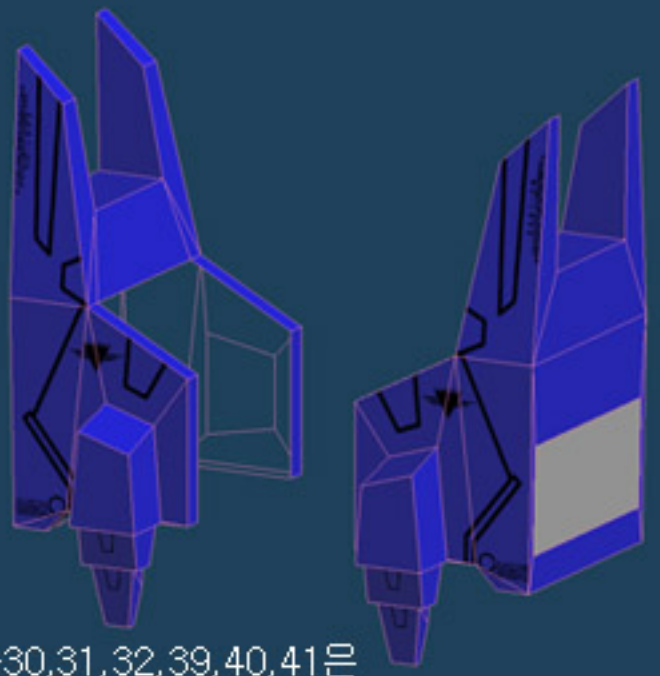

D-30,31,32,39,40,41은
D-28,37의 앞쪽의 풀칠면에 붙이고
D-29,38은 뒷쪽의 풀칠면에 붙인다.

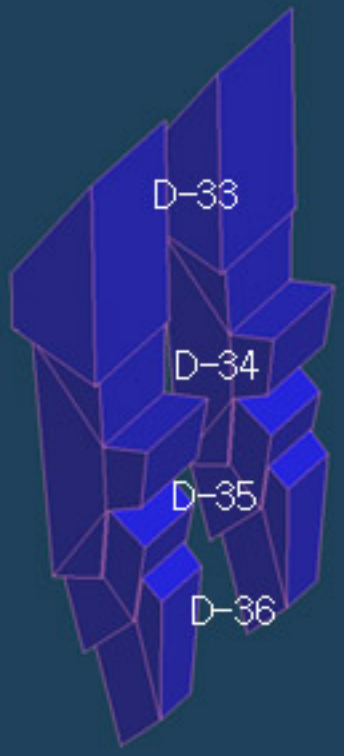

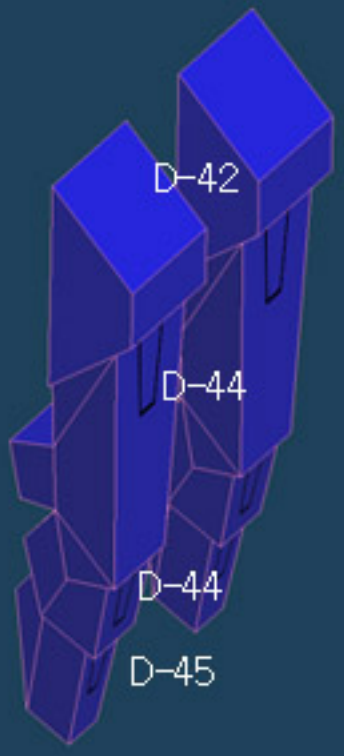

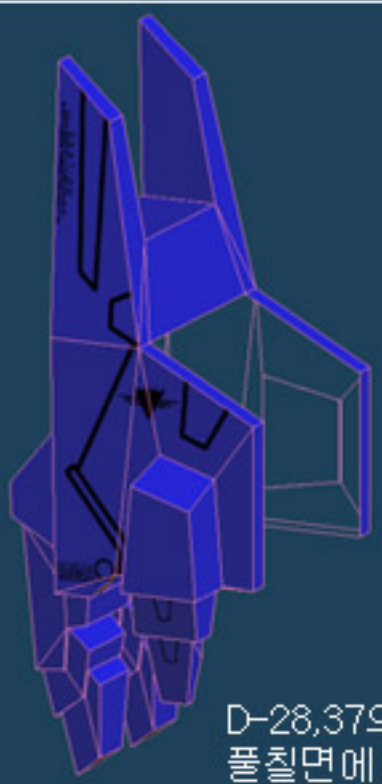

D-28,37의
풀칠면에 그림처럼
붙인다.

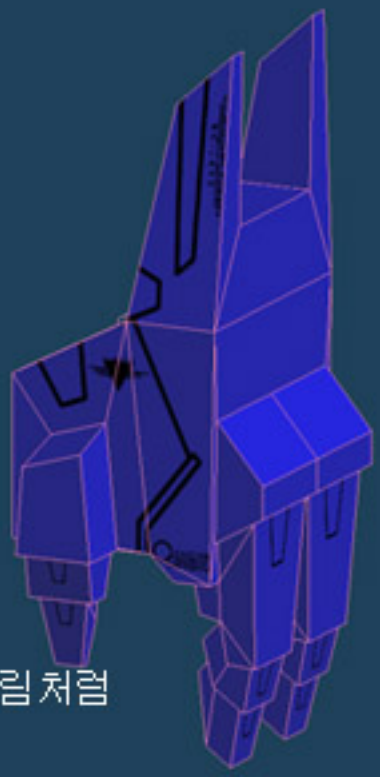

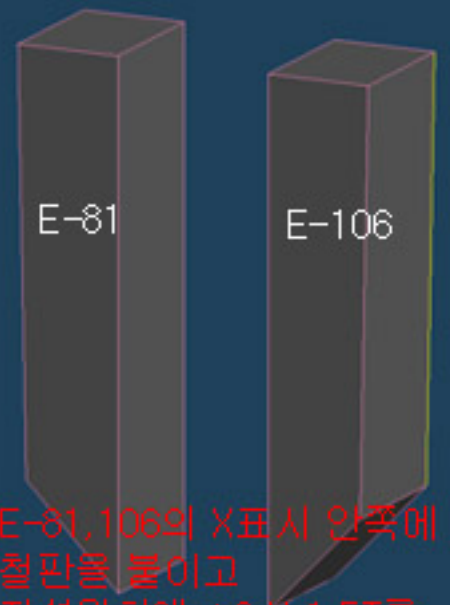

E-81,106의 X표시 안쪽에
철판을 붙이고
자석위치에 Φ6 X 1.5T를
각각 1개씩 붙인다

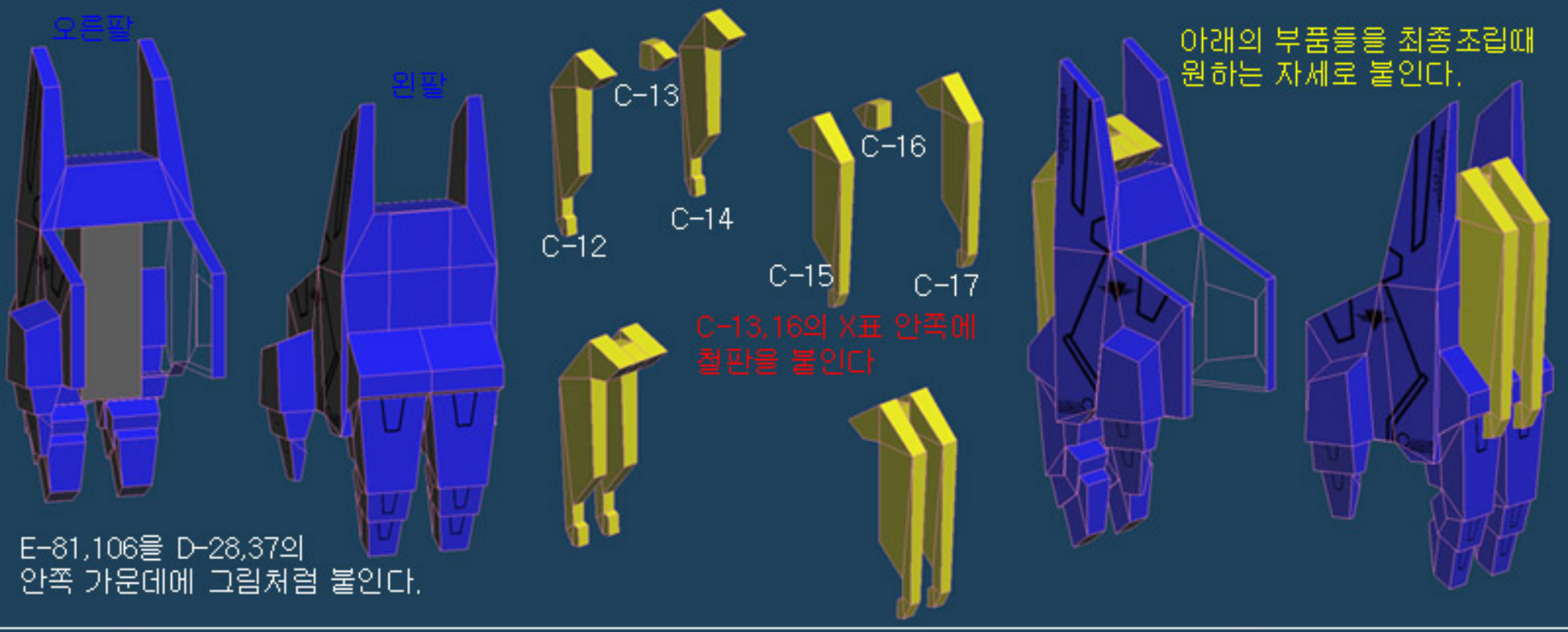
오른팔
왼팔
C-13
C-14
C-12
C-16
C-15
C-17
C-13,16의 X표 안쪽에
철판을 붙인다
아래의 부품들을 최종조립때
원하는 자세로 붙인다.
E-81,106을 D-28,37의
안쪽 가운데에 그림처럼 붙인다.


부품들을 최종조립때 원하는 자세로 붙인다.
위 그림처럼 하려면 A-57,65 측면의 선을 경계로
붙인다.

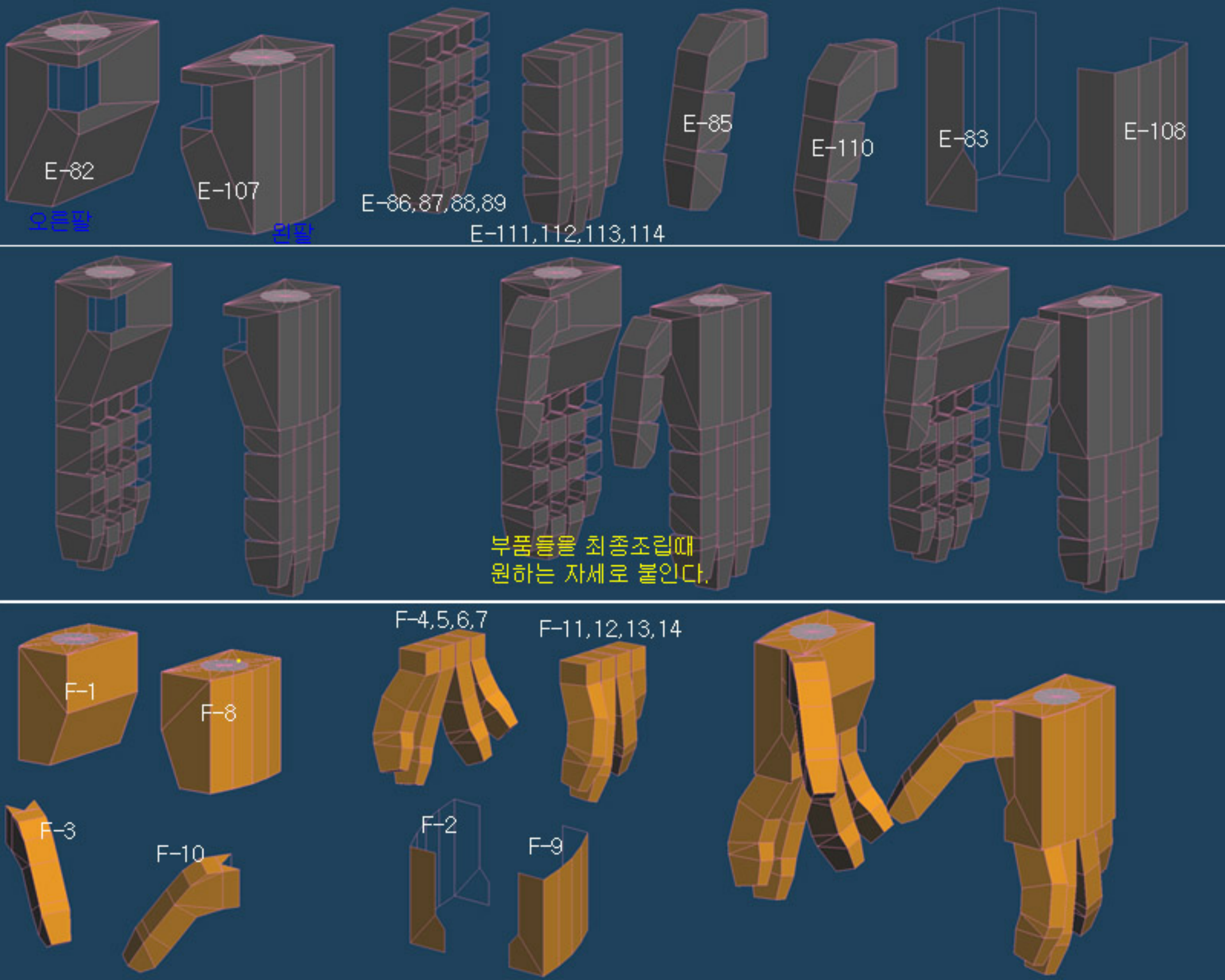
E-82
오른팔
E-107
왼팔
E-86,87,88,89
E-111,112,113,114
E-85
E-110
E-83
E-108
부품들을 최종조립때
원하는 자세로 붙인다.
F-1
F-8
F-4,5,6,7
F-11,12,13,14
F-3
F-10
F-2
F-9

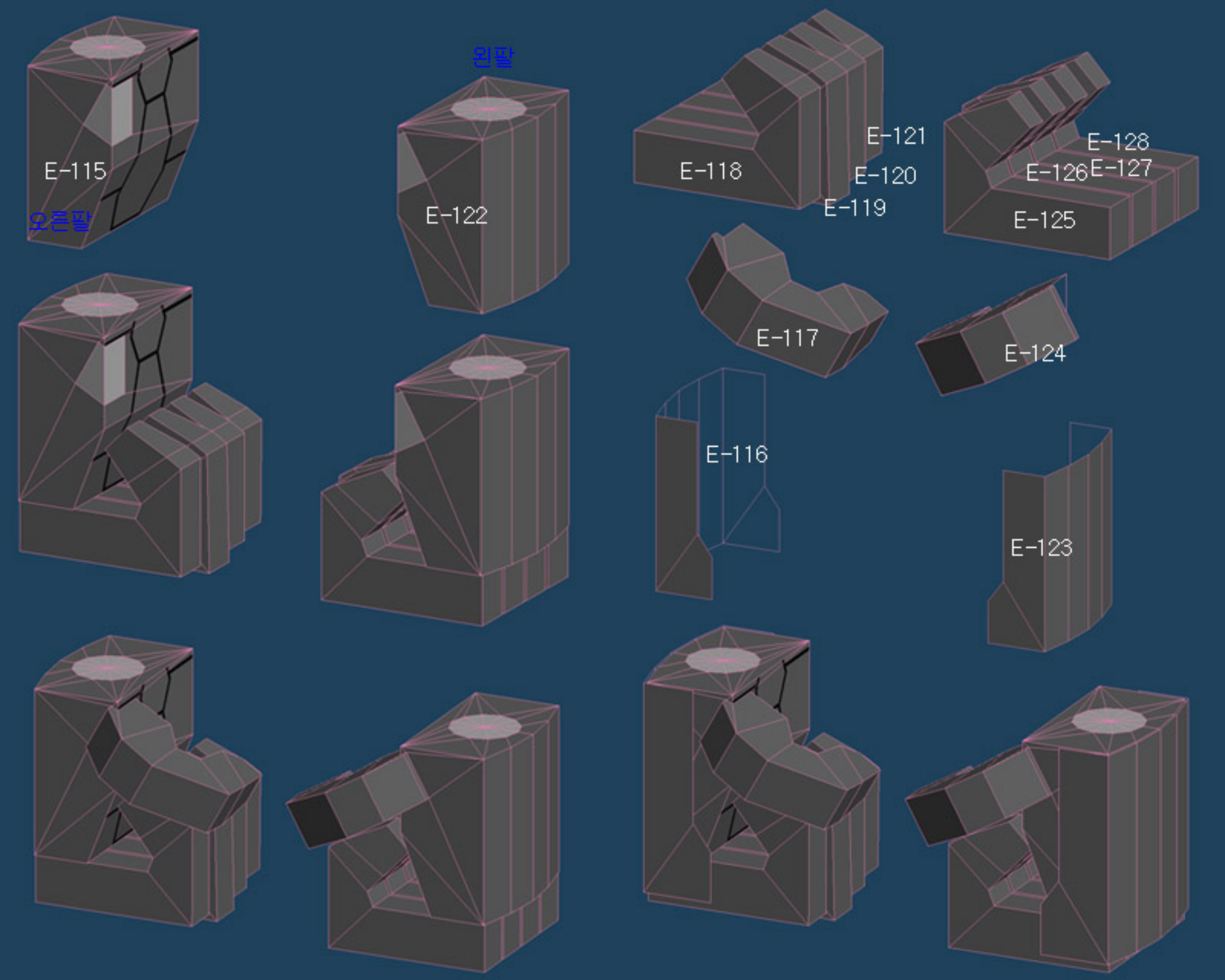
왼팔
E-115
오른팔
E-122
E-118
E-121
E-120
E-119
E-126
E-128
E-127
E-125
E-117
E-124
E-116
E-123

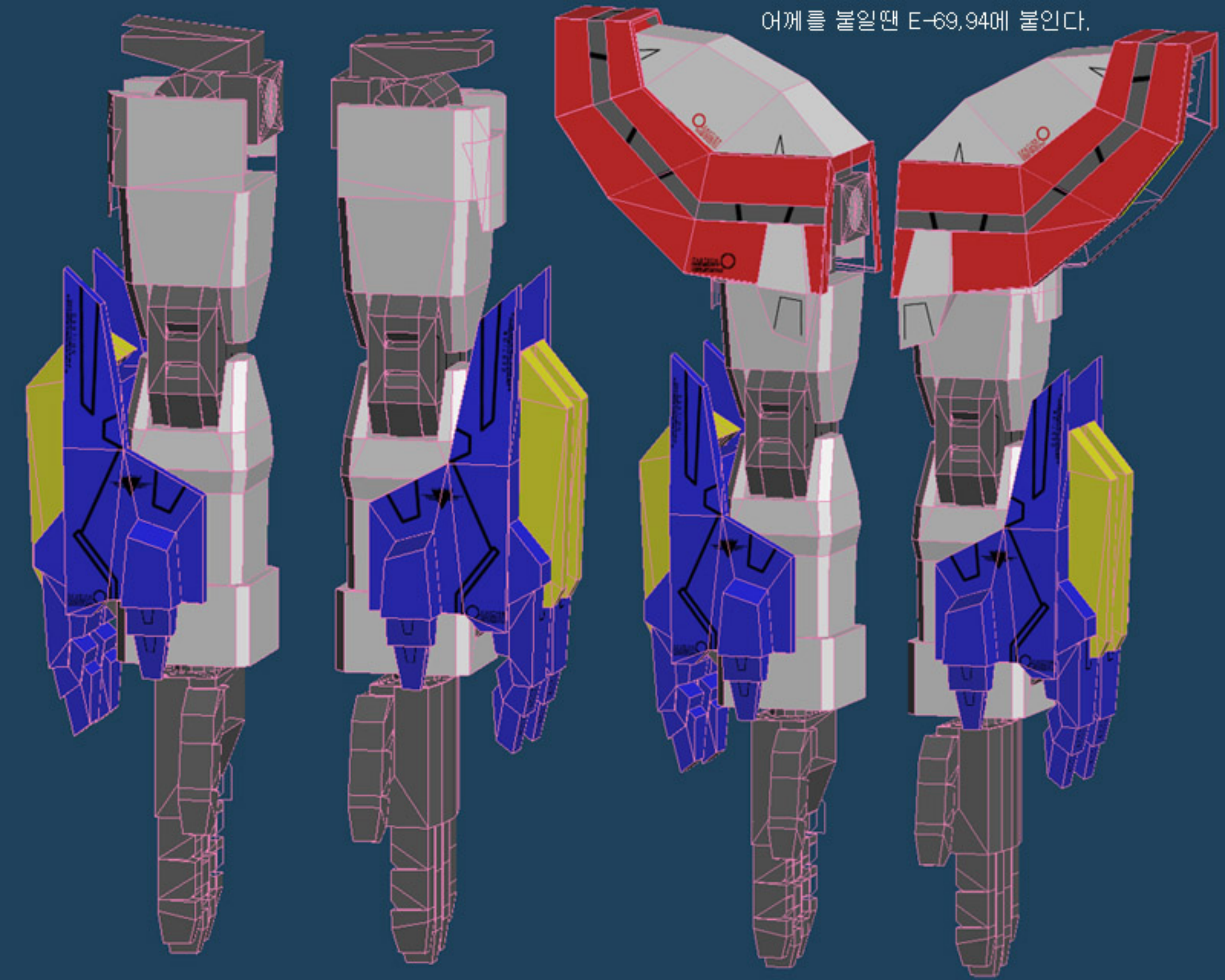
어께를 붙일땐 E-69,94에 붙인다.

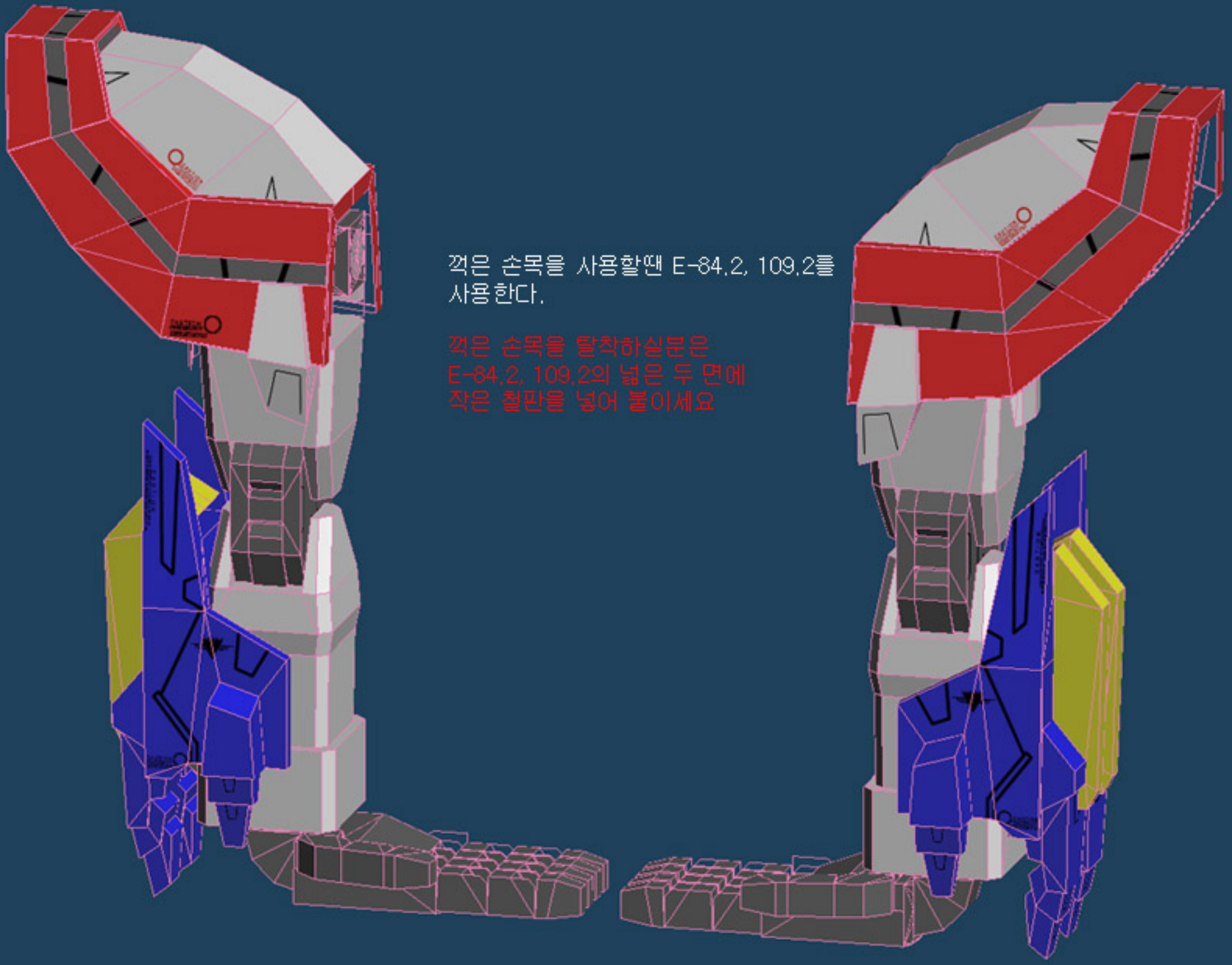
꺽은 손목을 사용할땐 E-84.2, 109.2를
사용한다.
꺽은 손목을 탈착하실분은
E-84.2, 109.2의 넓은 두 면에
작은 철판을 넣어 붙이세요



부품들을 원하는 자세로 붙인다.




부품들을 원하는 자세로 붙인다.

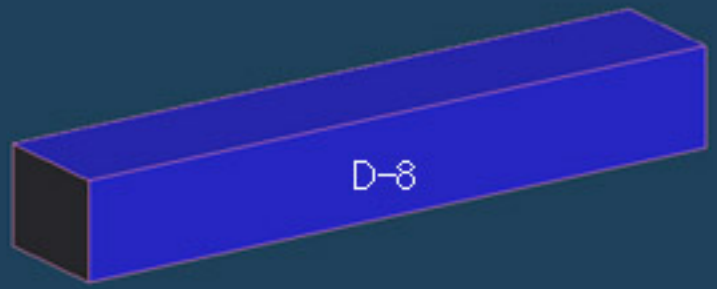

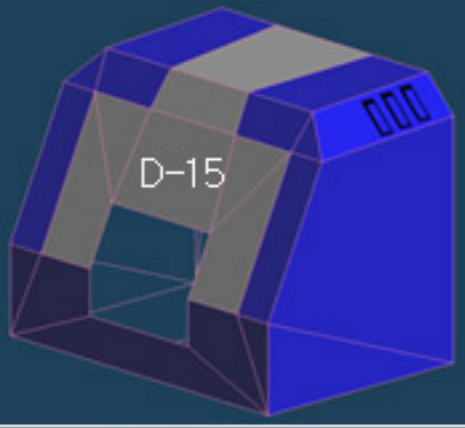

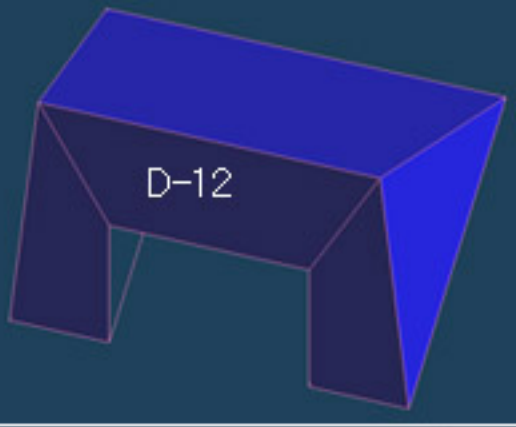

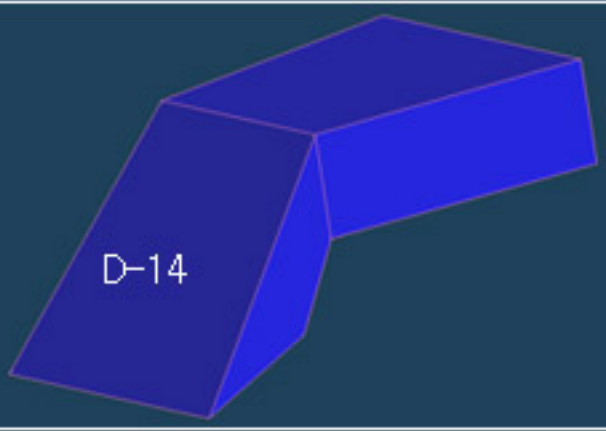

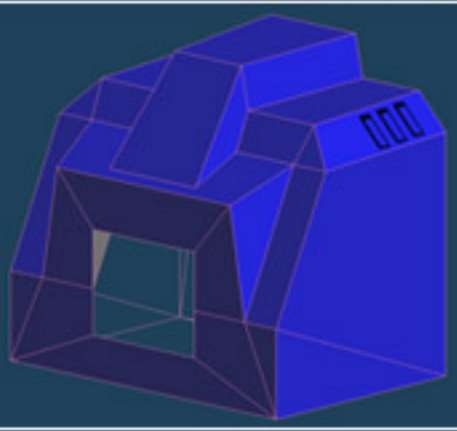

D-8을 끝까지 넣어서
붙인다.

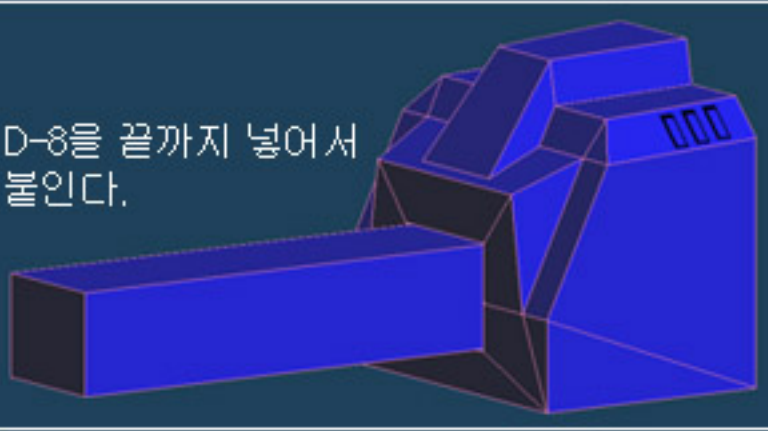



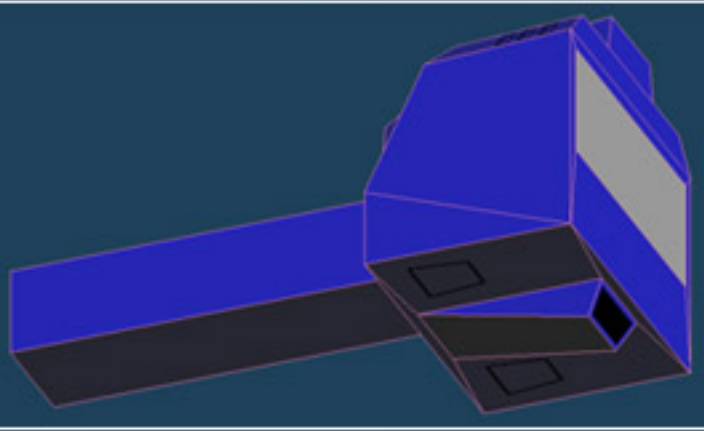

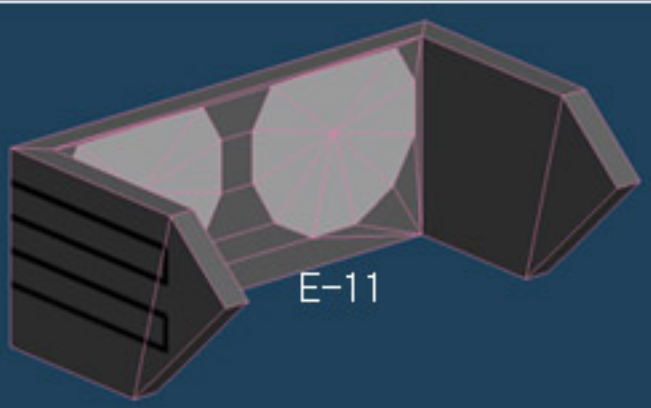

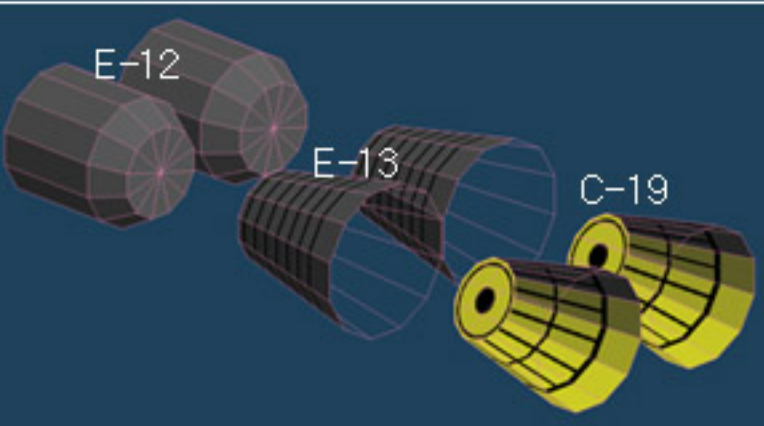

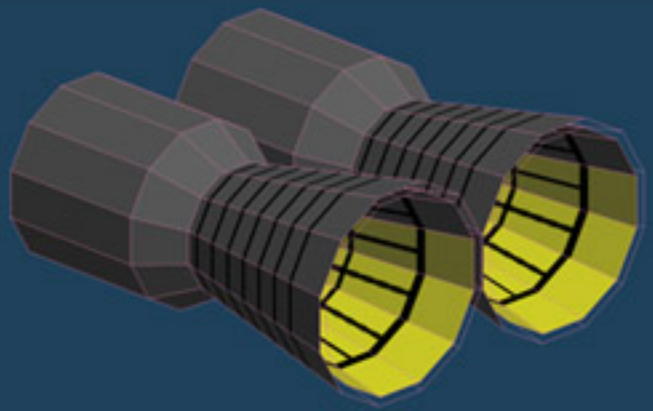

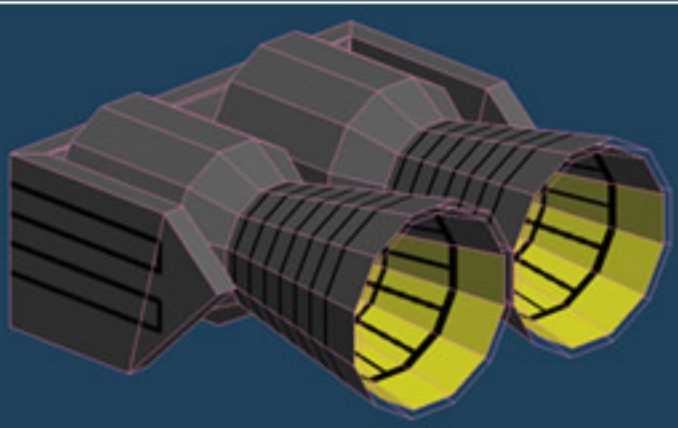

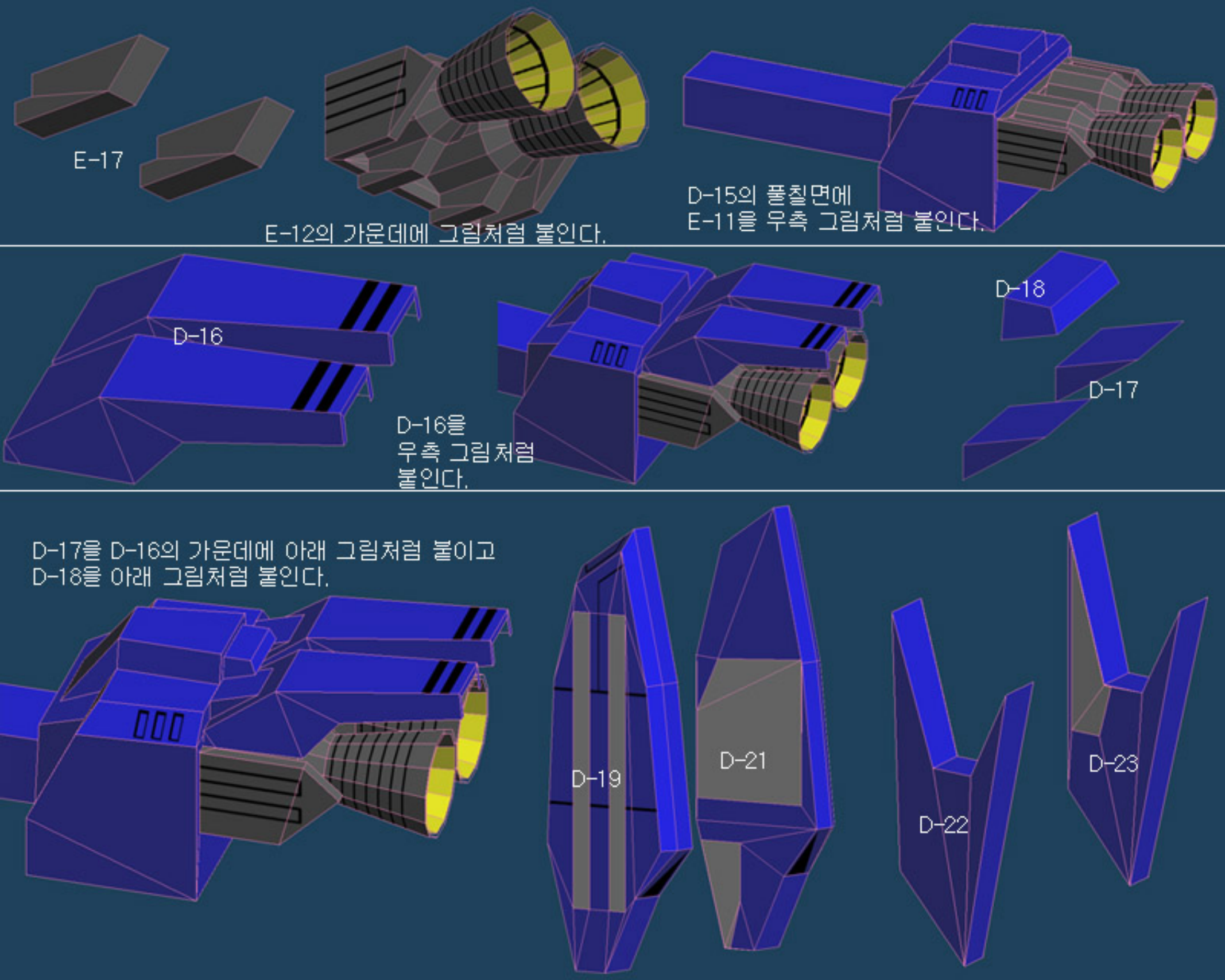
E-17
E-12의 가운데에 그림처럼 붙인다.
D-15의 풀칠면에
E-11을 우측 그림처럼 붙인다.
D-16
D-16을
우측 그림처럼
붙인다.
D-18
D-17
D-17을 D-16의 가운데에 아래 그림처럼 붙이고
D-18을 아래 그림처럼 붙인다.
D-19
D-21
D-22
D-23

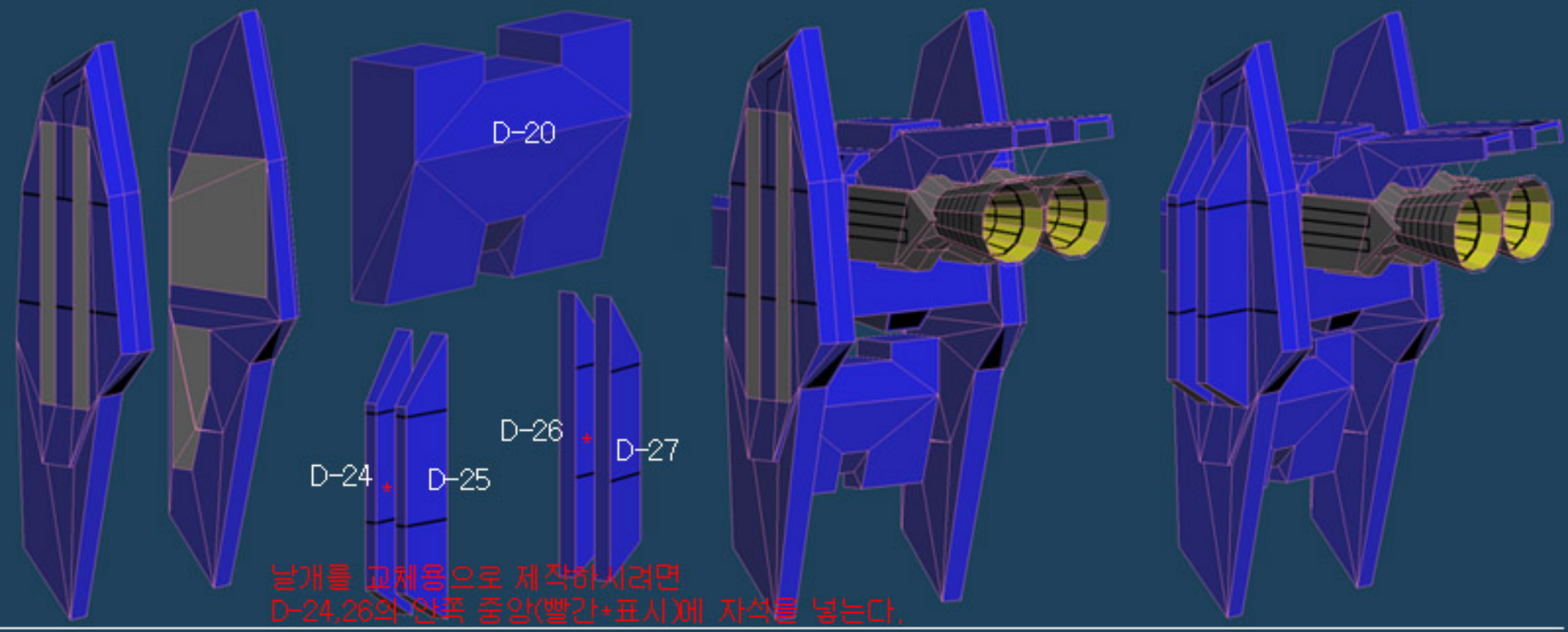
D-20
D-24
D-25
D-26
D-27
날개를 교체용으로 제작하시려면
D-24,26의 안쪽 중앙(빨간+표시)에 자석을 넣는다.

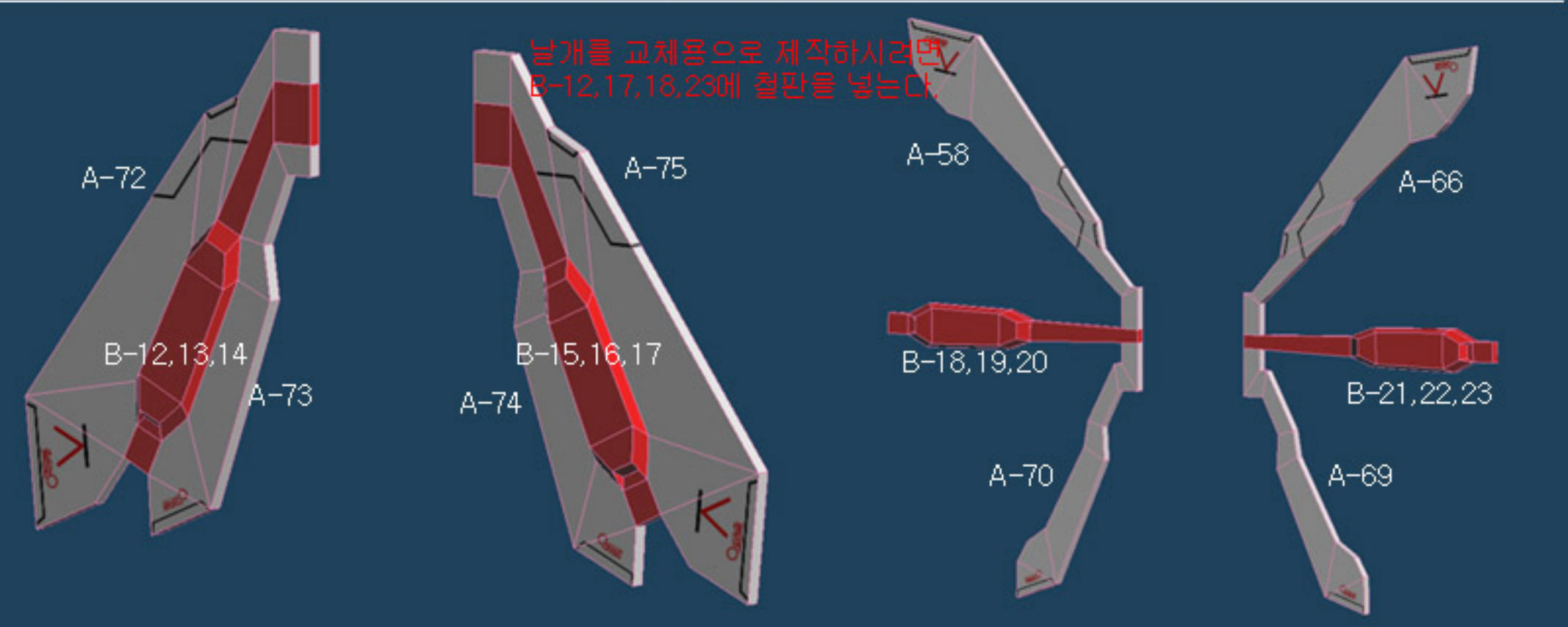
날개를 교체용으로 제작하시려면
B-12,17,18,23에 철판을 넣는다.
A-72
B-12,13,14
A-73
A-75
B-15,16,17
A-74
A-58
B-18,19,20
A-70
A-66
B-21,22,23
A-69

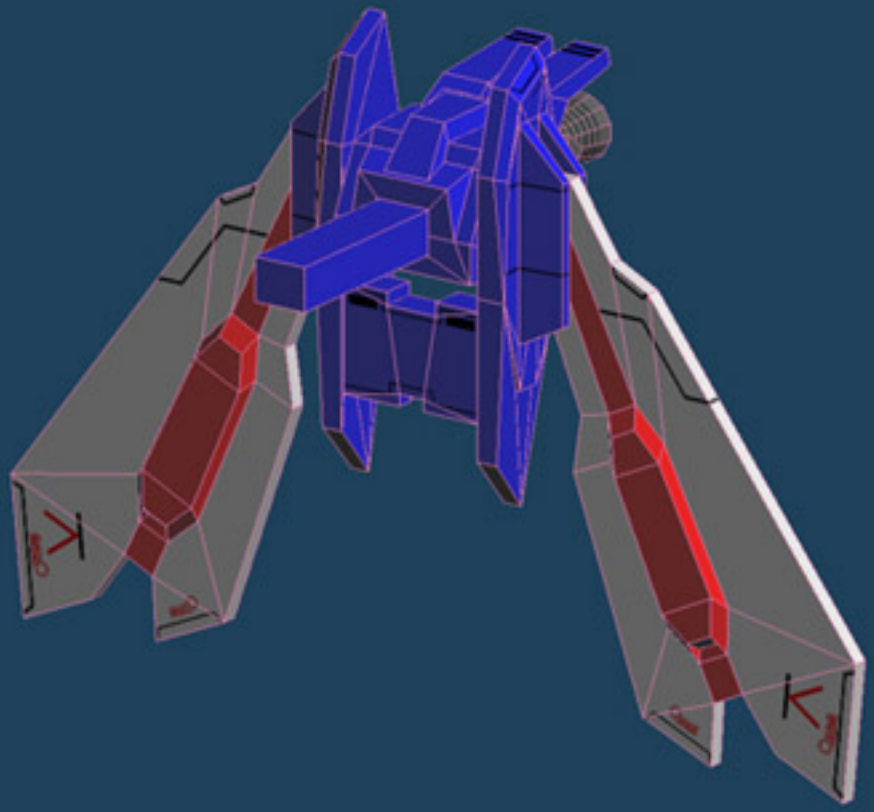

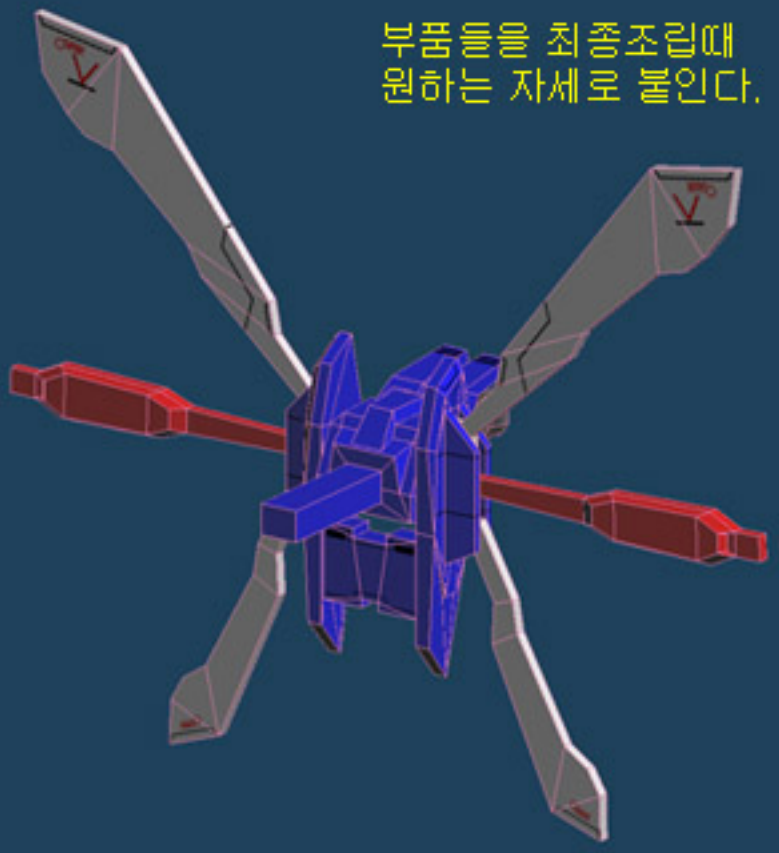

부품들을 최종조립때
원하는 자세로 붙인다.

