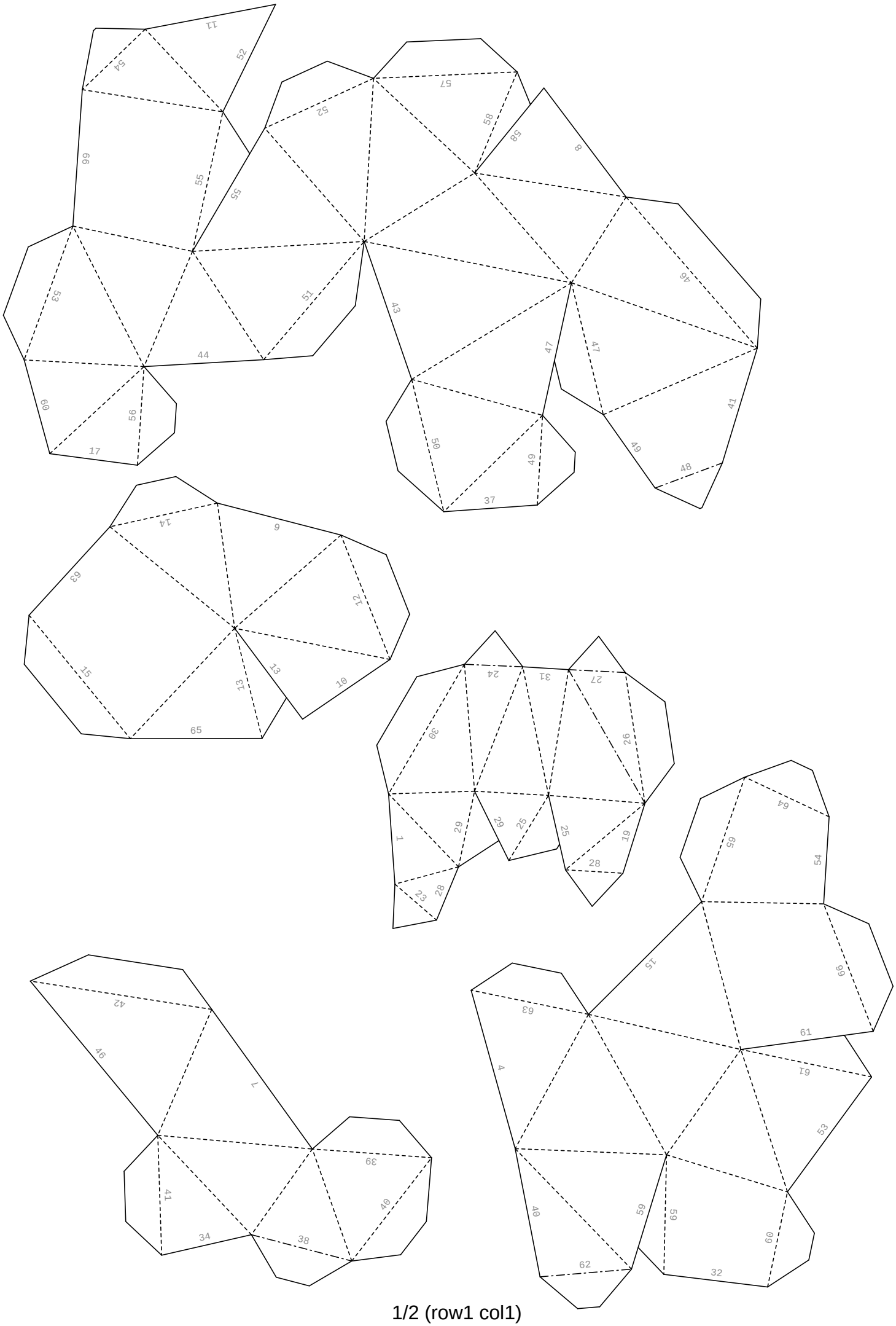
11
52
54
57
52
58
58
8
66
55
55
53
51
43
46
44
47
47
60
56
41
17
50
49
49
48
37
14
6
63
12
15
13
13
10
65
24
31
27
30
26
1
29
29
25
25
19
28
23
28
64
65
54
15
66
63
61
4
61
53
40
59
59
60
62
32
42
46
7
39
41
40
34
38

1/2 (row1 col1)

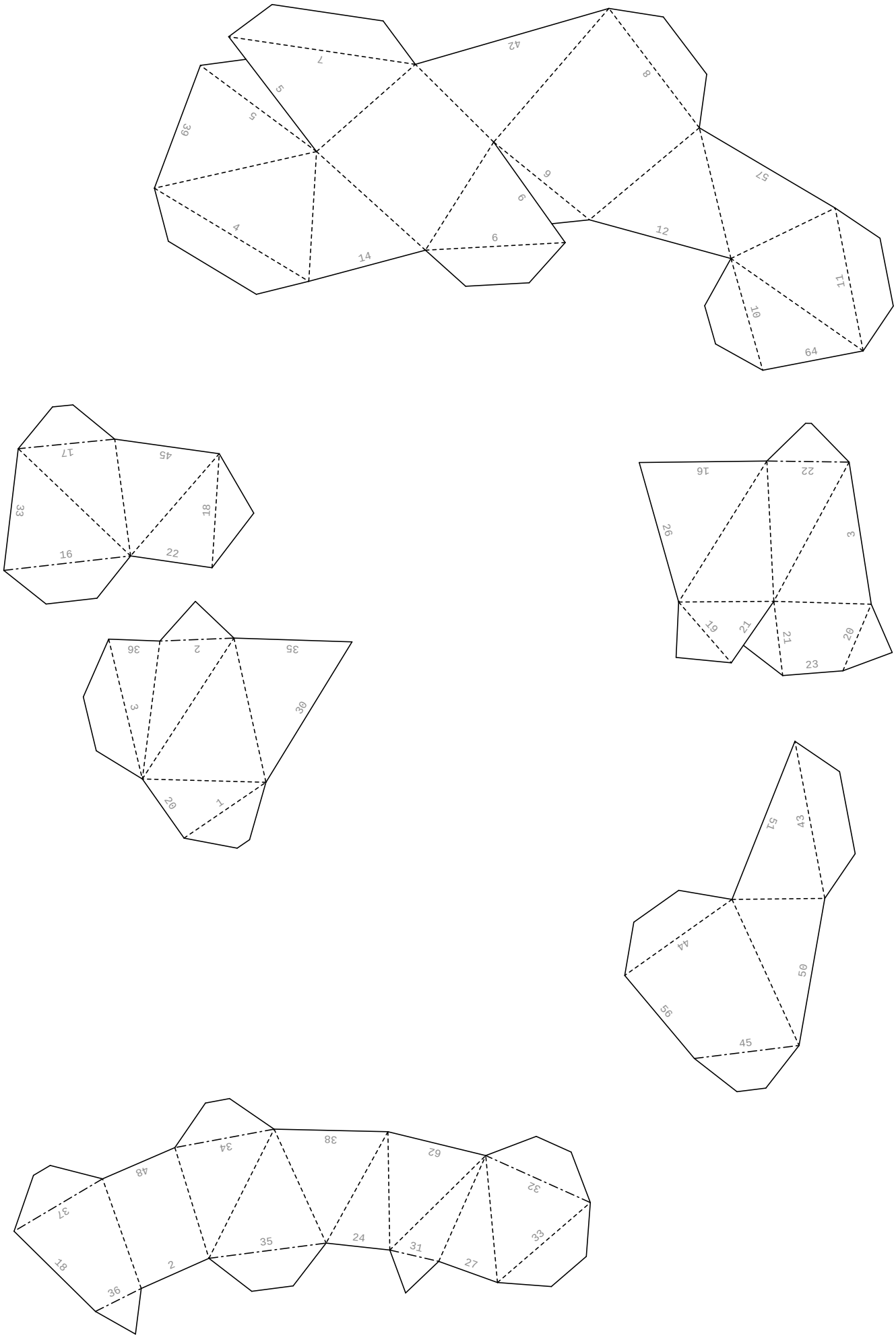
7
42
5
8
5
39
9
57
6
4
6
12
14
11
10
64
17
45
33
18
16
22
16
22
26
3
19
21
21
20
23
36
2
35
3
30
20
1
51
43
44
50
56
45
34
38
62
48
32
37
35
24
31
33
18
2
27
36

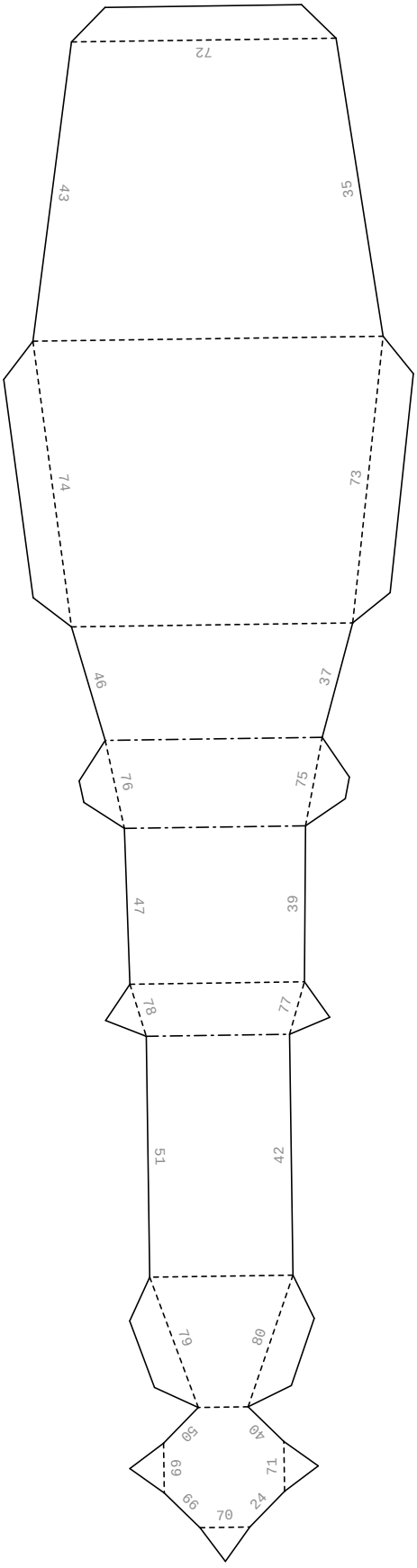
72
43
35
74
73
46
37
76
75
47
36
78
77
51
42
79
80
50
40
69
71
66
24
70

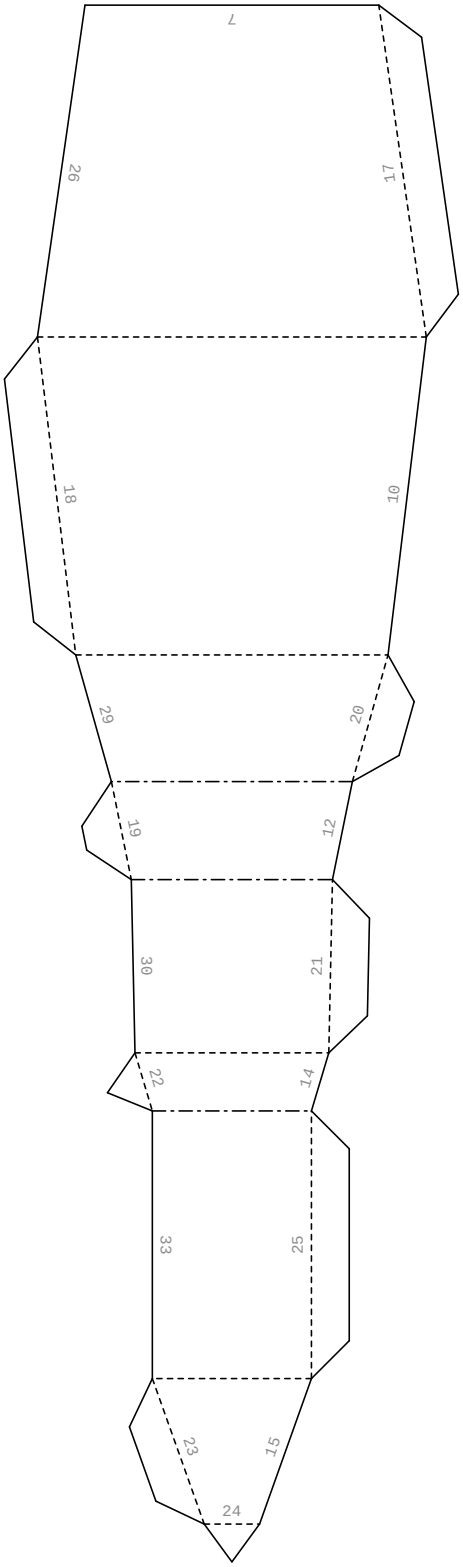
7
26
17
18
10
29
20
19
12
30
21
22
14
33
25
23
15
24

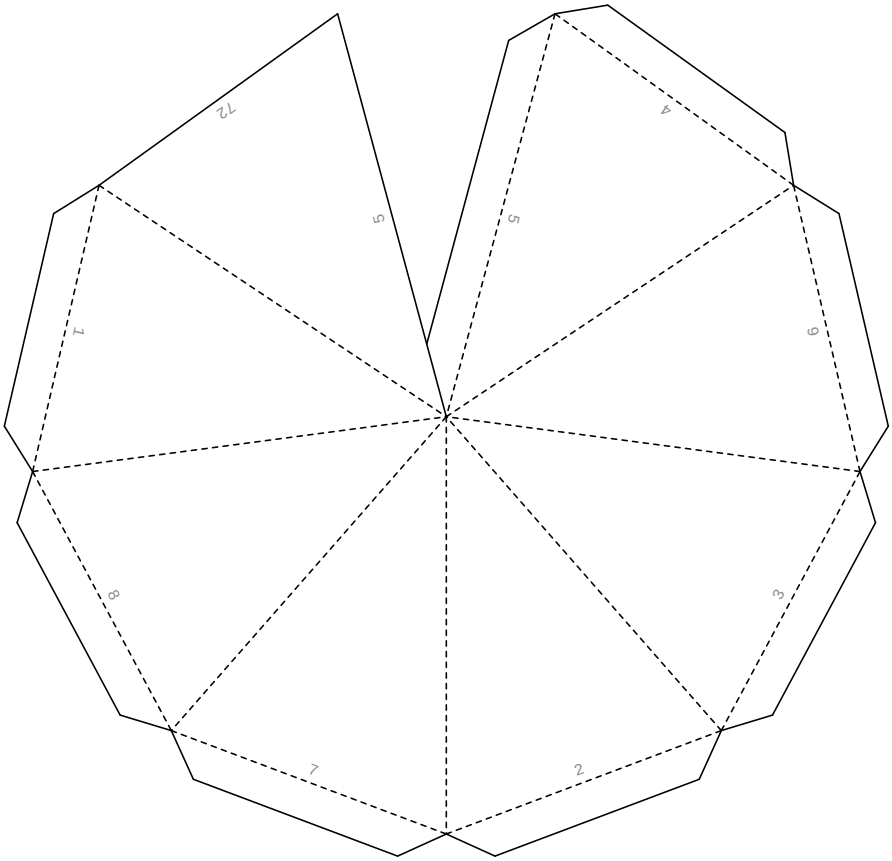
12
5
4
5
1
6
8
3
7
2

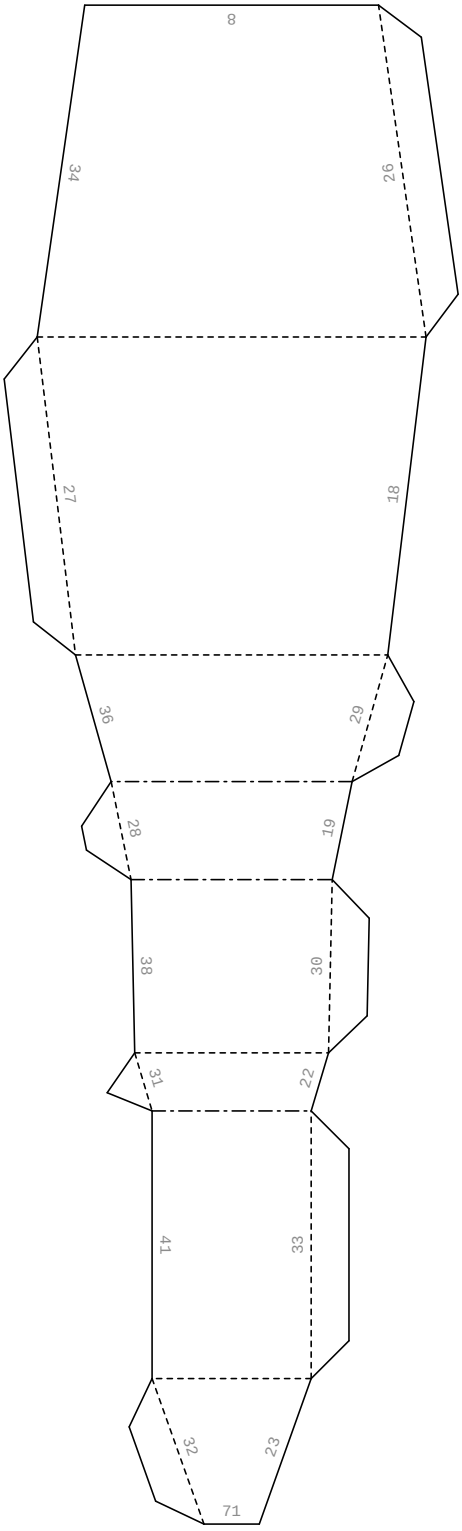
8
34
26
27
18
36
29
28
19
38
30
31
22
41
33
32
23
71

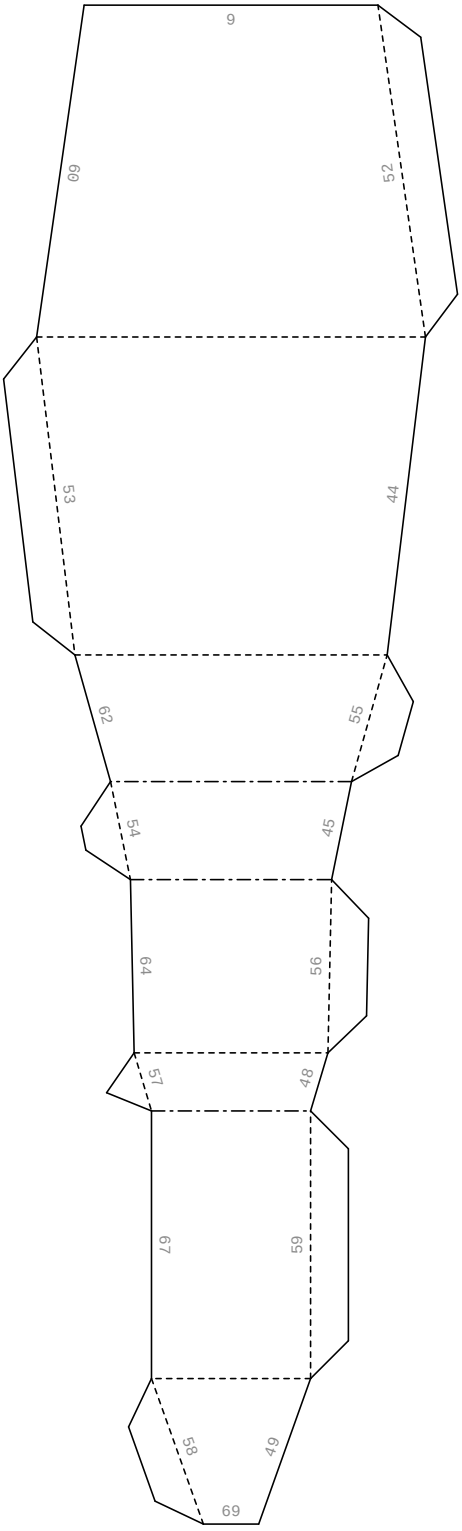
9
60
52
53
44
62
55
54
45
64
56
57
48
67
59
58
49
69

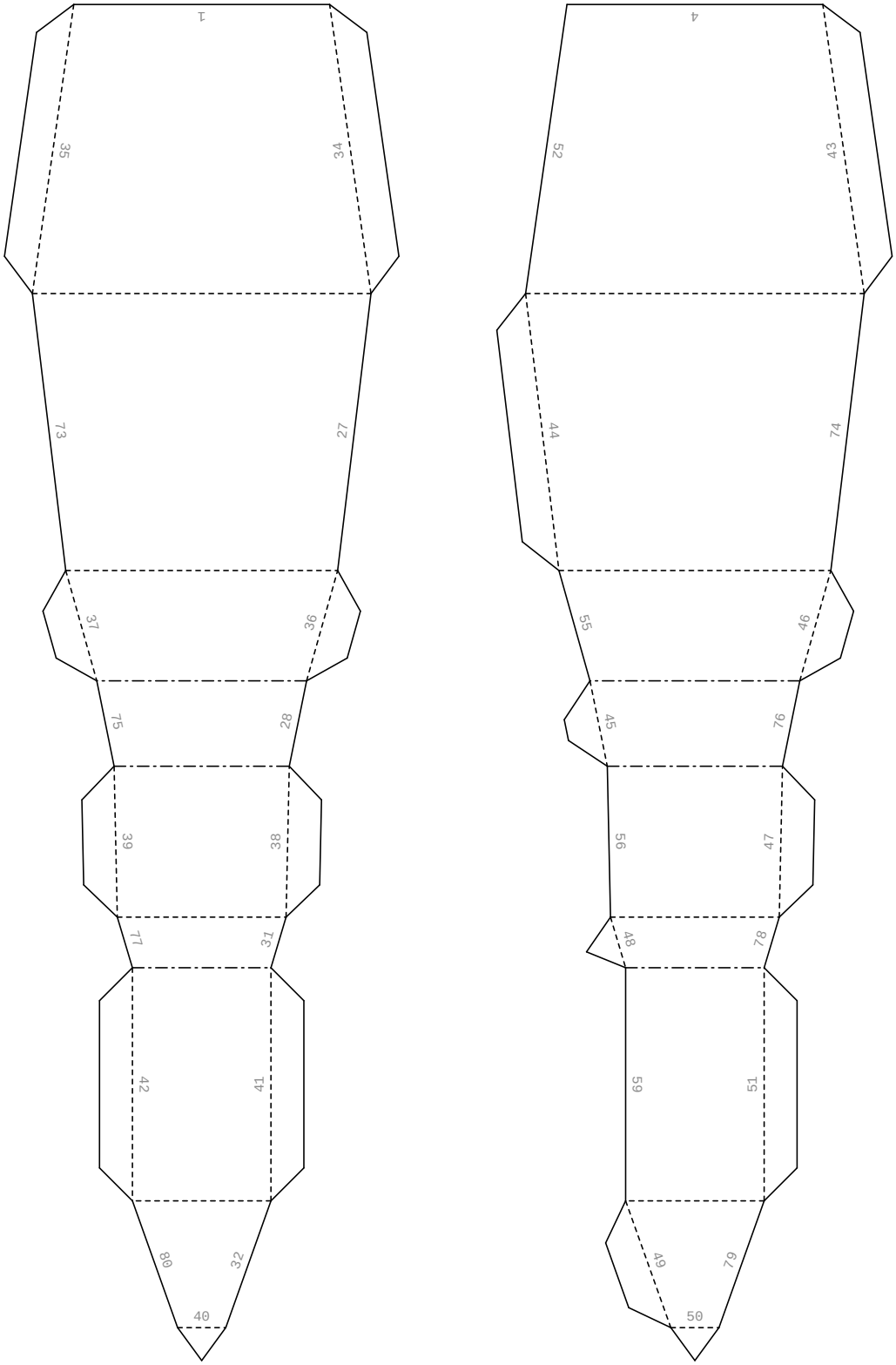
1
35
34
73
27
37
36
75
28
39
38
77
31
42
41
80
32
40
4
52
43
44
74
55
46
45
76
56
47
48
78
59
51
49
79
50

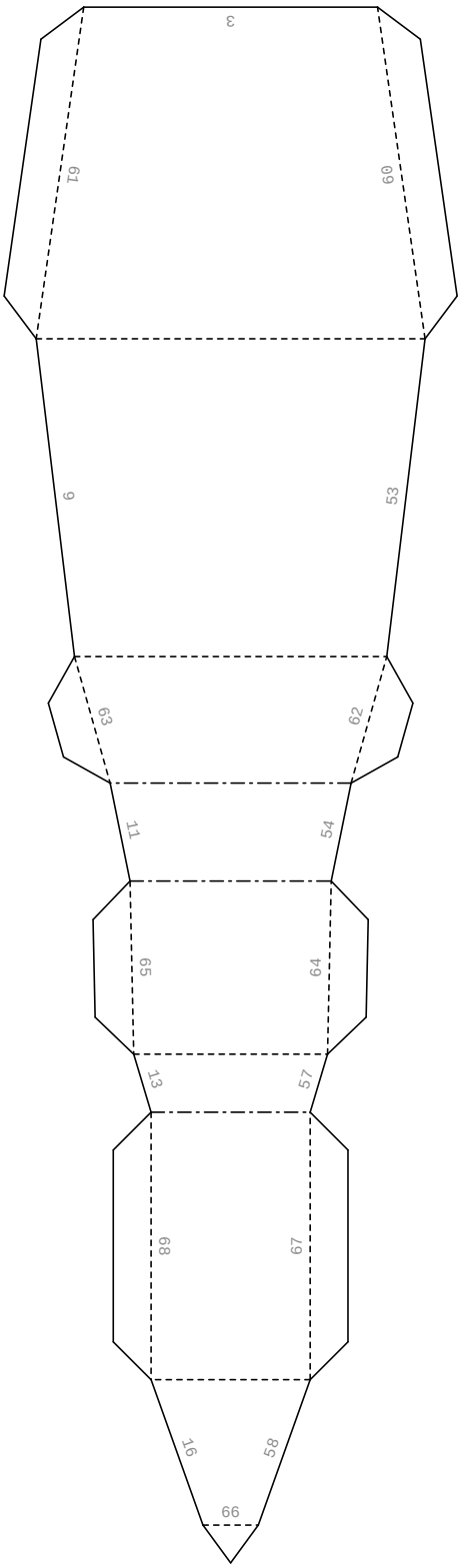
3
61
60
9
53
63
62
11
54
65
64
13
57
68
67
16
58
66

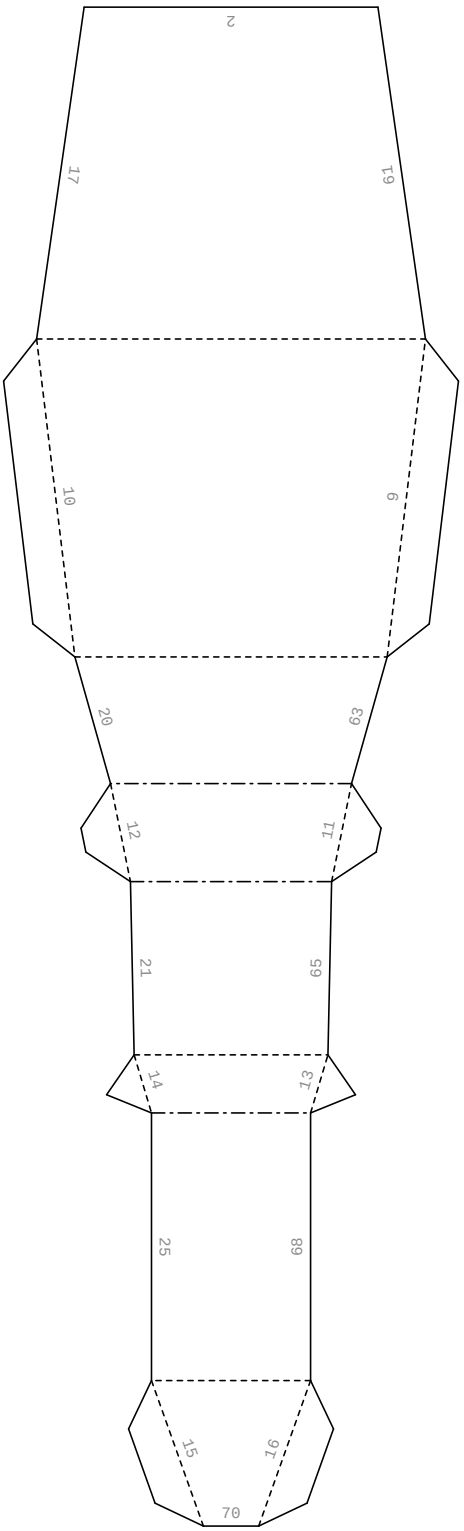
2
17
61
10
9
20
63
12
11
21
65
14
13
25
68
15
16
70