AK 71 models

Мастерская Экспериментального Тюнинга Sergio

**Модель из бумаги**

# вспомогательный автомобиль

# ЗИЛ-131



Фото из свободных источников

Сложность

**Вырежи склей**

Масштаб

**1/43**

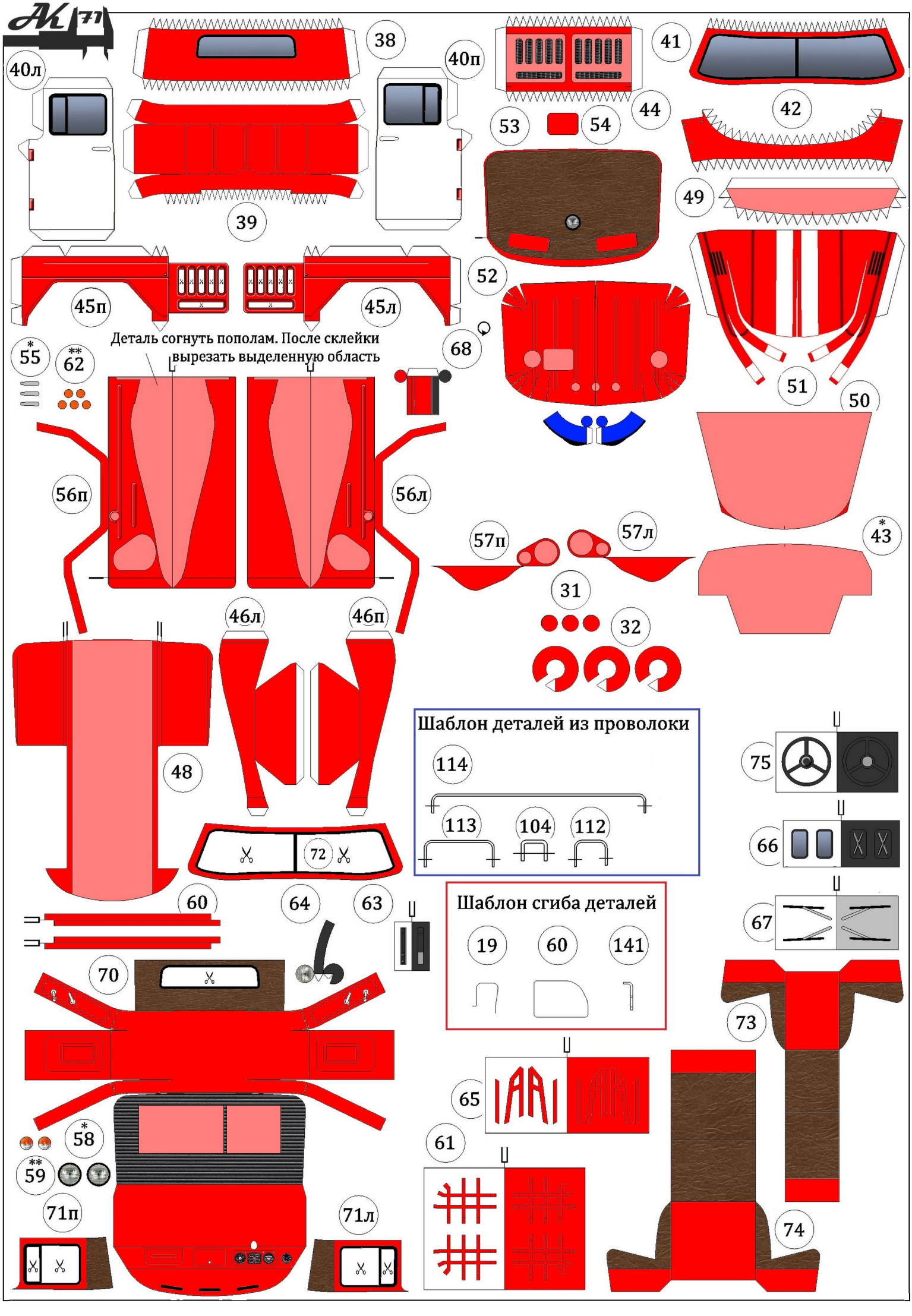
40л
38
40п
41
44
53
54
42
39
49
45п
45л
52
Деталь согнуть пополам. После склейки вырезать выделенную область
55
62
68
51
50
56п
56л
57п
57л
43
31
32
46л
46п
48
72
Шаблон деталей из проволоки
114
113
104
112
75
66
67
Шаблон сгиба деталей
19
60
141
60
64
63
70
73
58
59
65
61
71п
71л
74

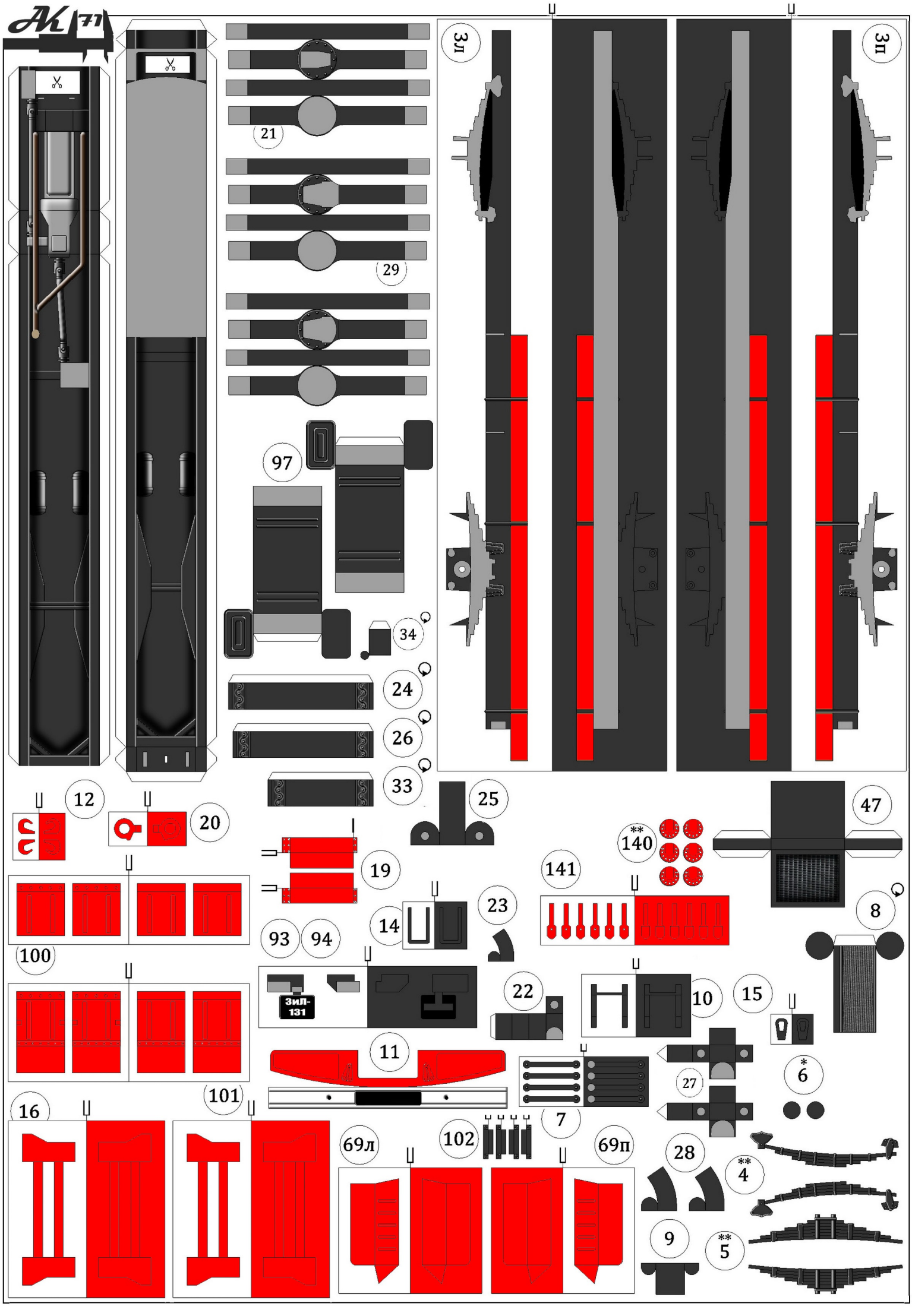

3л
3п
21
29
97
34
24
26
33
25
12
20
19
47
**
140
141
23
14
8
93
94
100
ЗИЛ-
131
22
10
15
11
*
6
27
16
101
7
69л
102
69п
28
**
4
9
**
5

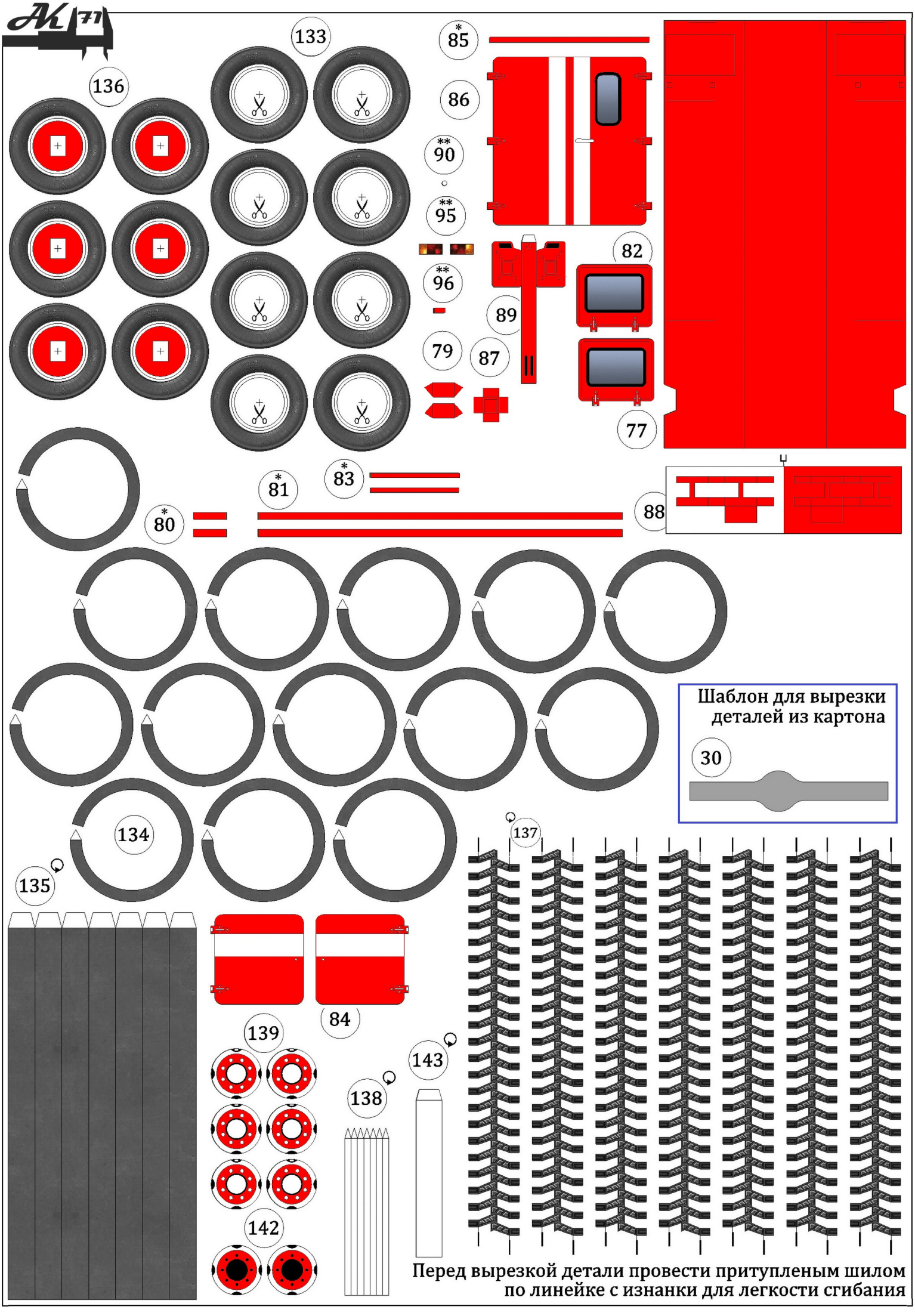
133
136
*85
86
**90
**95
**96
89
79
87
82
77
*83
*81
*80
88
Шаблон для вырезки деталей из картона
30
134
135
137
84
139
138
143
142
Перед вырезкой детали провести притупленым шилом по линейке с изнанки для легкости сгибания

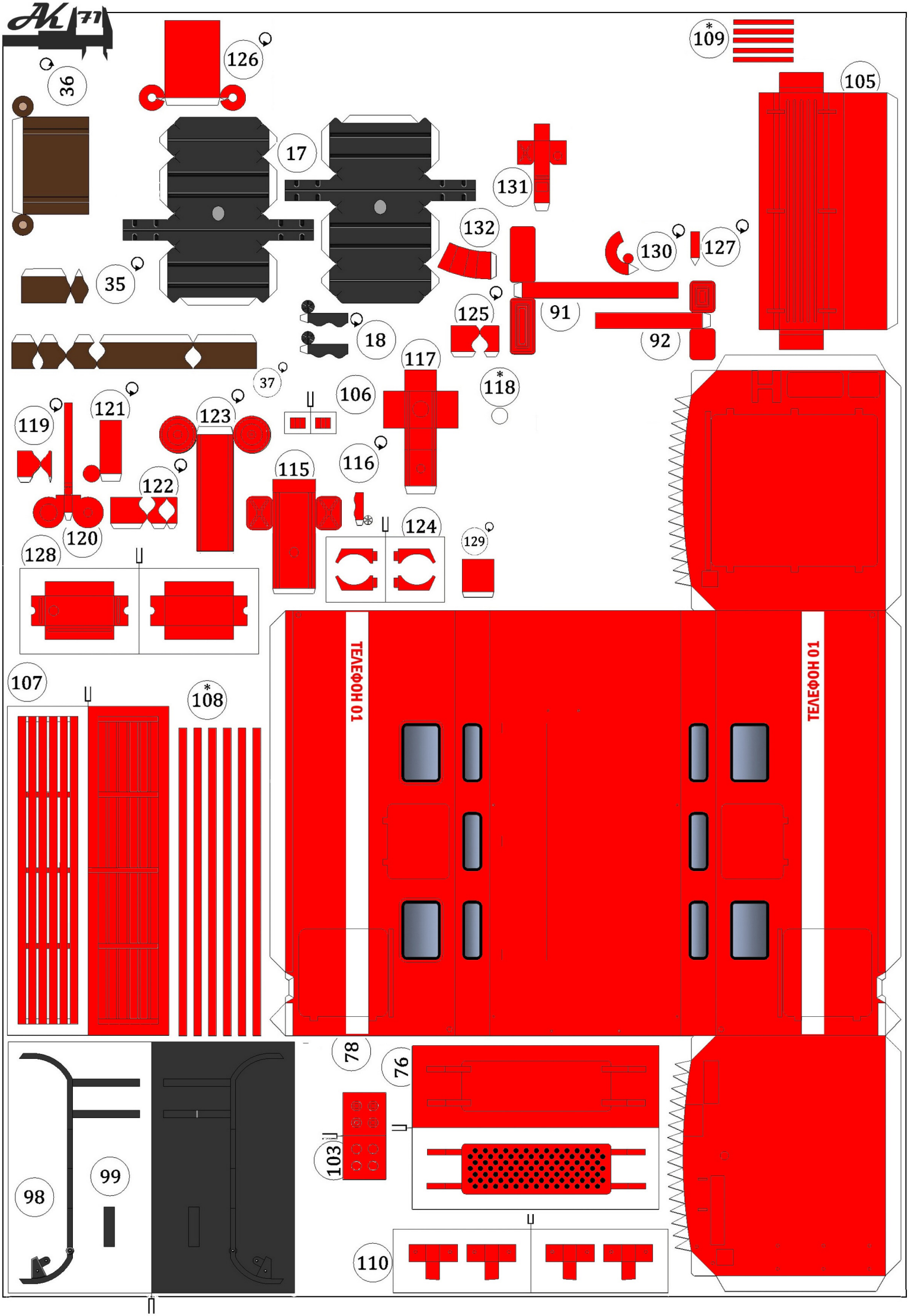
AK 71
36
126
109*
105
17
131
132
130
127
35
125
91
92
18
117
37
118*
106
119
121
123
116
115
122
120
124
129
128
ΤΕΛΕΦΩΝΟ 01
ΤΕΛΕΦΩΝΟ 01
107
108*
78
76
103
98
99
110

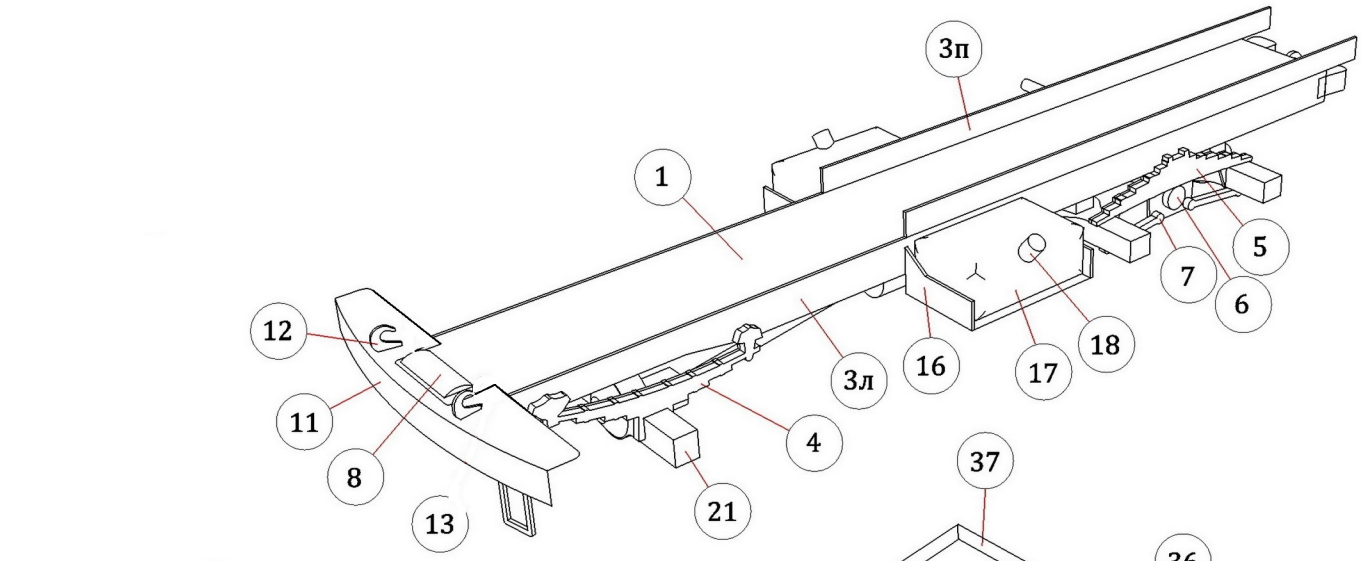


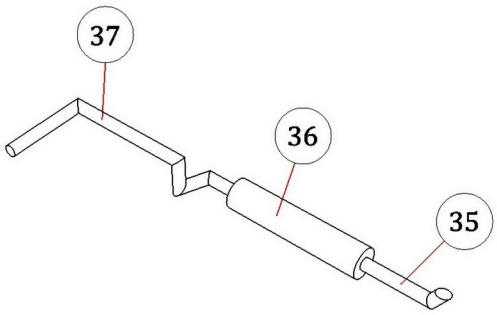





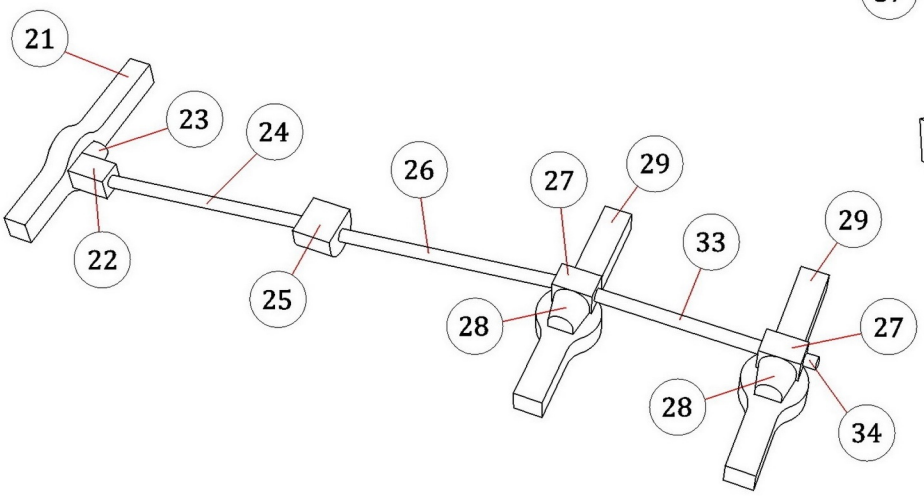


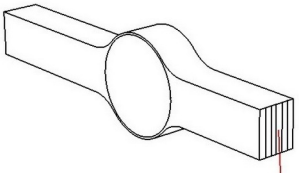

Для удобства сборки вырезать
пакет деталей из картона
по шаблону дет. 30

**Условные обозначения :**

* - деталь наклеить на картон
** - деталь наклеить на картон толщиной 1 мм
- деталь скрутить в цилиндр
- в детали сделать прорезь
- деталь согнуть
- деталь согнуть пополам и склеить

Вариант размещения троса по походному

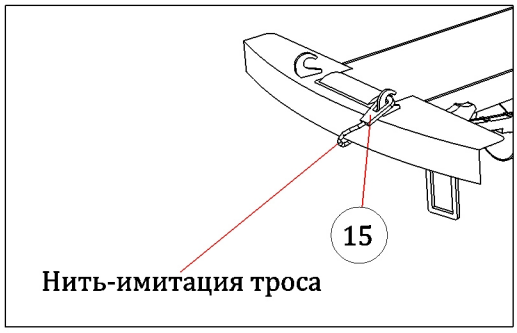


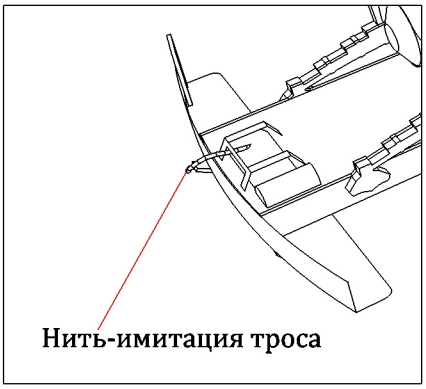


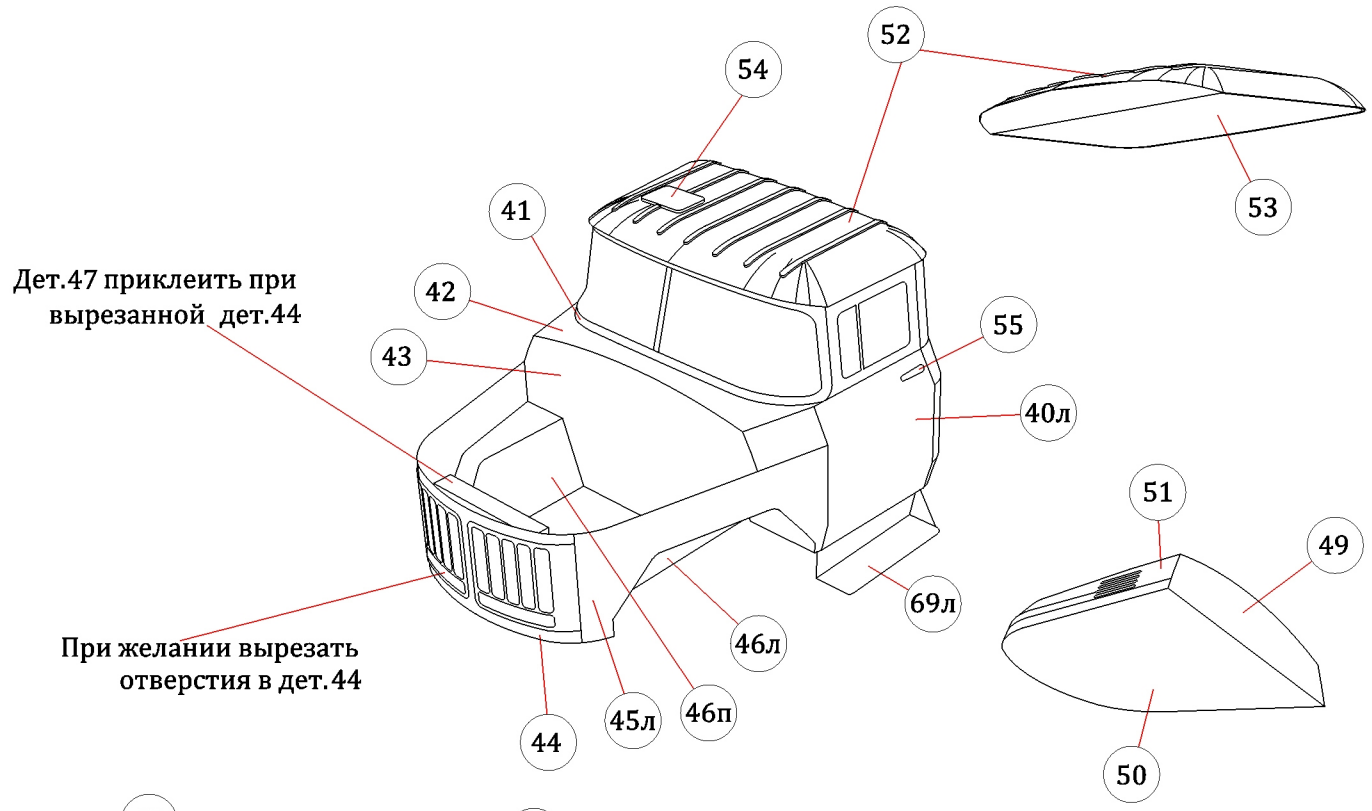


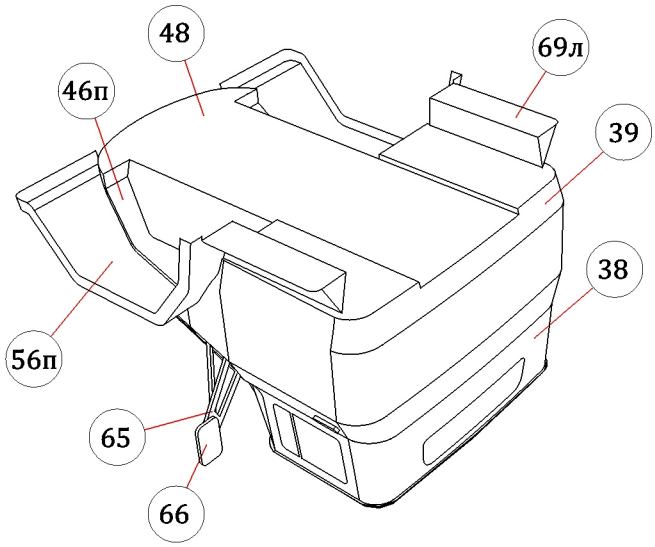


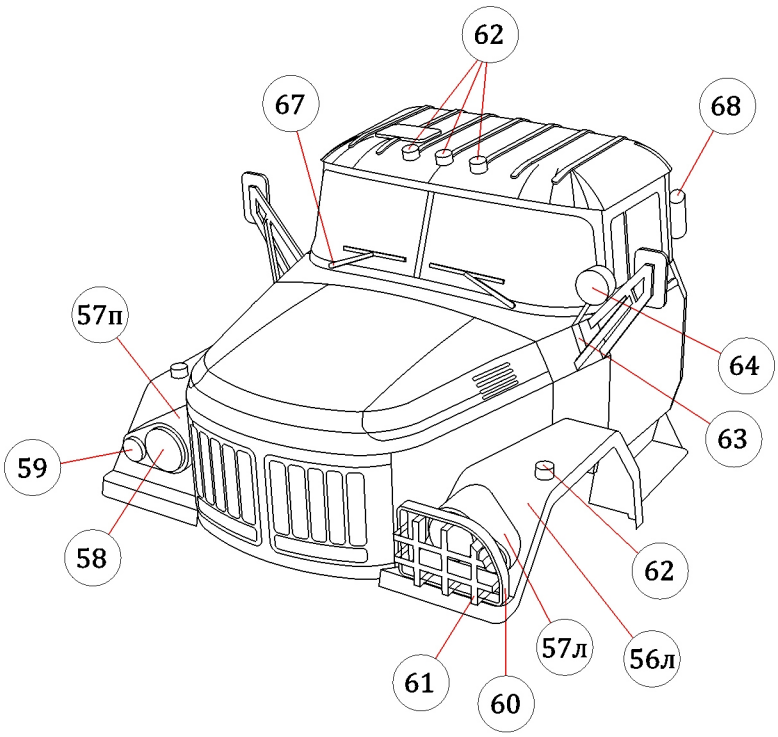


0 1 2 3 4 5

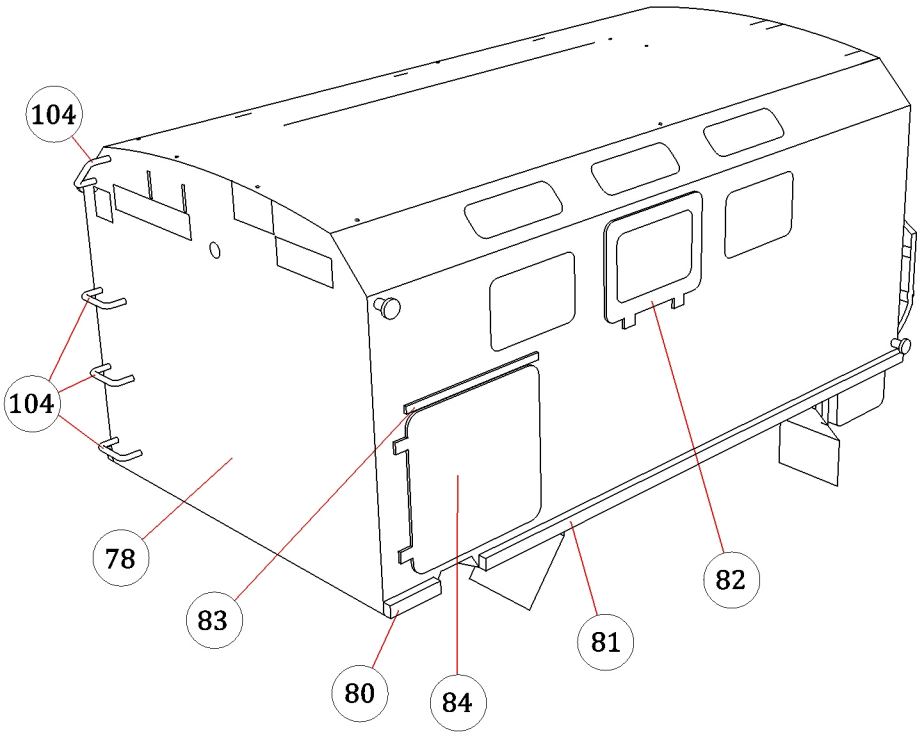
104
104
78
83
80
84
81
82

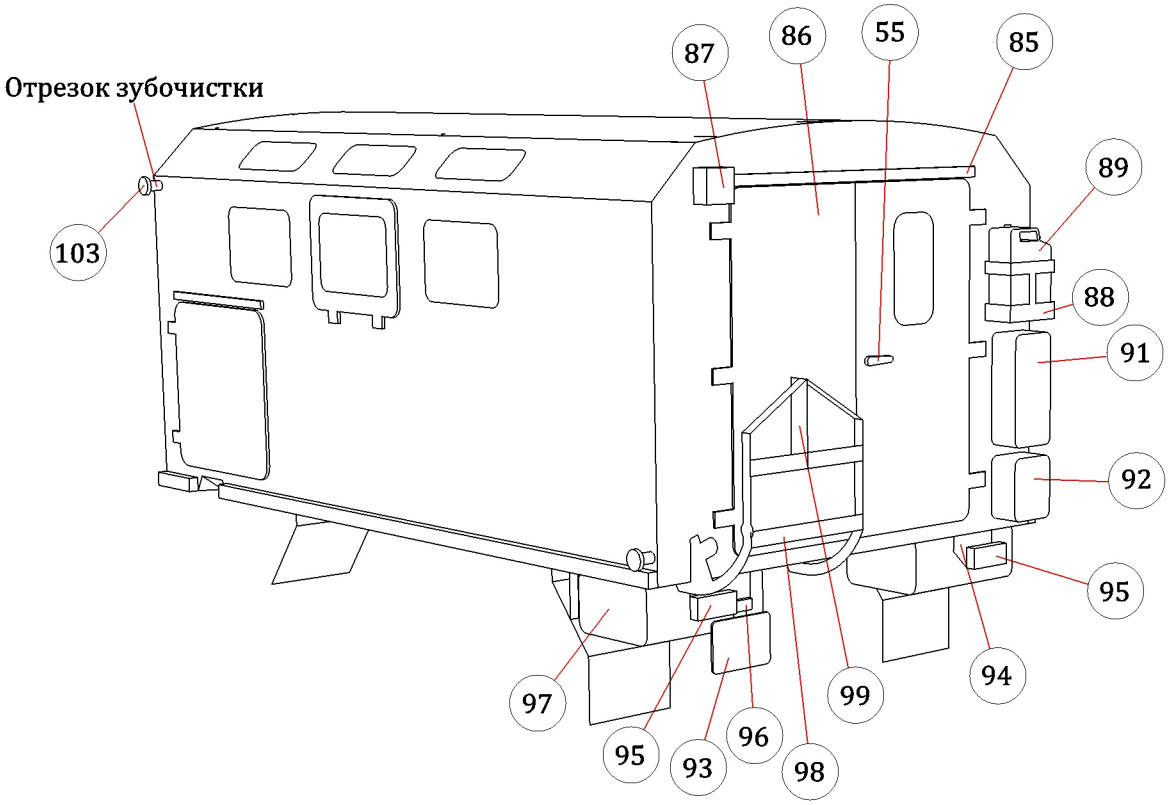
Отрезок зубочистки
103
87
86
55
85
89
88
91
92
95
97
95
93
96
98
99
94

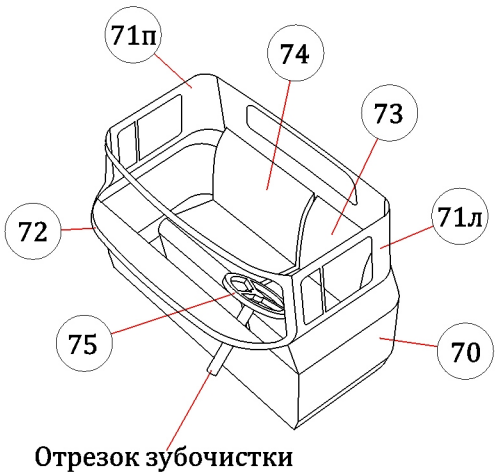
71п
74
73
72
71л
75
70
Отрезок зубочистки

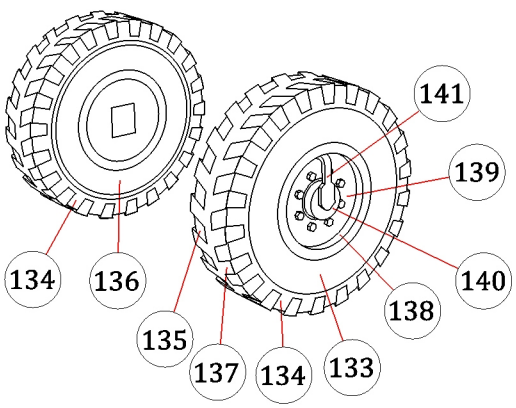
141
139
140
138
134
136
135
137
134
133


0
1
2
3
4
5

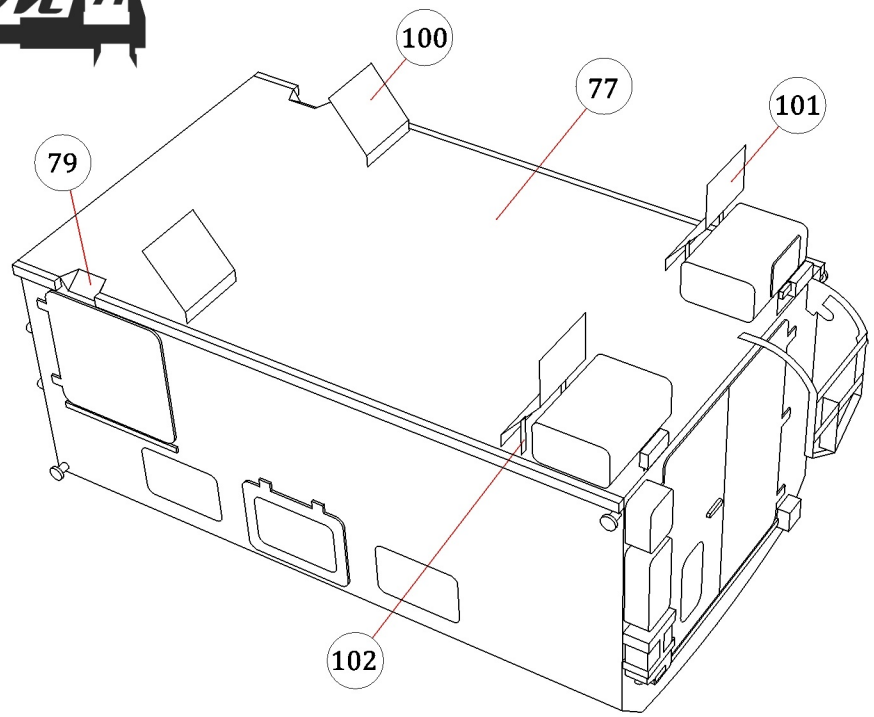


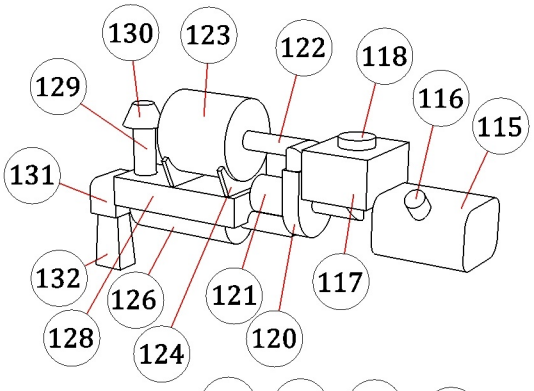


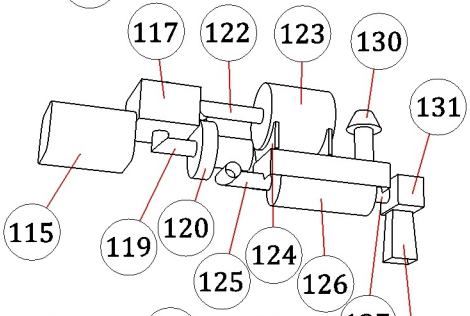


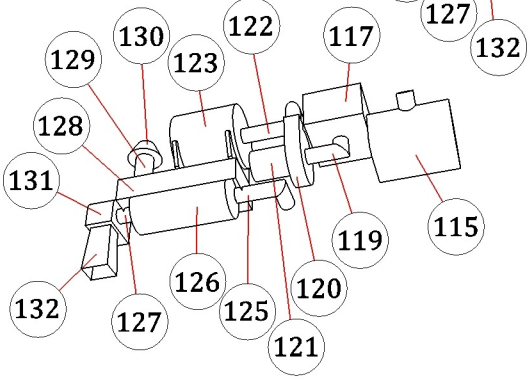


Запасное колесо

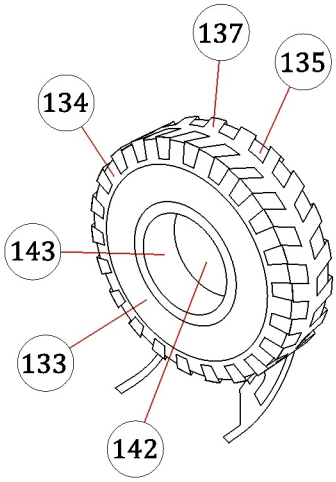


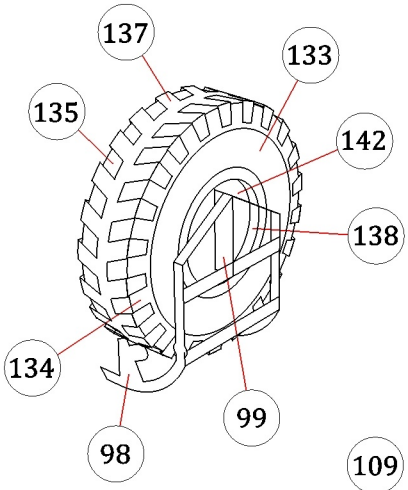


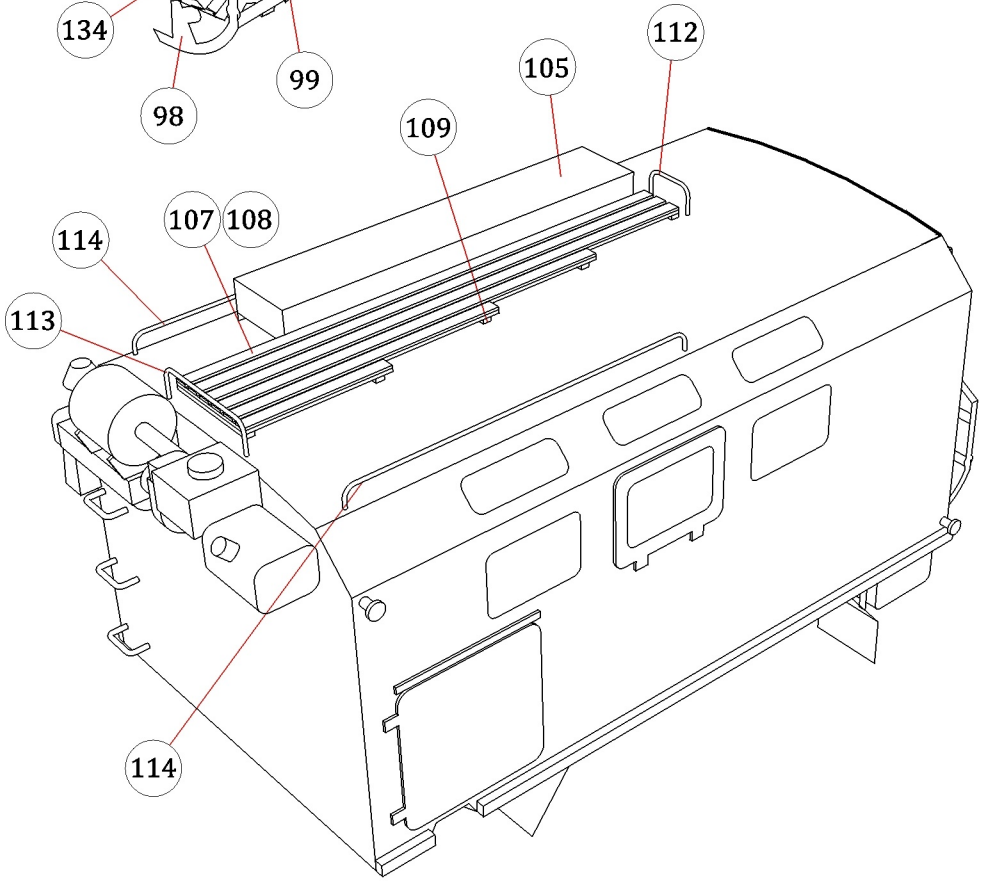




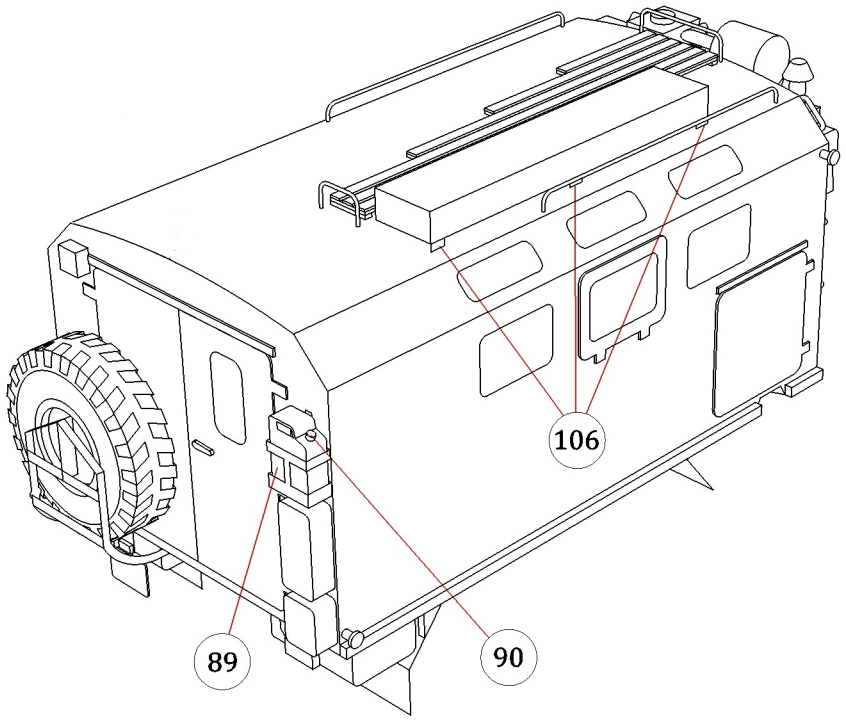
106
89
90


0
1
2
3
4
5