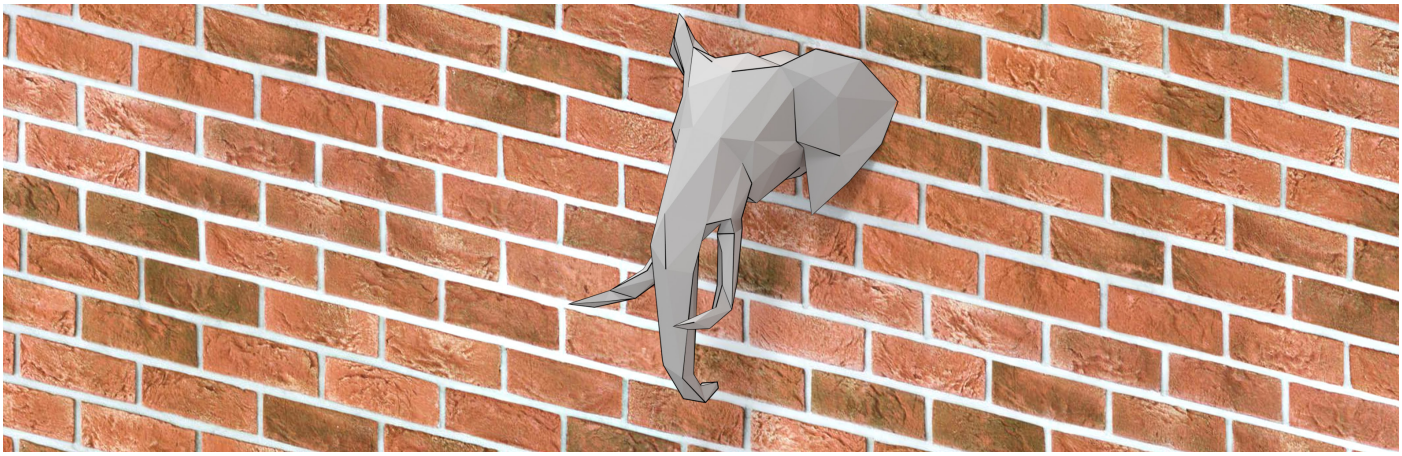

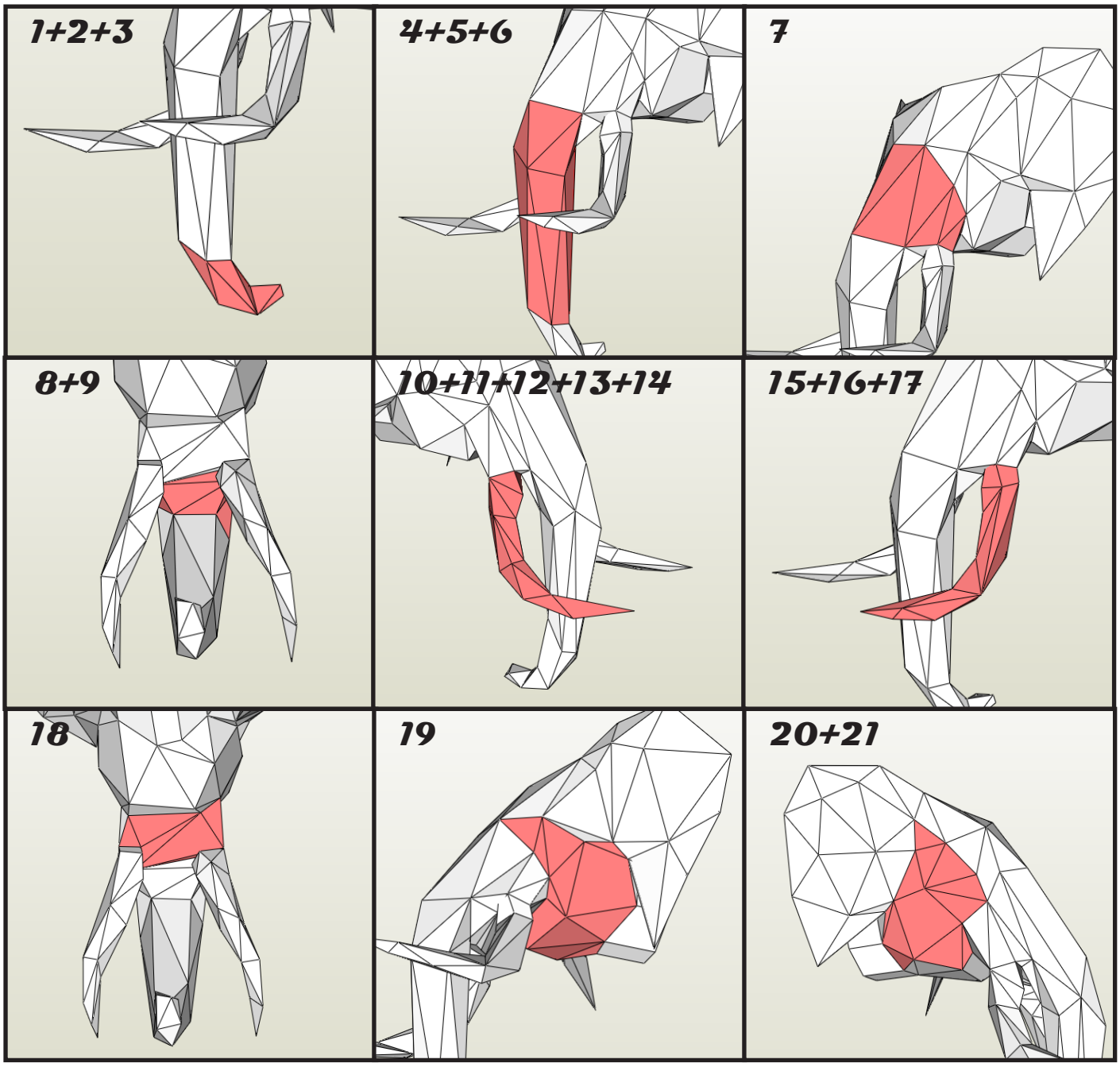
1+2+3
4+5+6
7
8+9
10+11+12+13+14
15+16+17
18
19
20+21

22+23+24+25+26

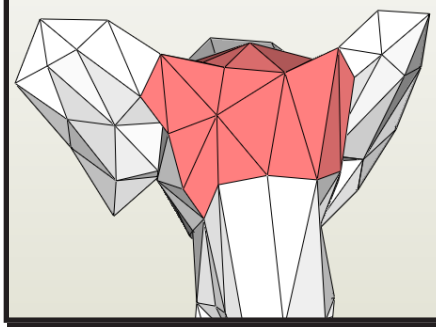

27+28+29+30+31

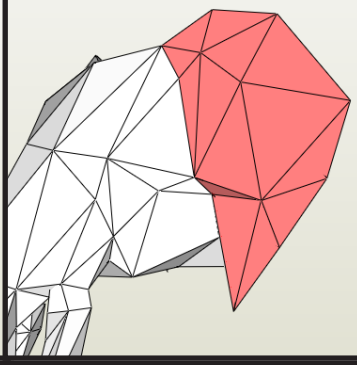

32+33+34+35+36
+37

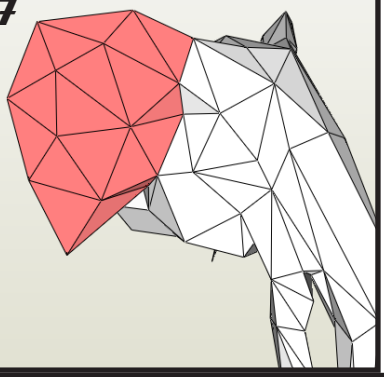

38+39

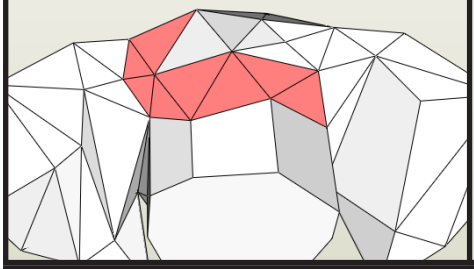

40+41

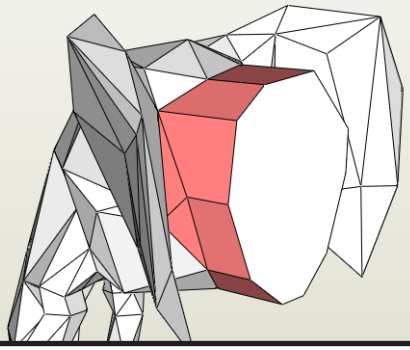

42+23

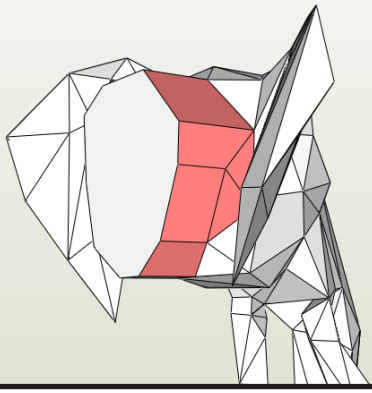

44

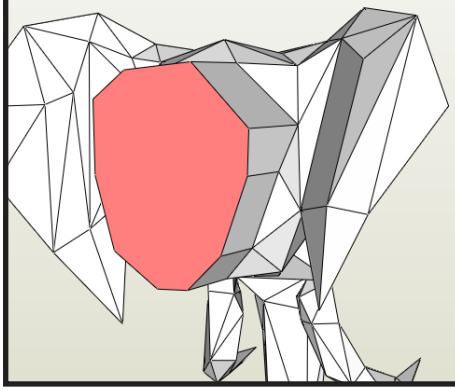

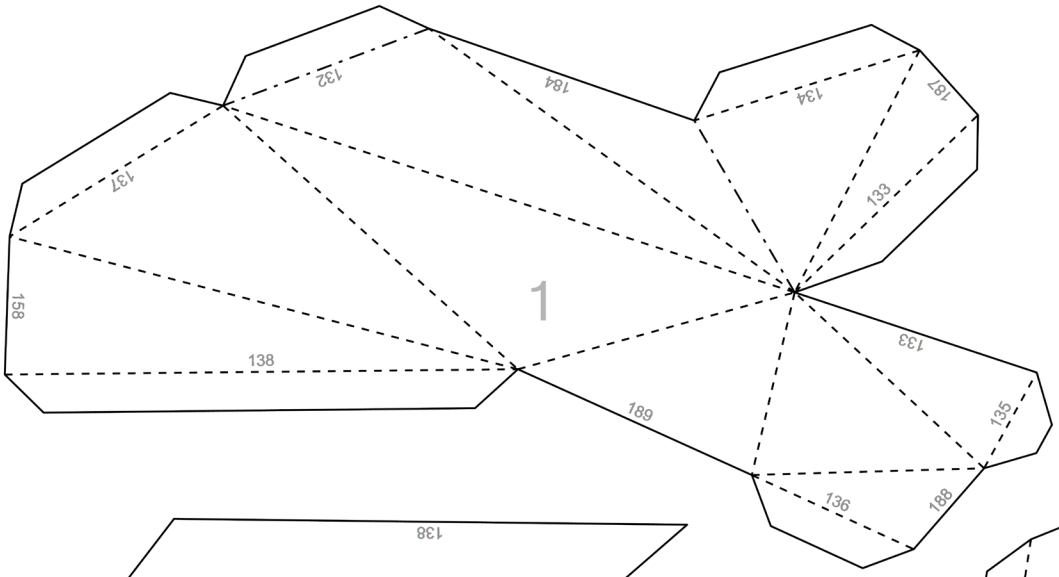
1
132
184
134
187
137
133
158
138
133
189
135
136
188

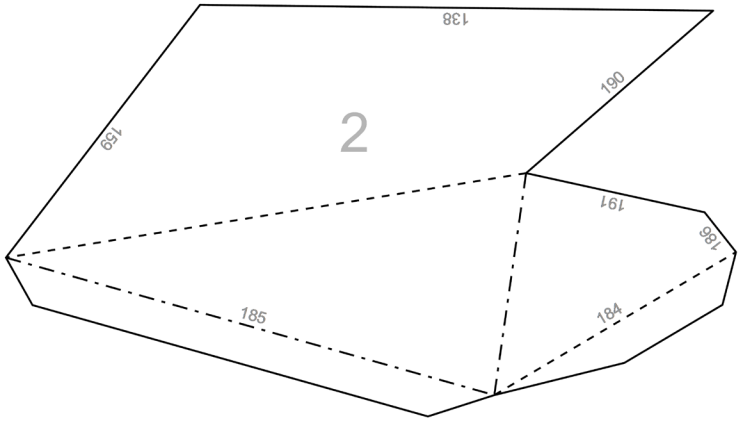
2
138
190
159
191
186
185
184

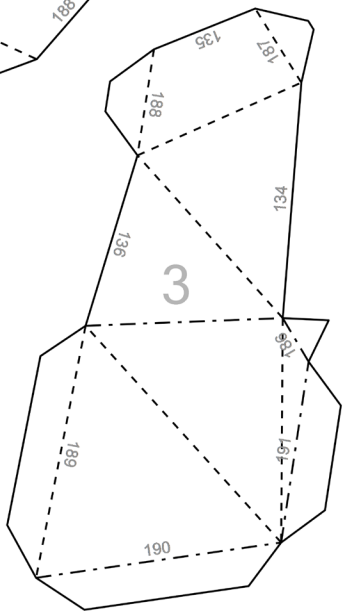
3
135
187
188
134
136
189
190

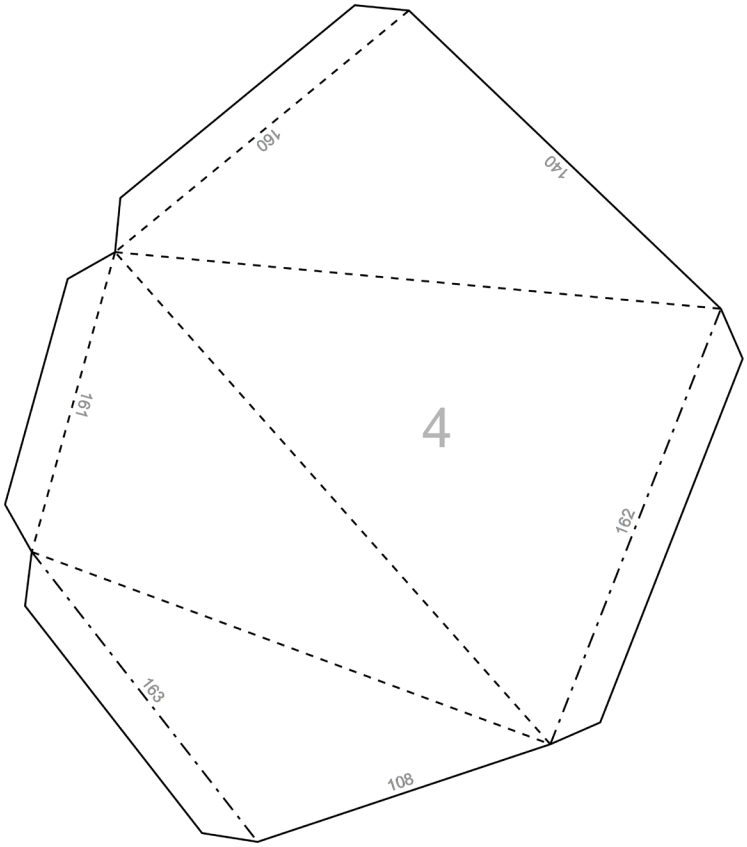
4
160
140
161
162
163
108

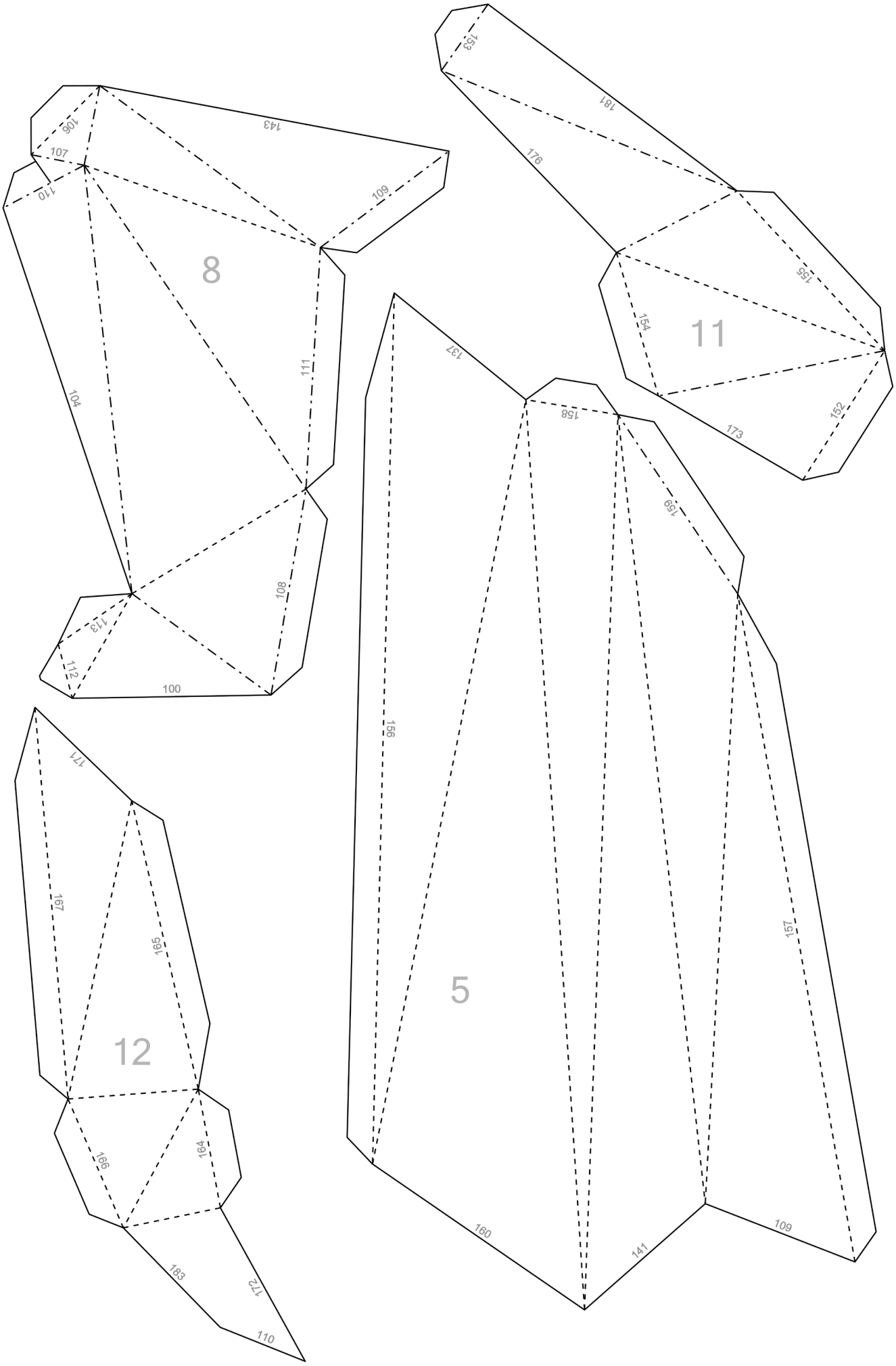
8
11
5
12
143
106
107
110
109
104
111
108
113
112
100
153
181
176
155
154
152
173
137
158
159
156
157
160
141
109
171
167
165
166
194
183
172
110

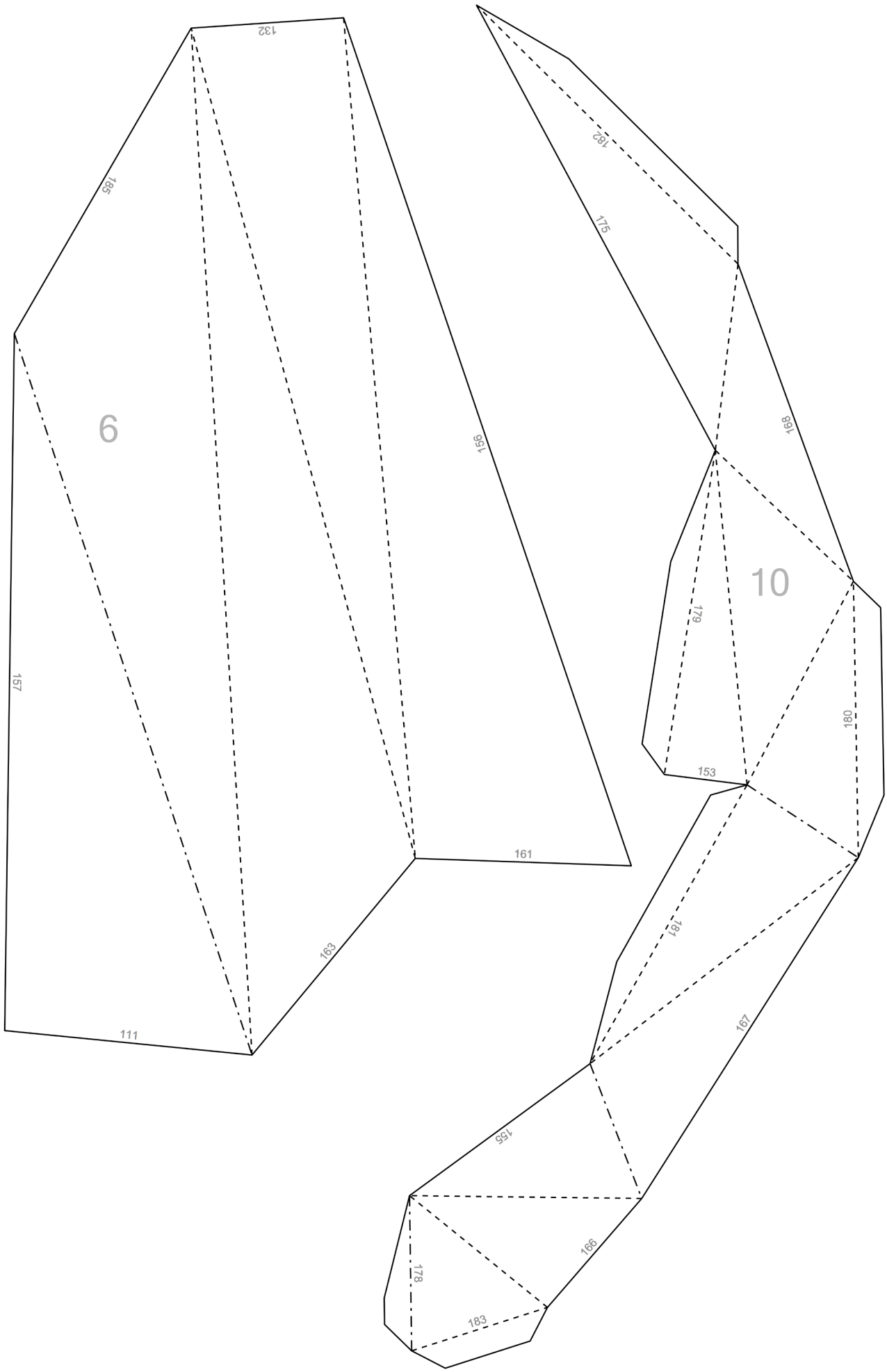
6
10
132
185
156
157
161
163
111
182
175
168
179
180
153
181
167
155
166
178
183

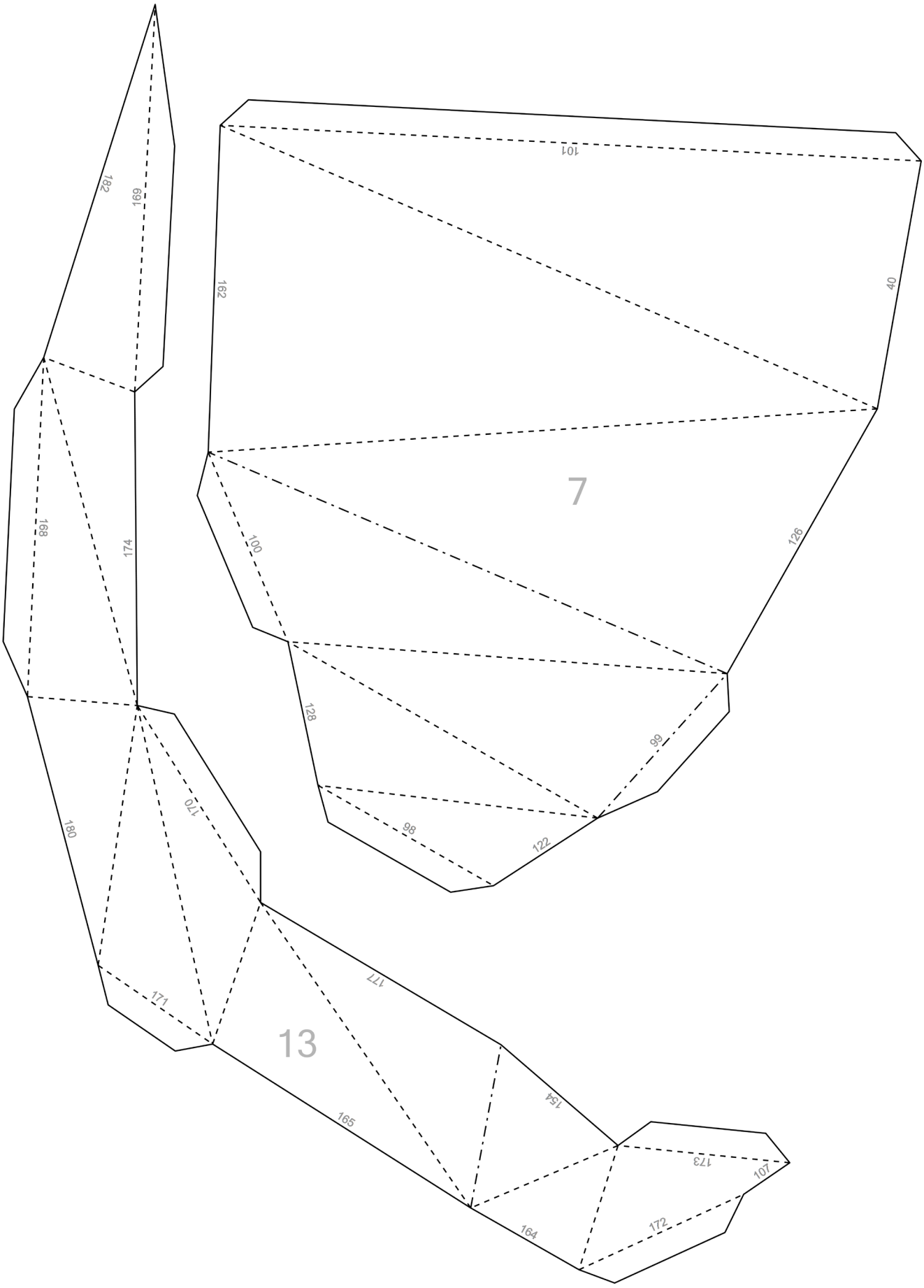
101
182
169
162
40
7
168
174
100
126
128
99
98
122
170
180
171
177
13
154
165
173
107
164
172

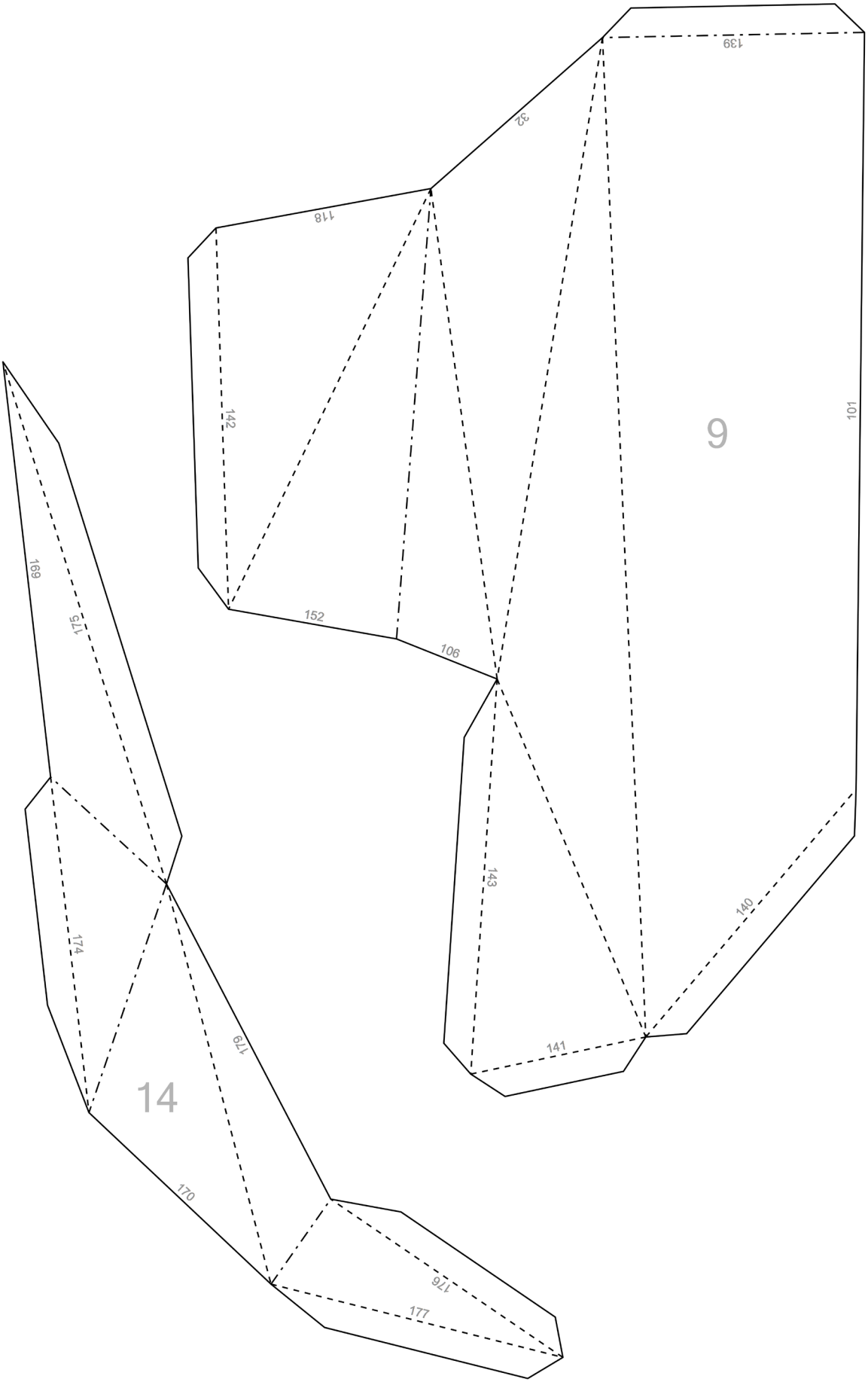
139
32
118
142
9
101
169
175
152
106
143
140
174
179
141
14
170
176
177

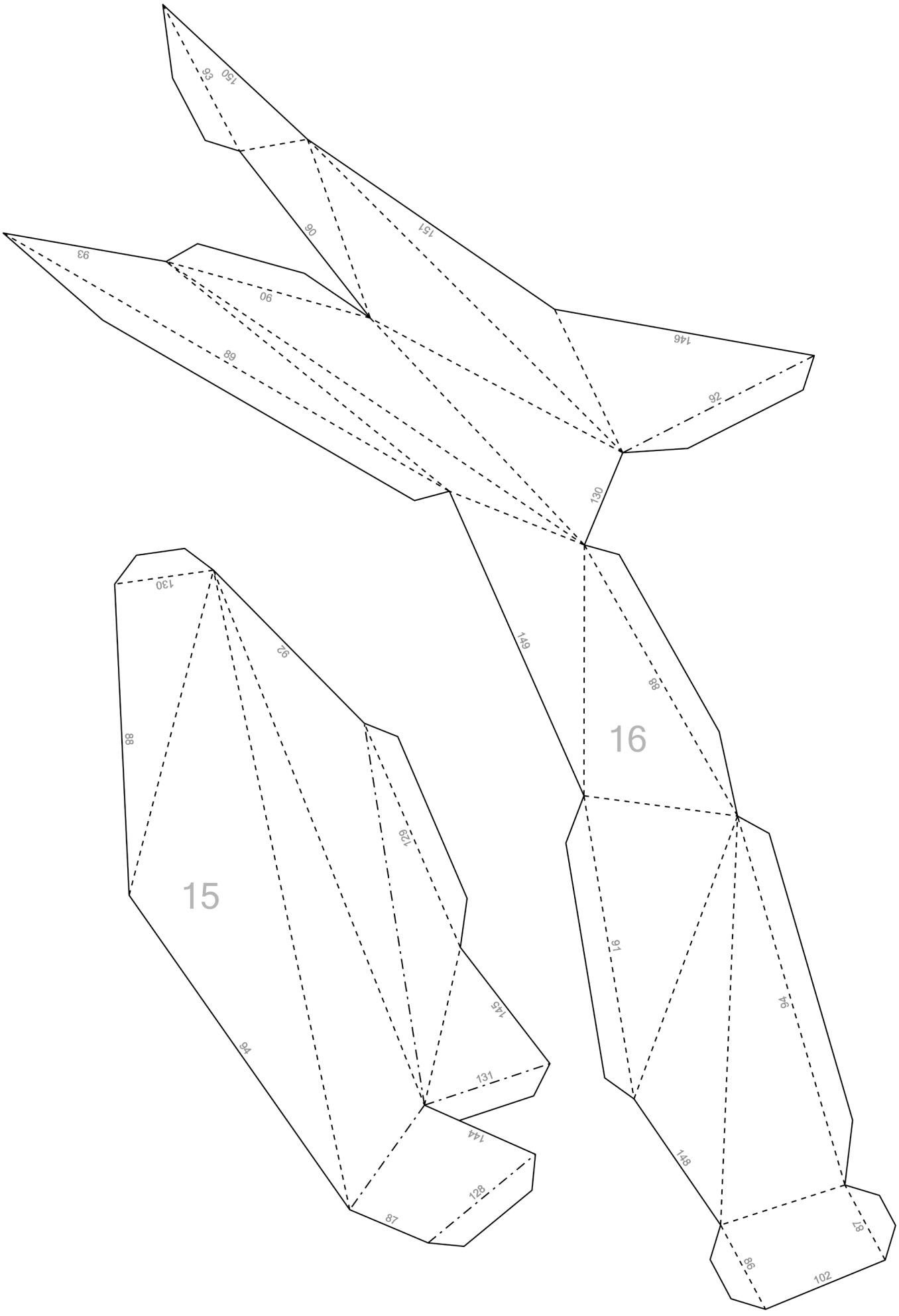
150
66
06
151
93
90
68
146
92
130
149
88
16
130
92
88
129
15
91
94
145
94
131
144
128
87
148
87
86
102

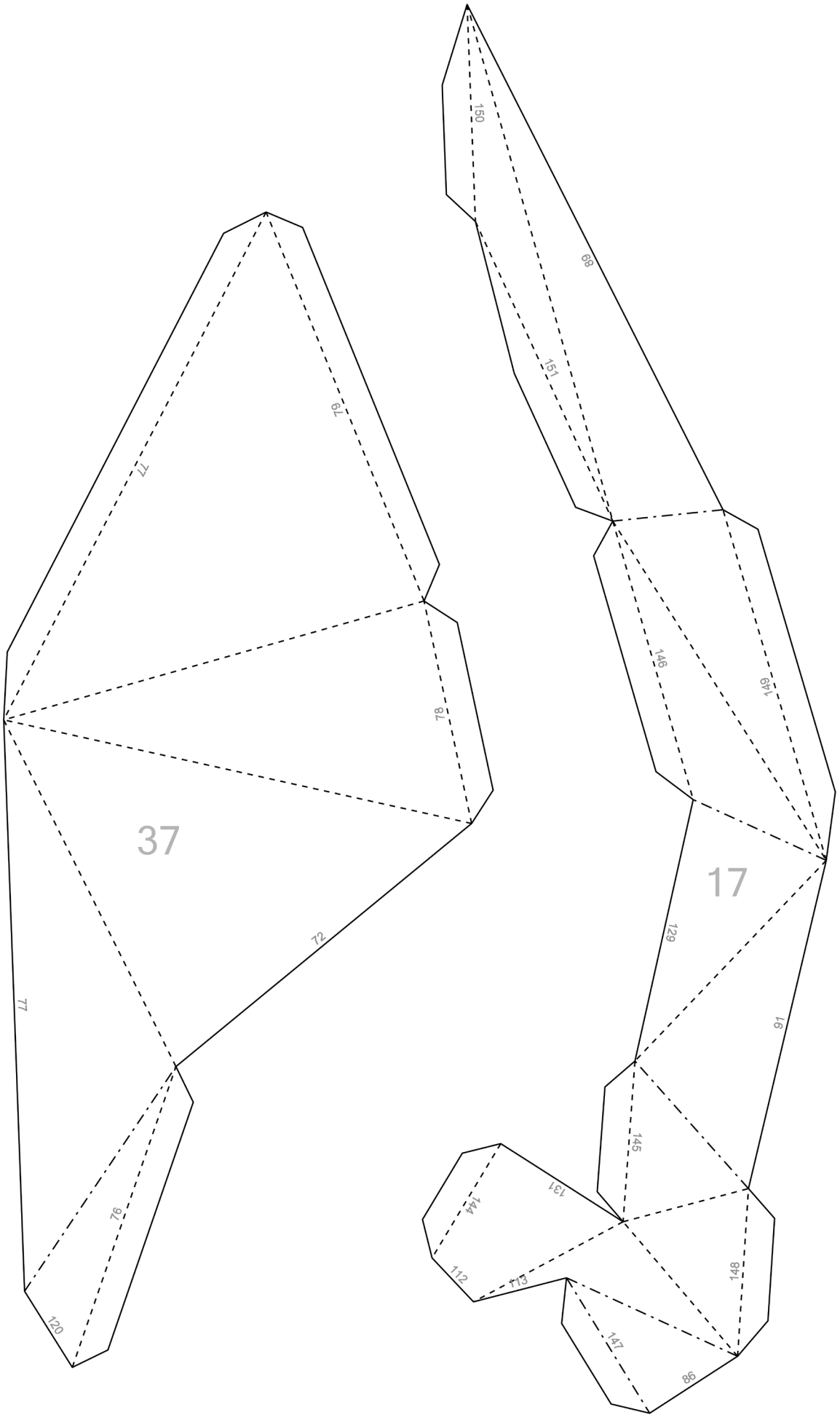
37
17
77
79
78
72
77
76
120
150
68
151
146
149
129
91
145
131
144
112
113
148
147
86

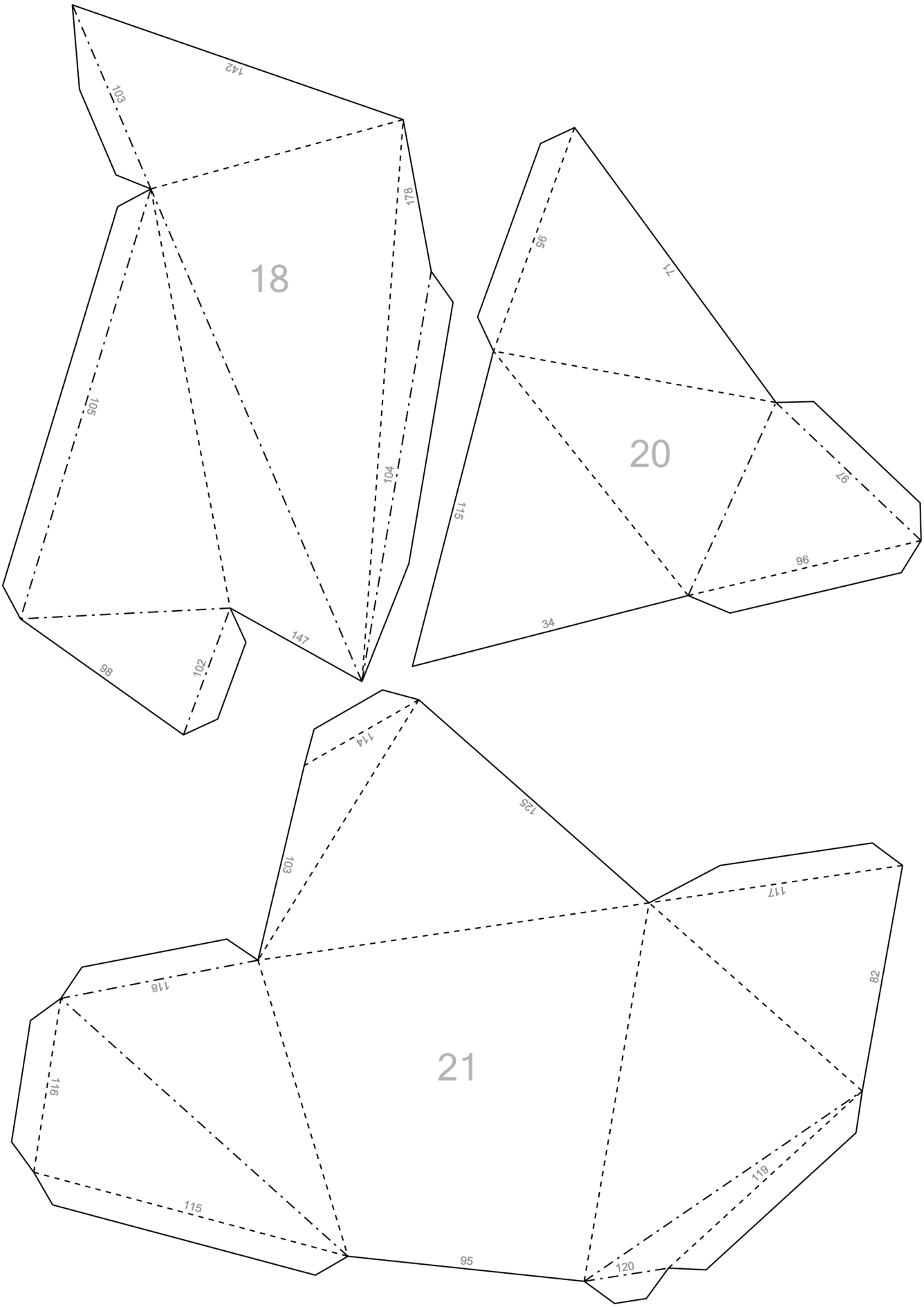
18
142
103
178
105
104
147
98
102
20
95
71
97
115
96
34
21
114
125
103
117
118
82
116
119
115
95
120

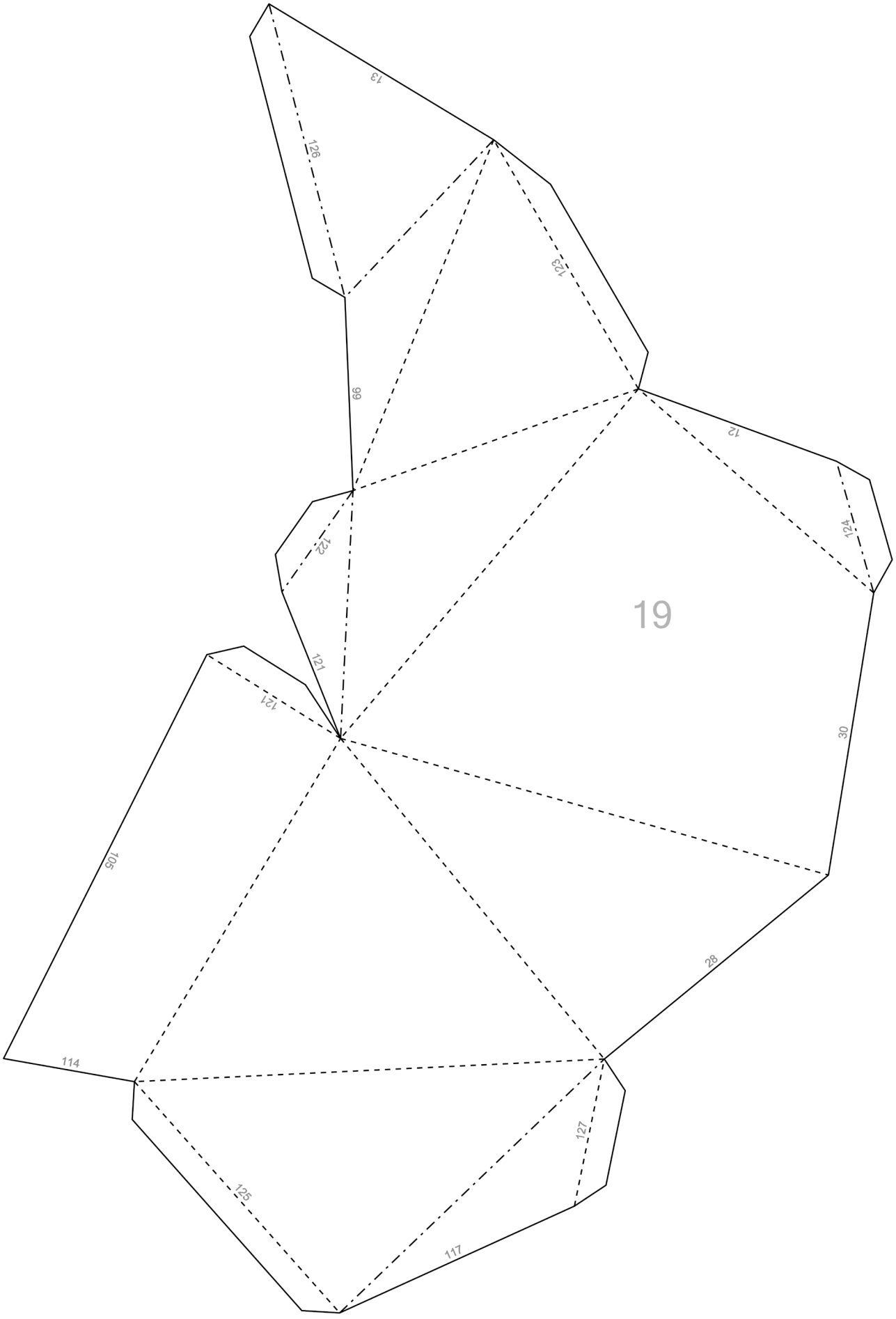
13
126
123
99
12
124
122
19
121
121
30
105
28
114
127
125
117

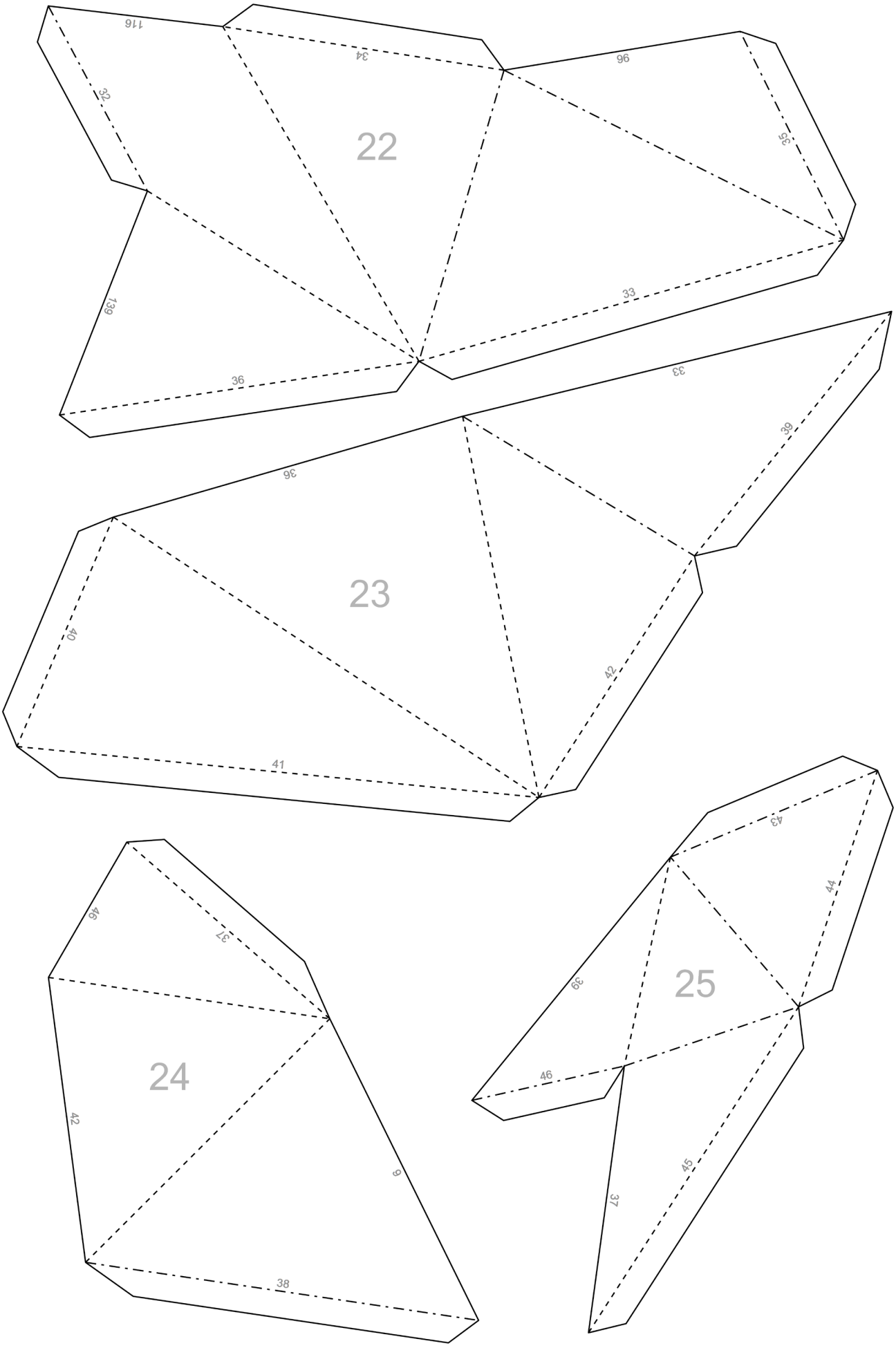
22
116
34
96
25
139
33
36
23
33
39
36
40
42
41
24
46
37
42
6
38
25
43
44
39
46
45
37

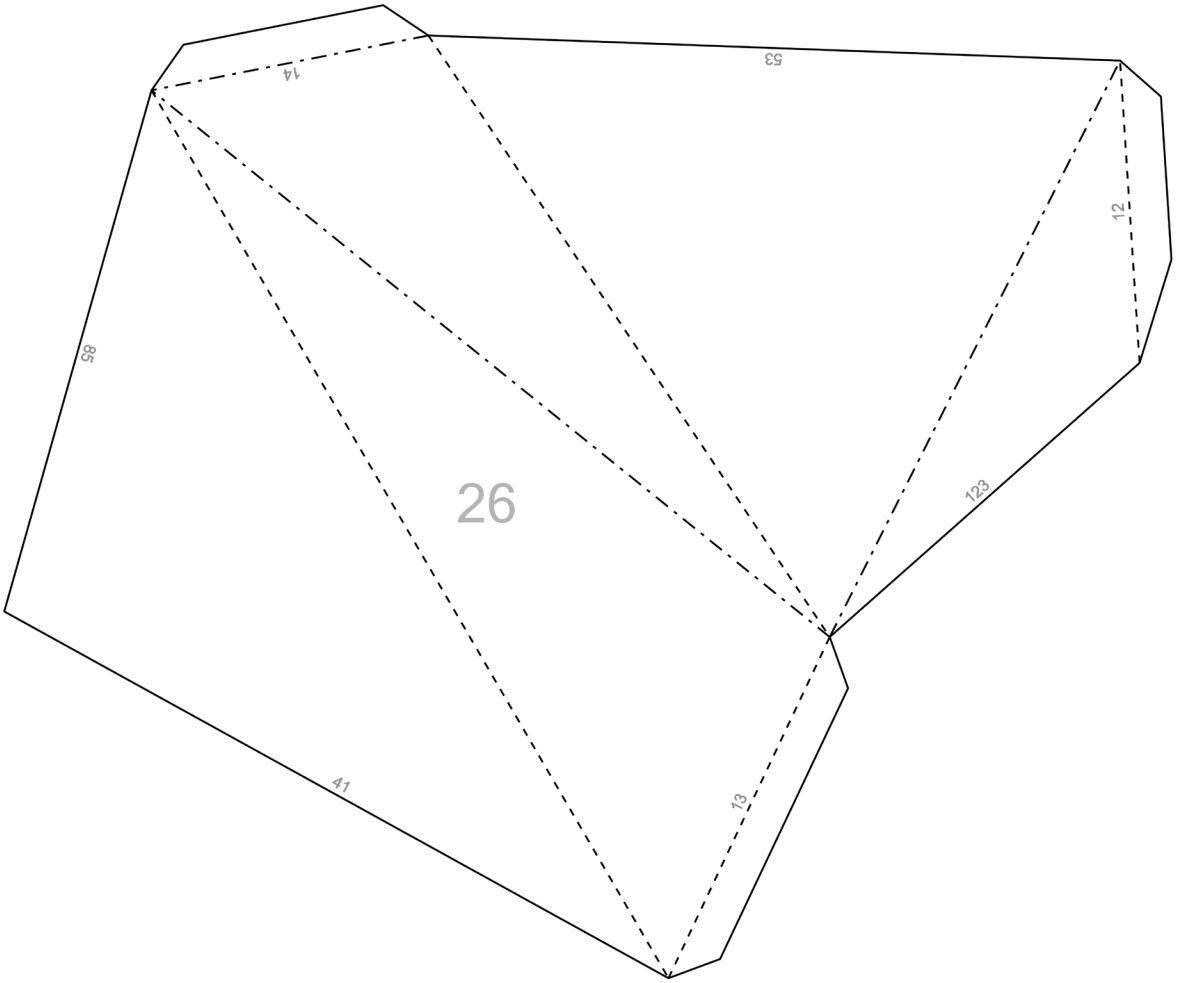
14
53
12
85
26
123
41
13

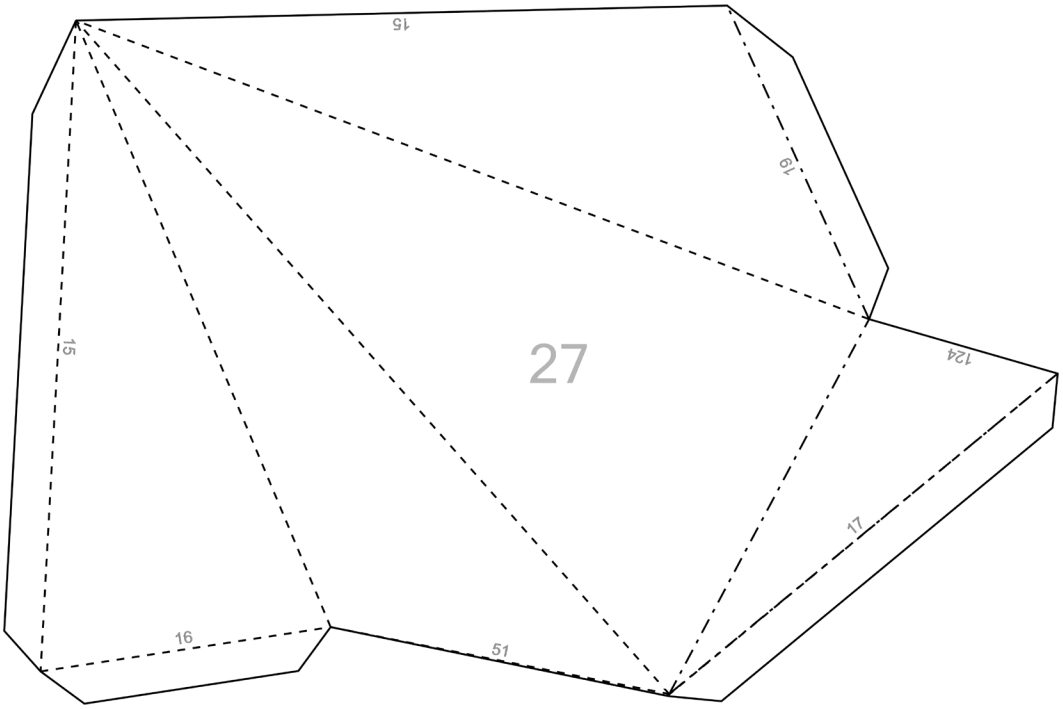
15
19
15
27
124
17
16
51

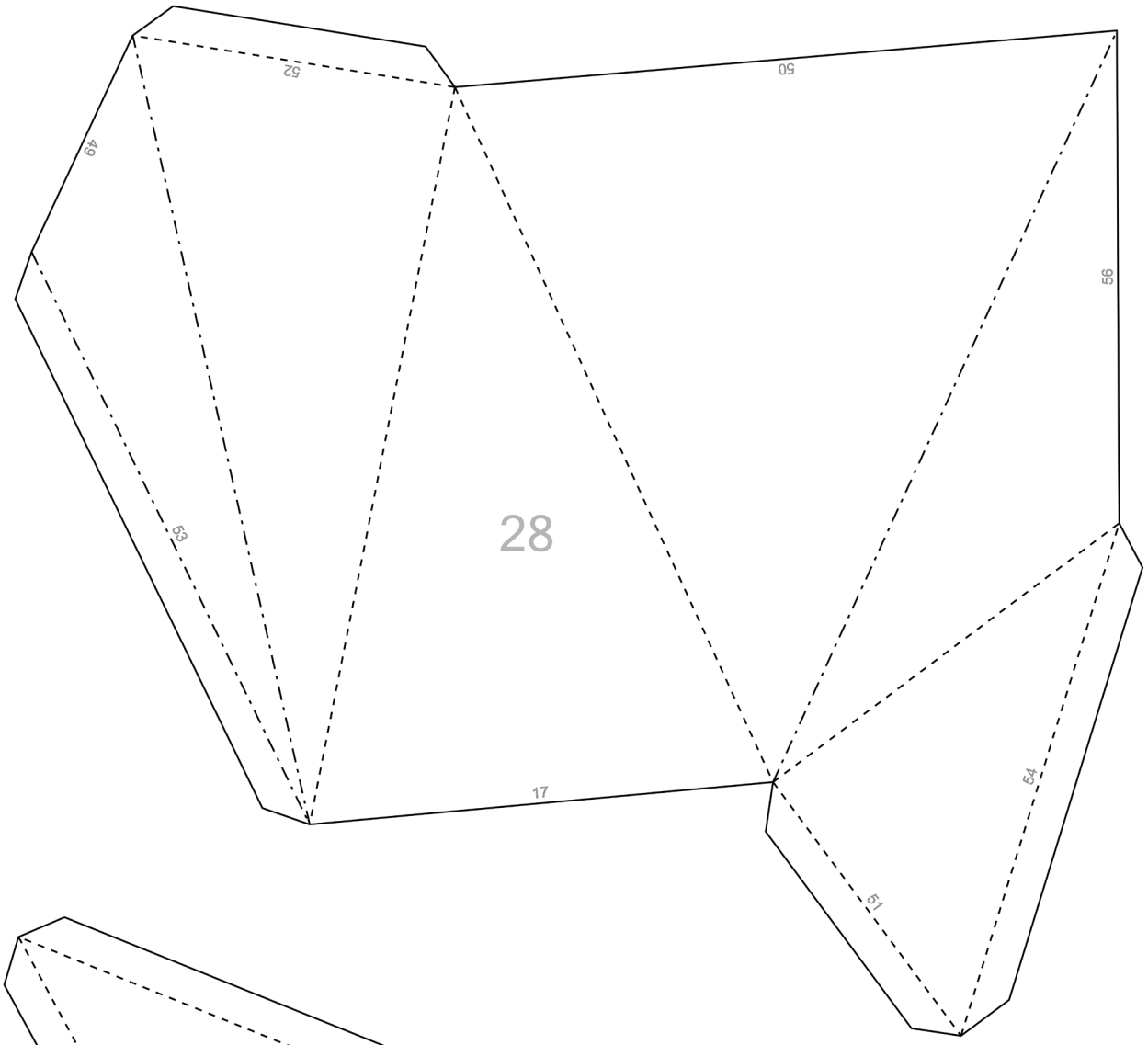
28
52
50
49
56
53
17
54
51

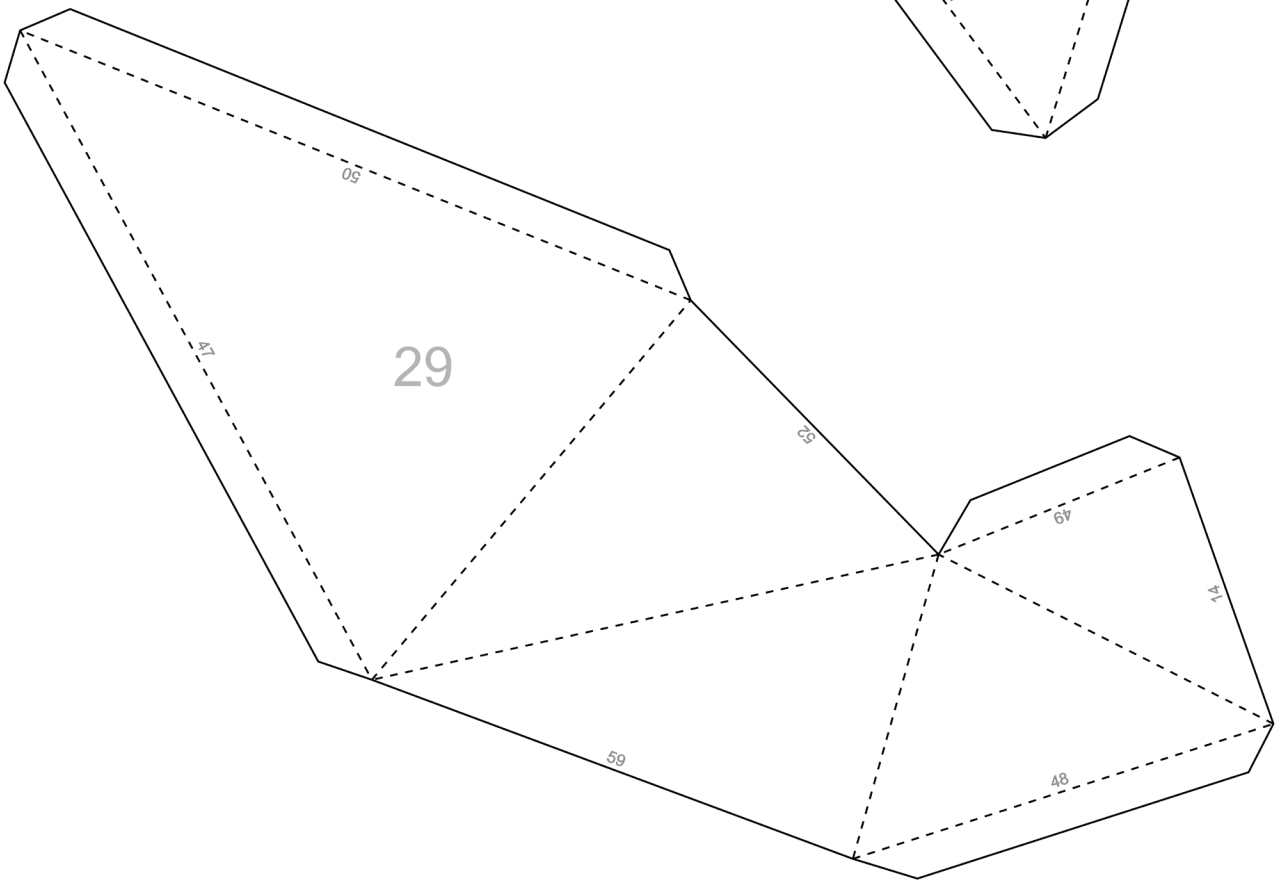
29
50
47
52
49
14
59
48

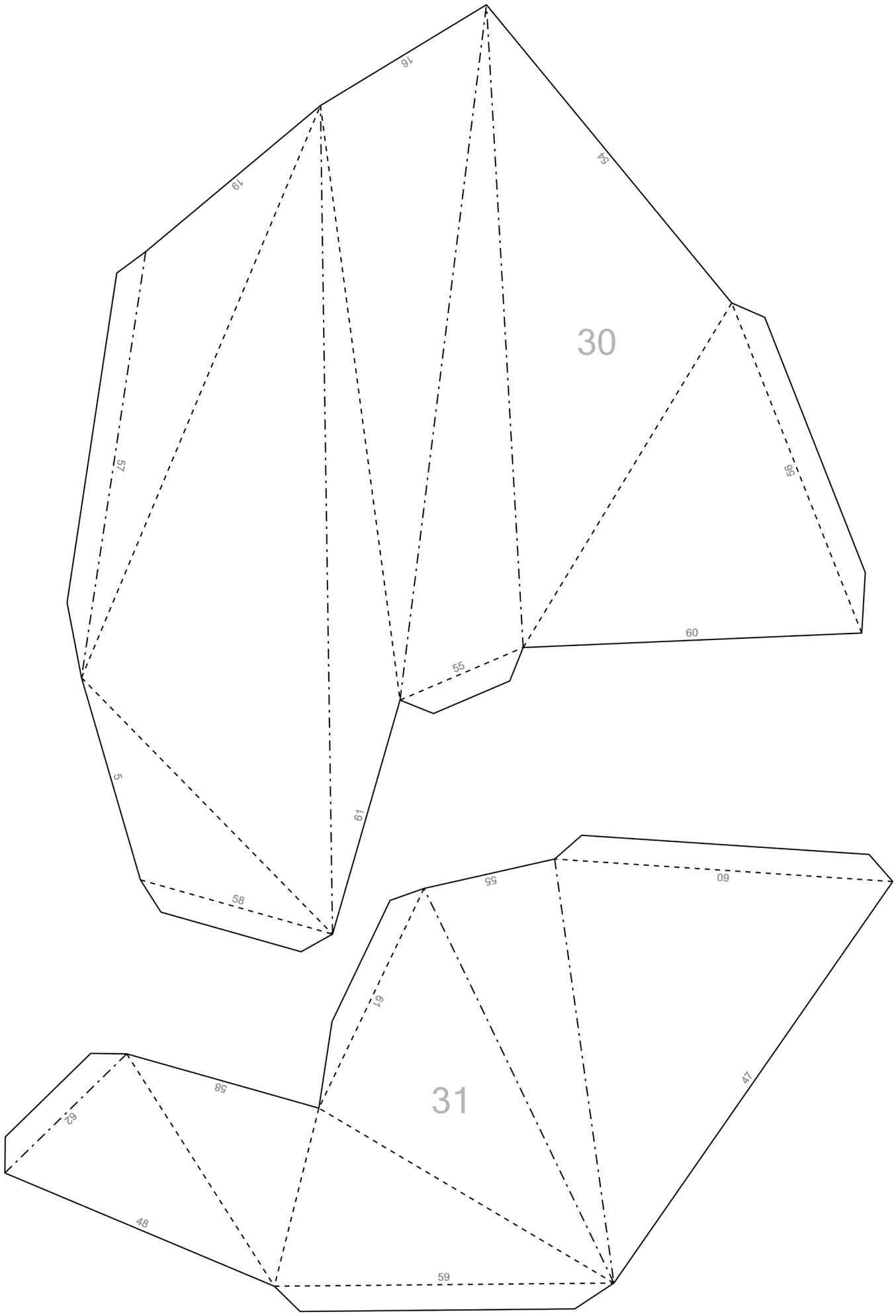
30
16
19
54
57
56
60
55
5
61
58
31
55
60
61
47
58
62
48
59

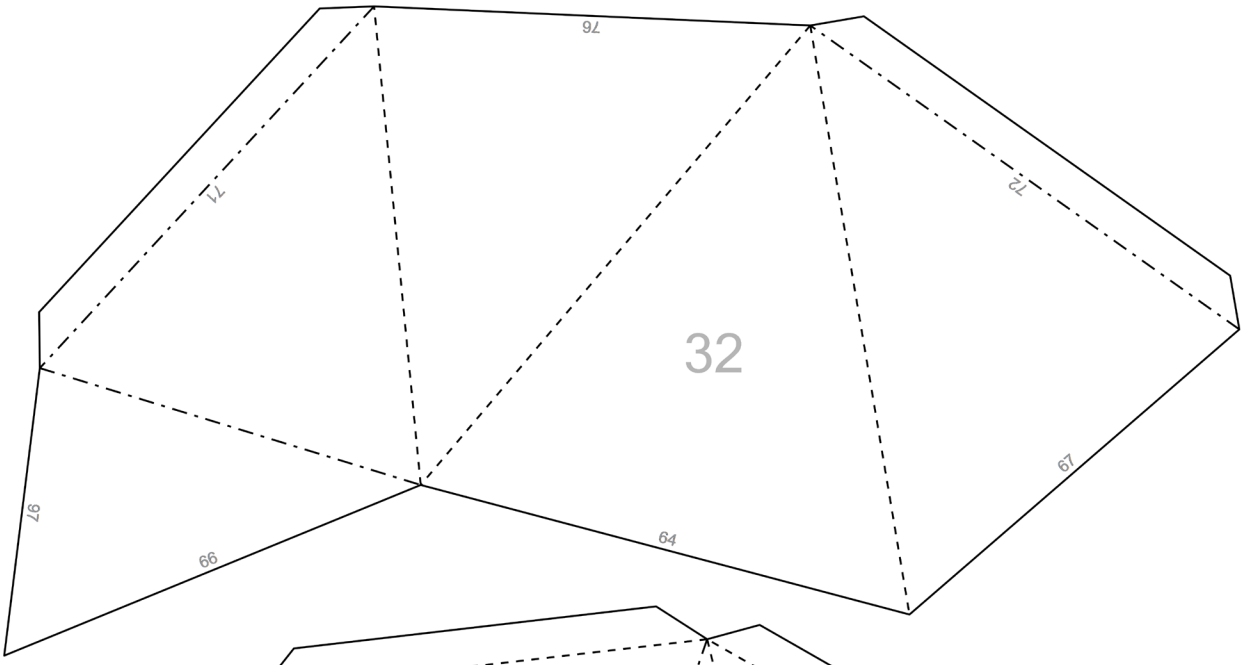
76
71
72
32
97
99
64
67

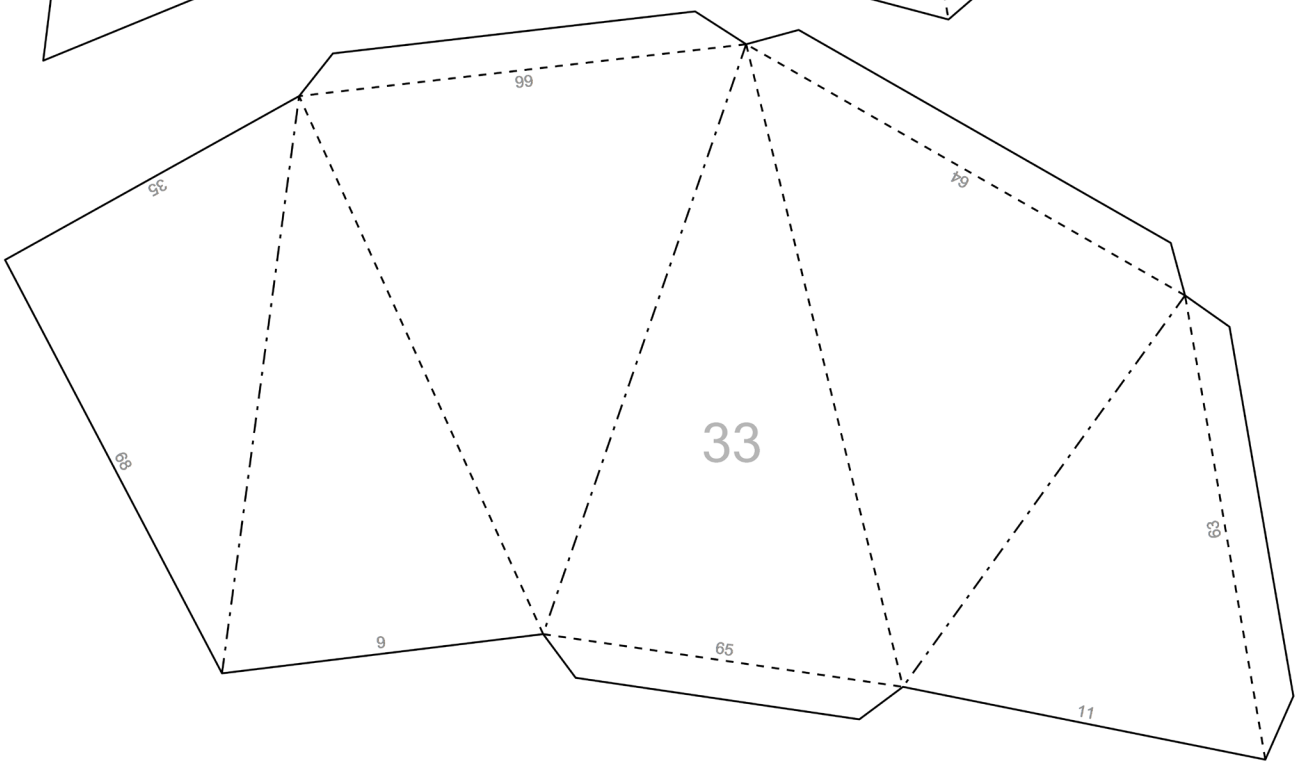
66
35
64
33
68
63
9
65
11

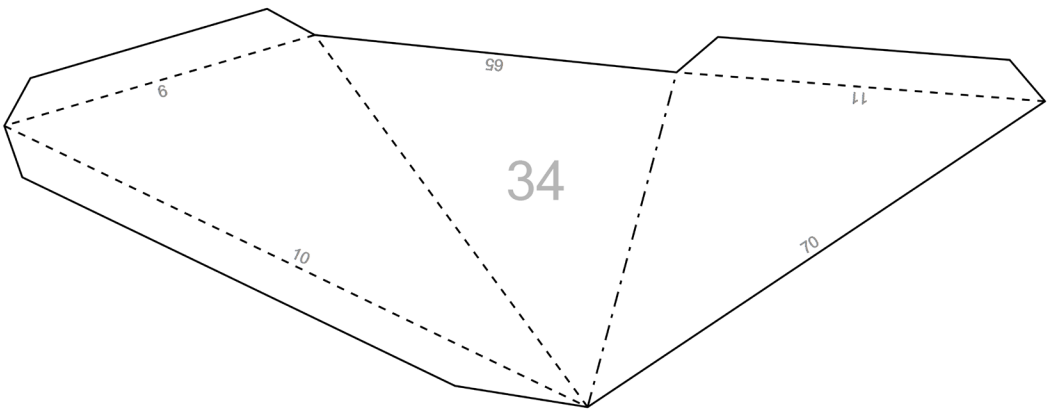
65
9
11
34
10
70

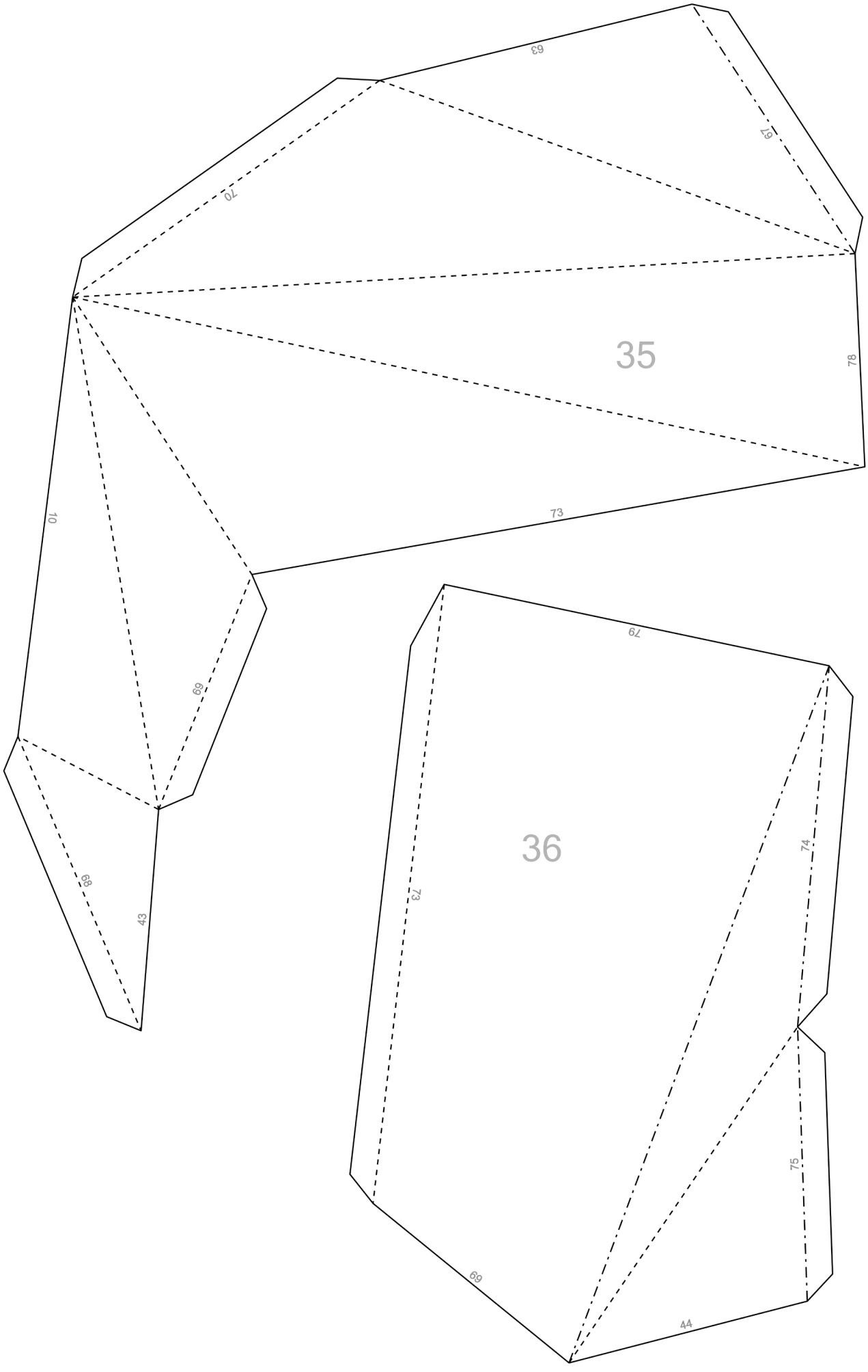
63
67
70
35
78
73
10
69
68
43
79
36
74
73
75
69
44

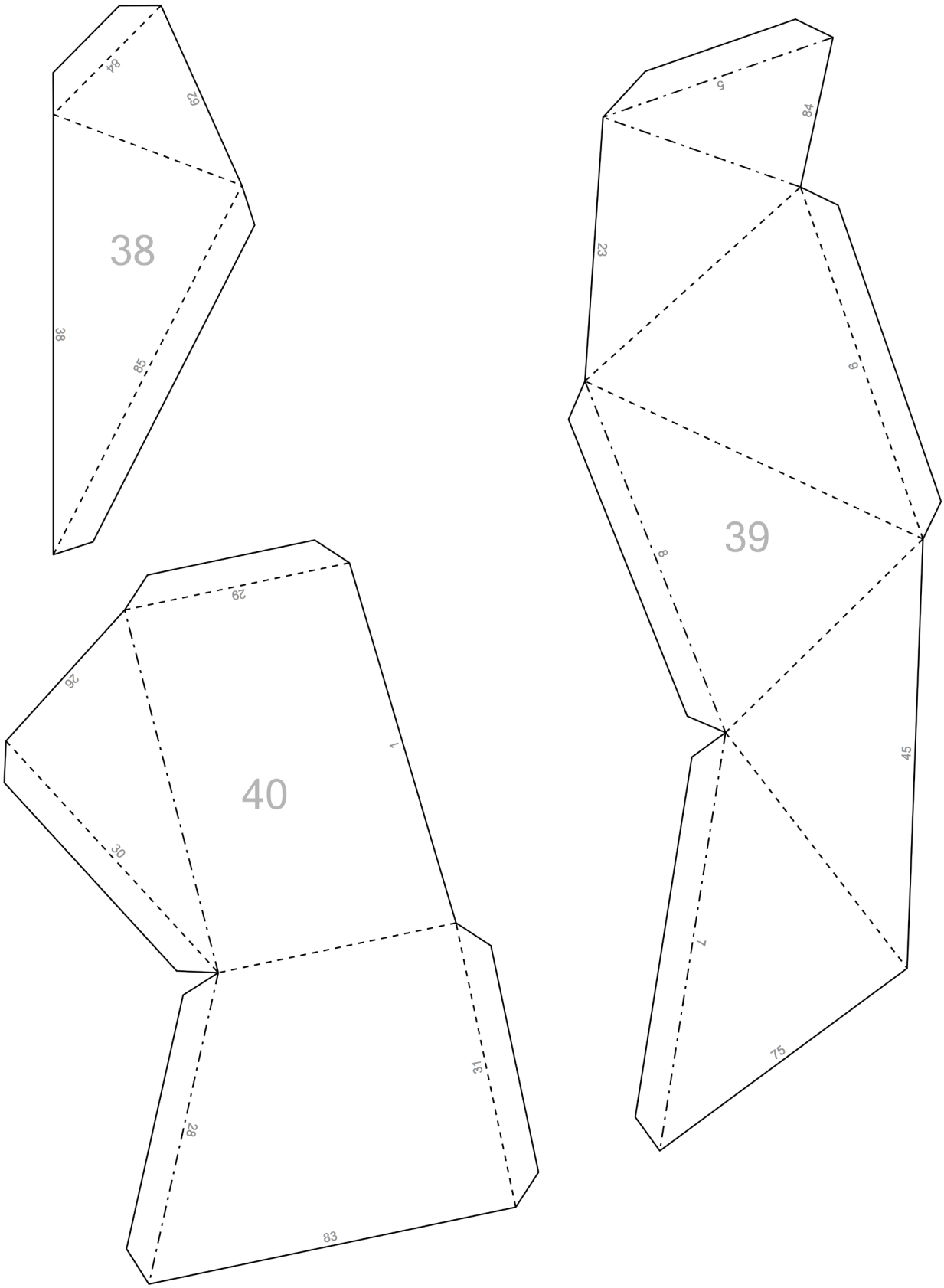
38
84
62
38
58
39
5
84
23
9
8
45
7
75
40
29
26
1
30
31
28
83

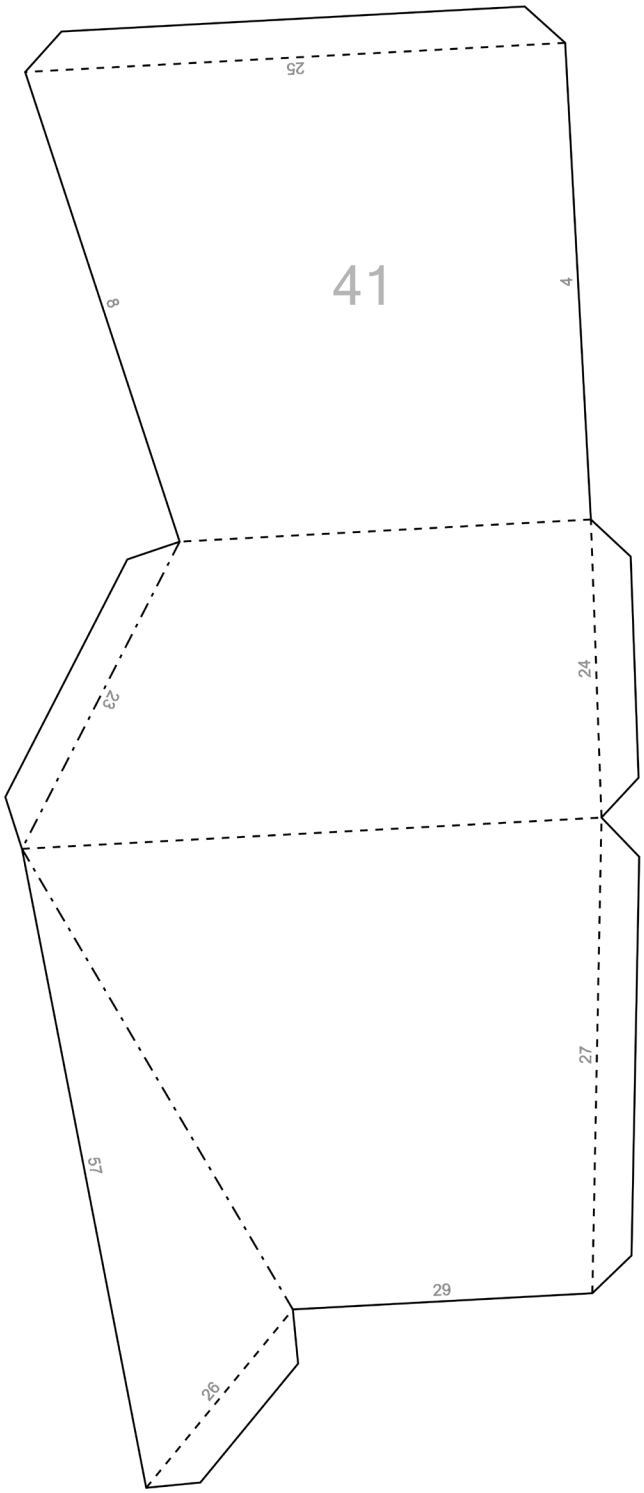
41
25
8
4
24
23
27
57
29
26

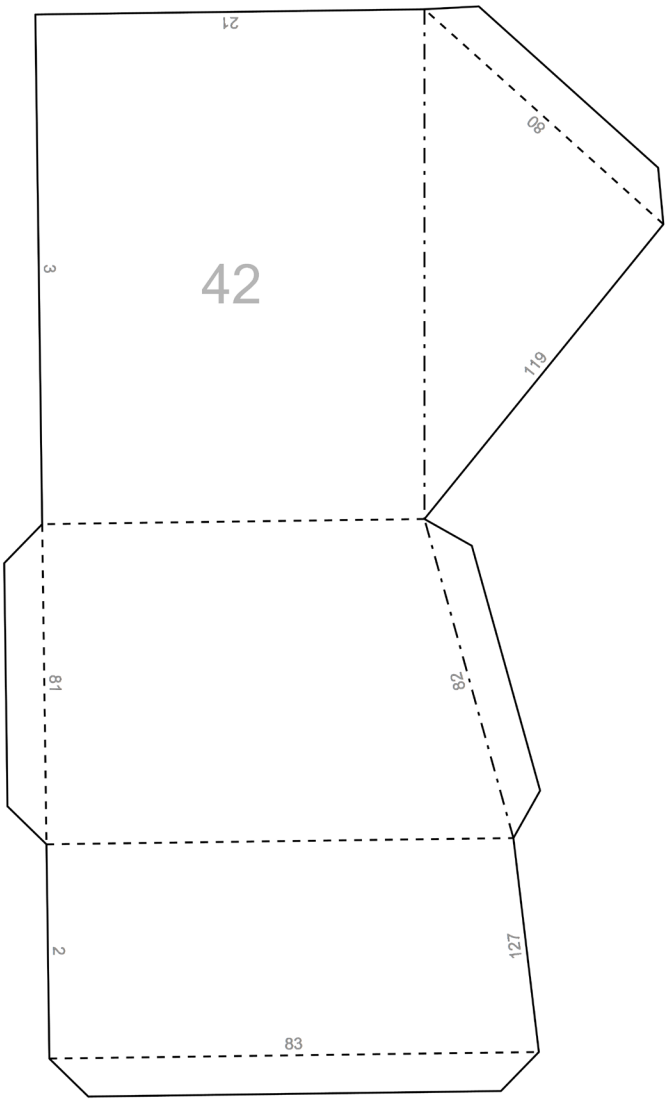
42
21
80
3
119
81
82
2
127
83

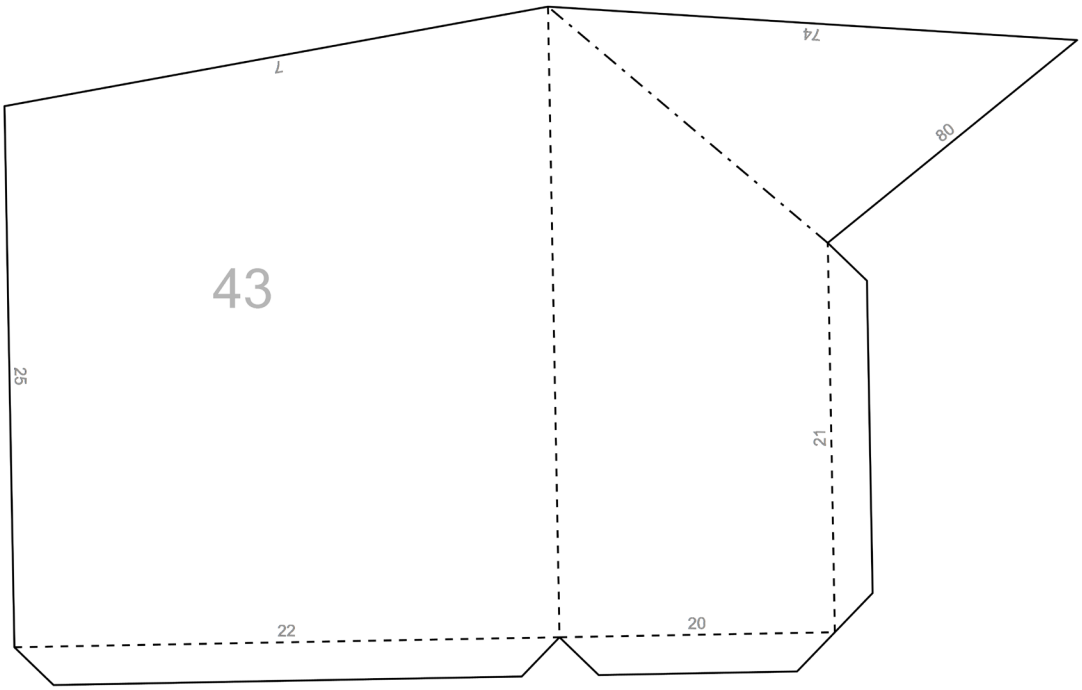
43
7
74
80
25
21
22
20

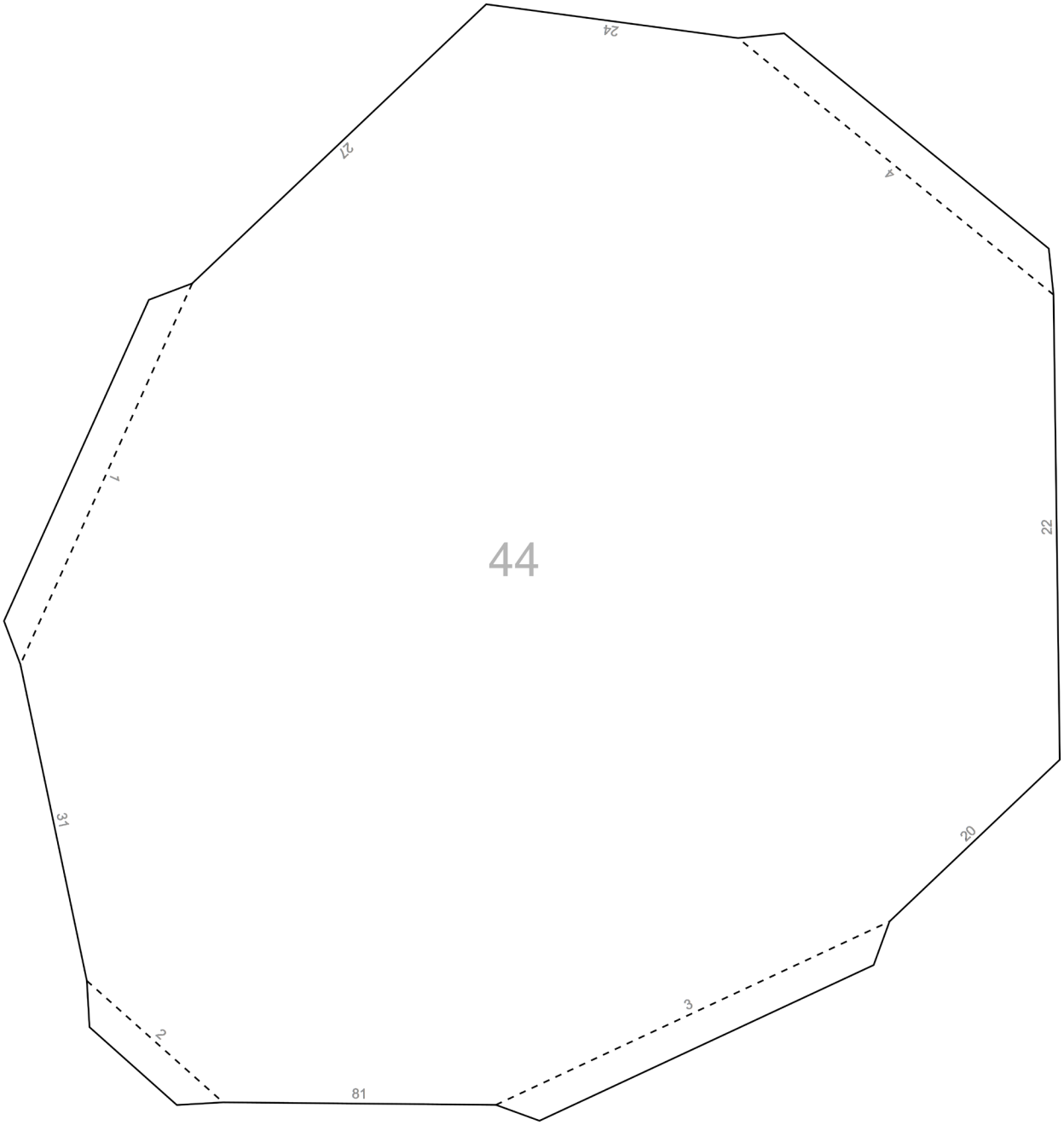
44
24
27
4
1
22
31
20
3
2
81