

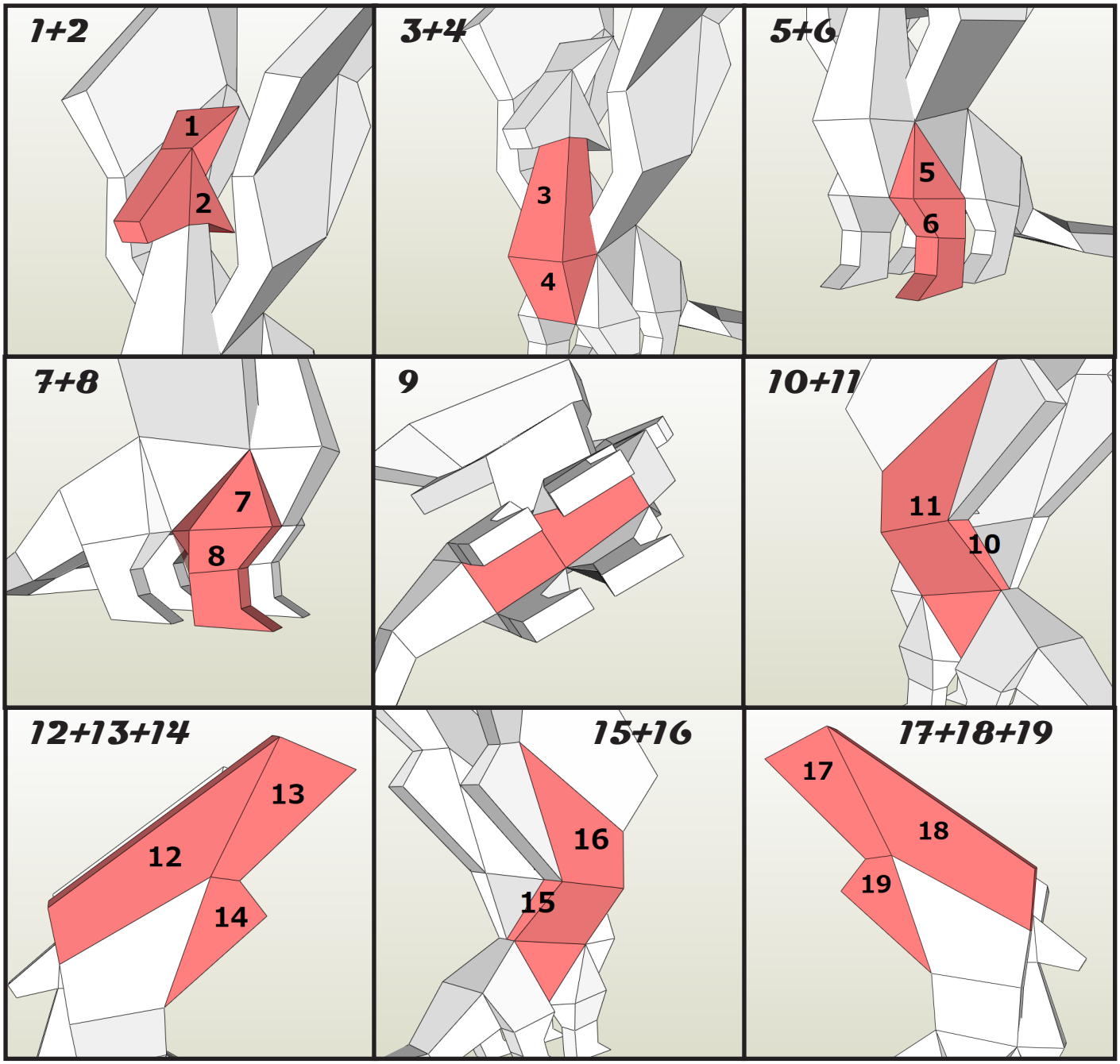
1+2
1
2
3+4
3
4
5+6
5
6
7+8
7
8
9
10+11
11
10
12+13+14
13
12
14
15+16
16
15
17+18+19
17
18
19

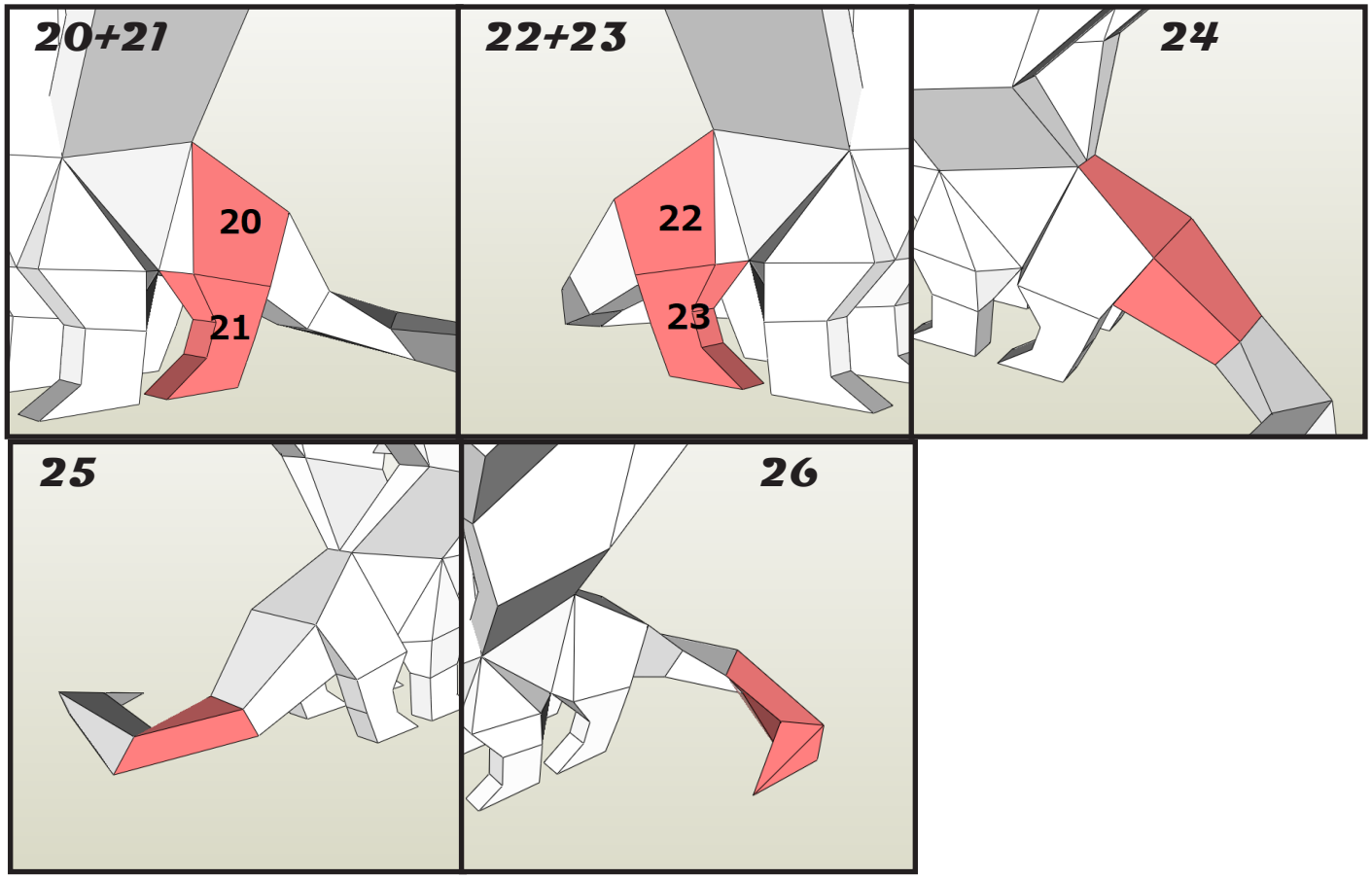
20+21
20
21
22+23
22
23
24
25
26

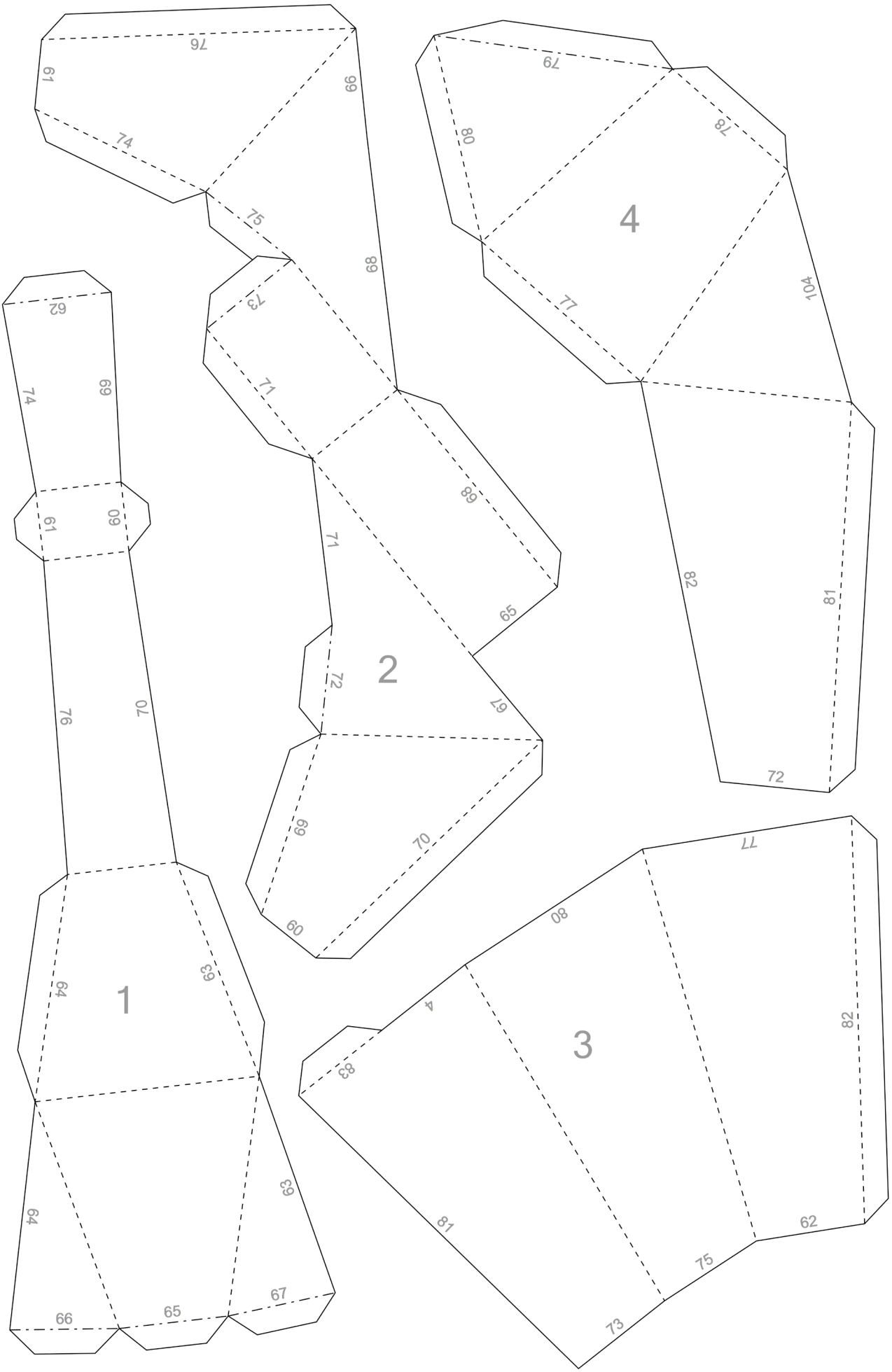
1
2
3
4

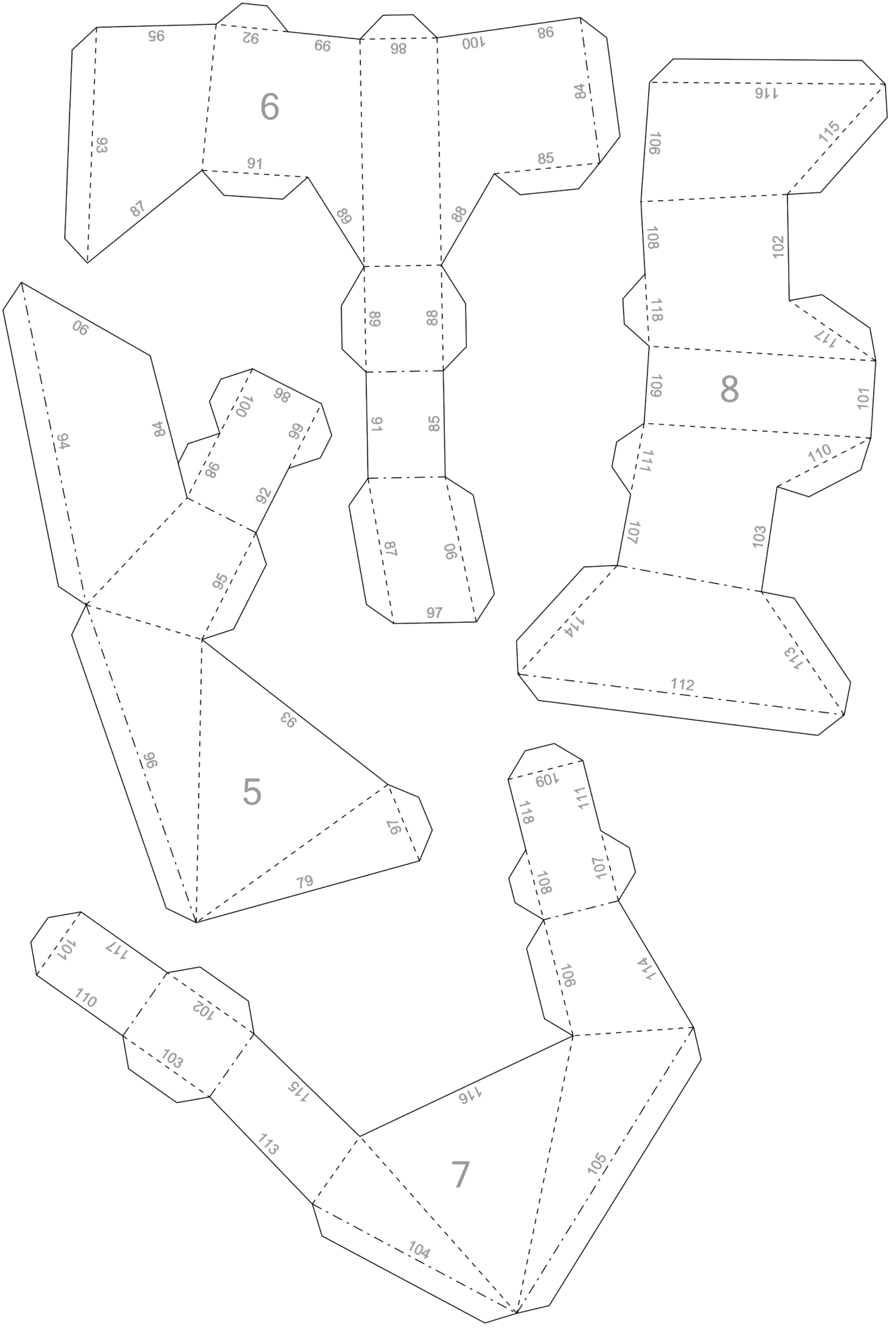
6
8
5
7

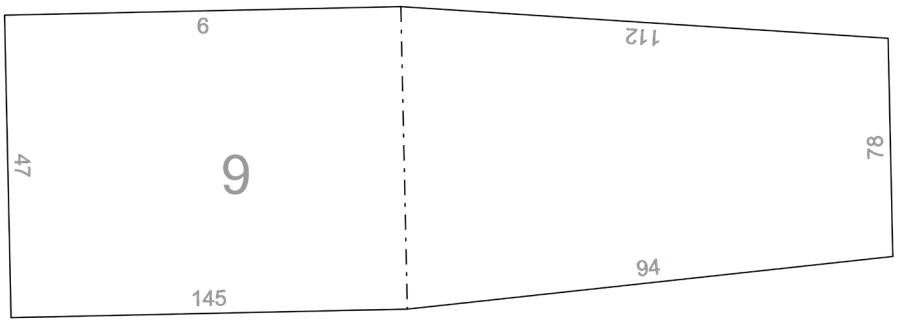
6
112
9
47
78
145
94

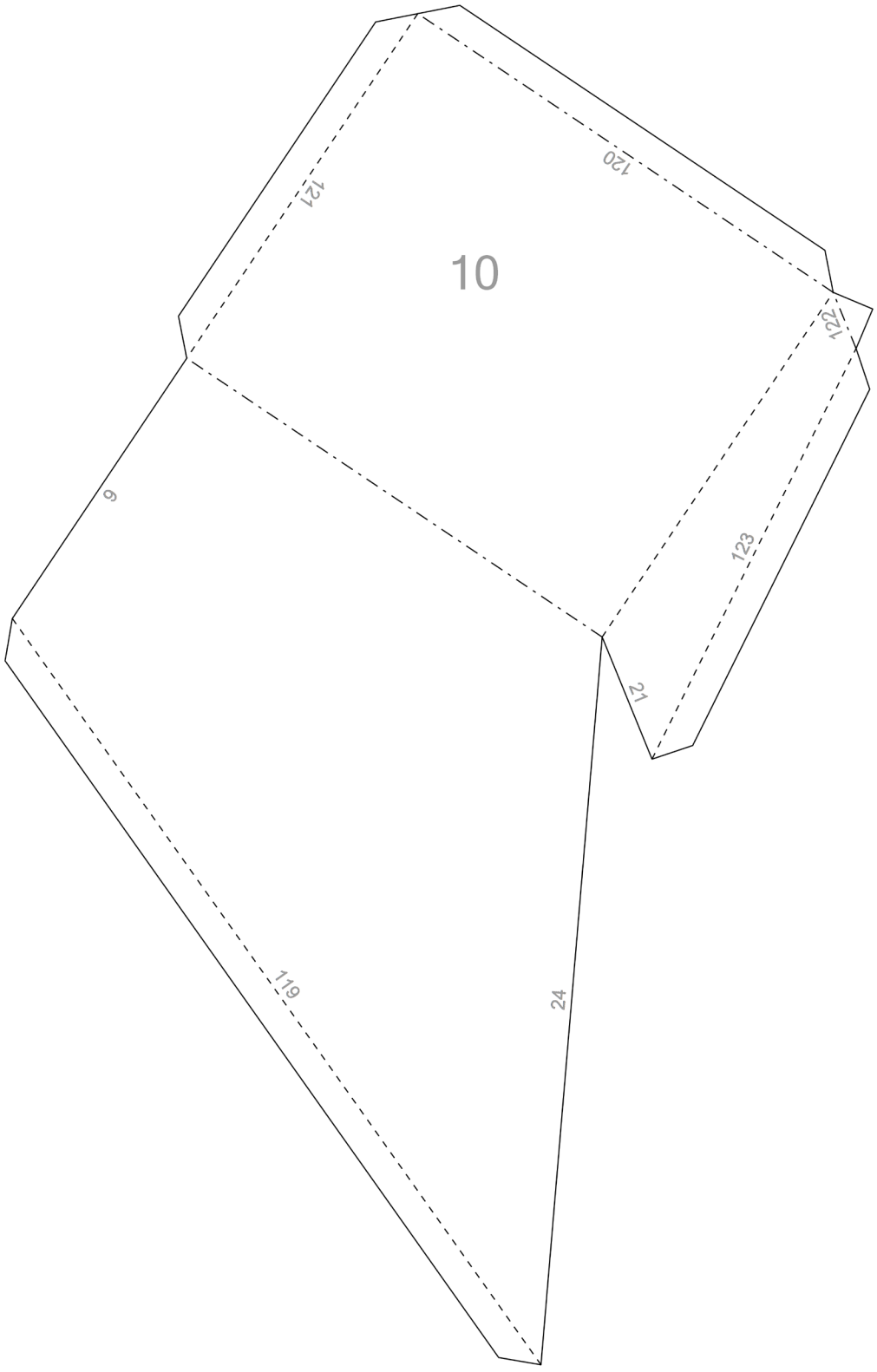
10
121
120
122
9
123
21
119
24

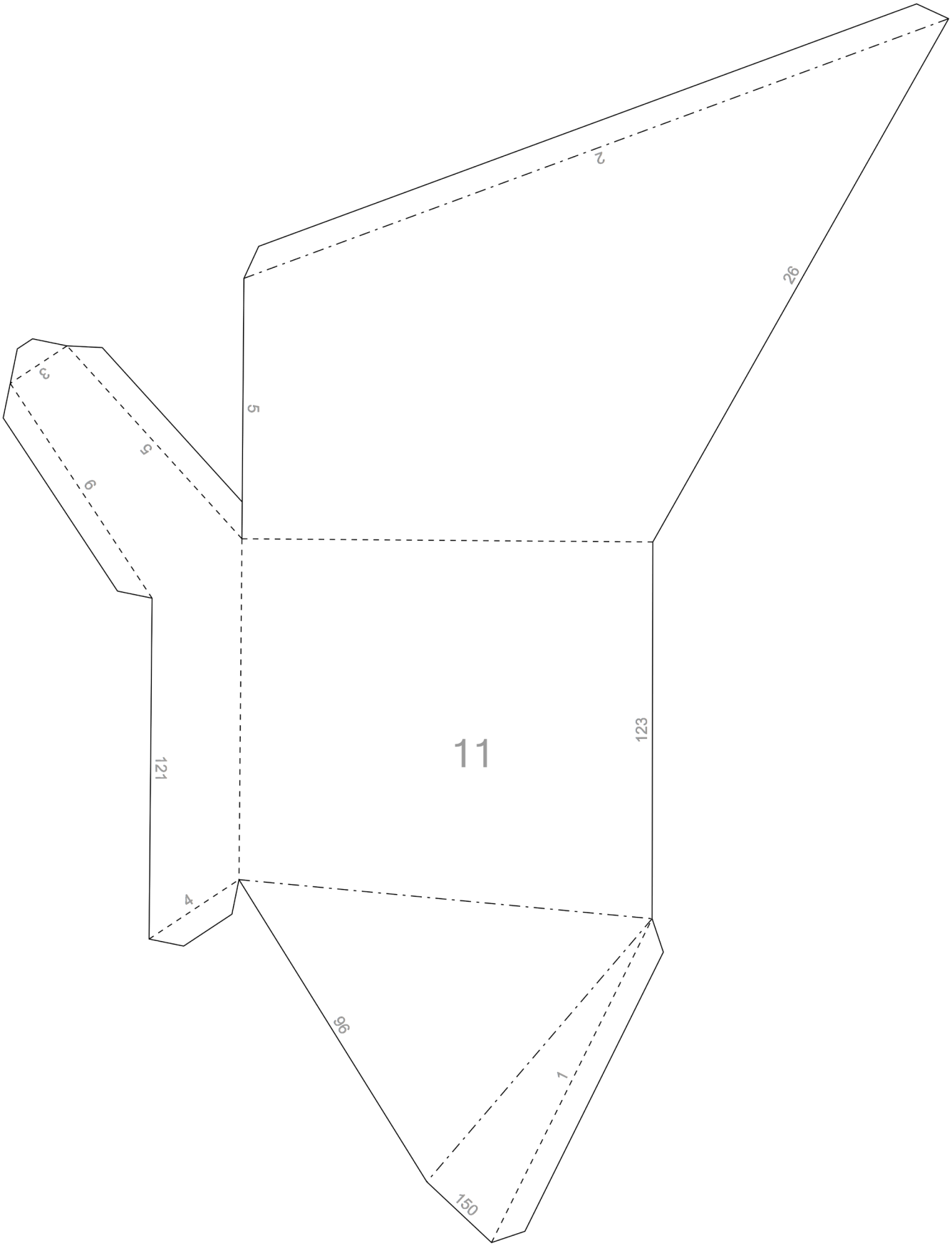
2
26
3
5
5
6
11
123
121
4
96
1
150

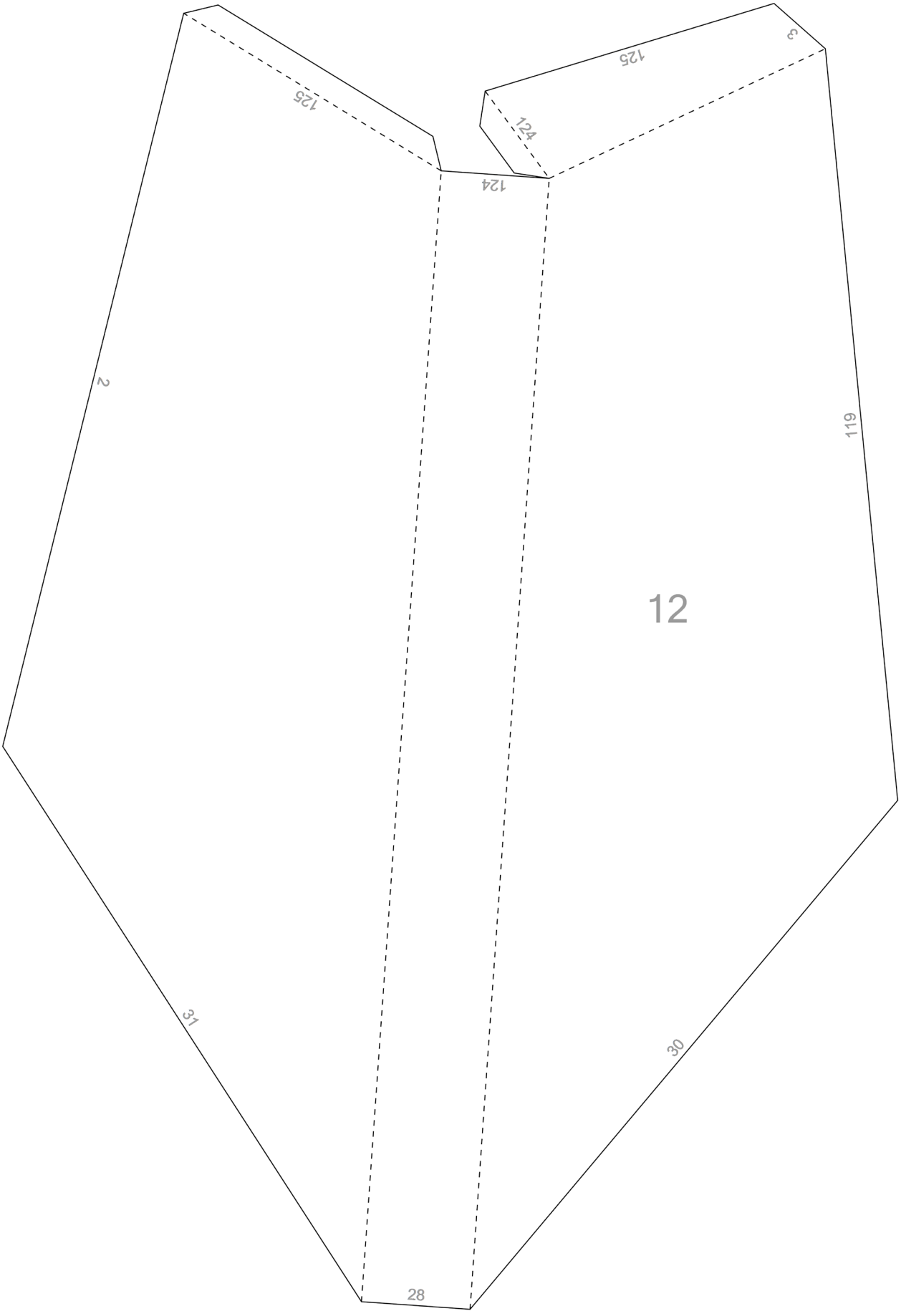
125
3
125
124
124
2
119
12
31
30
28

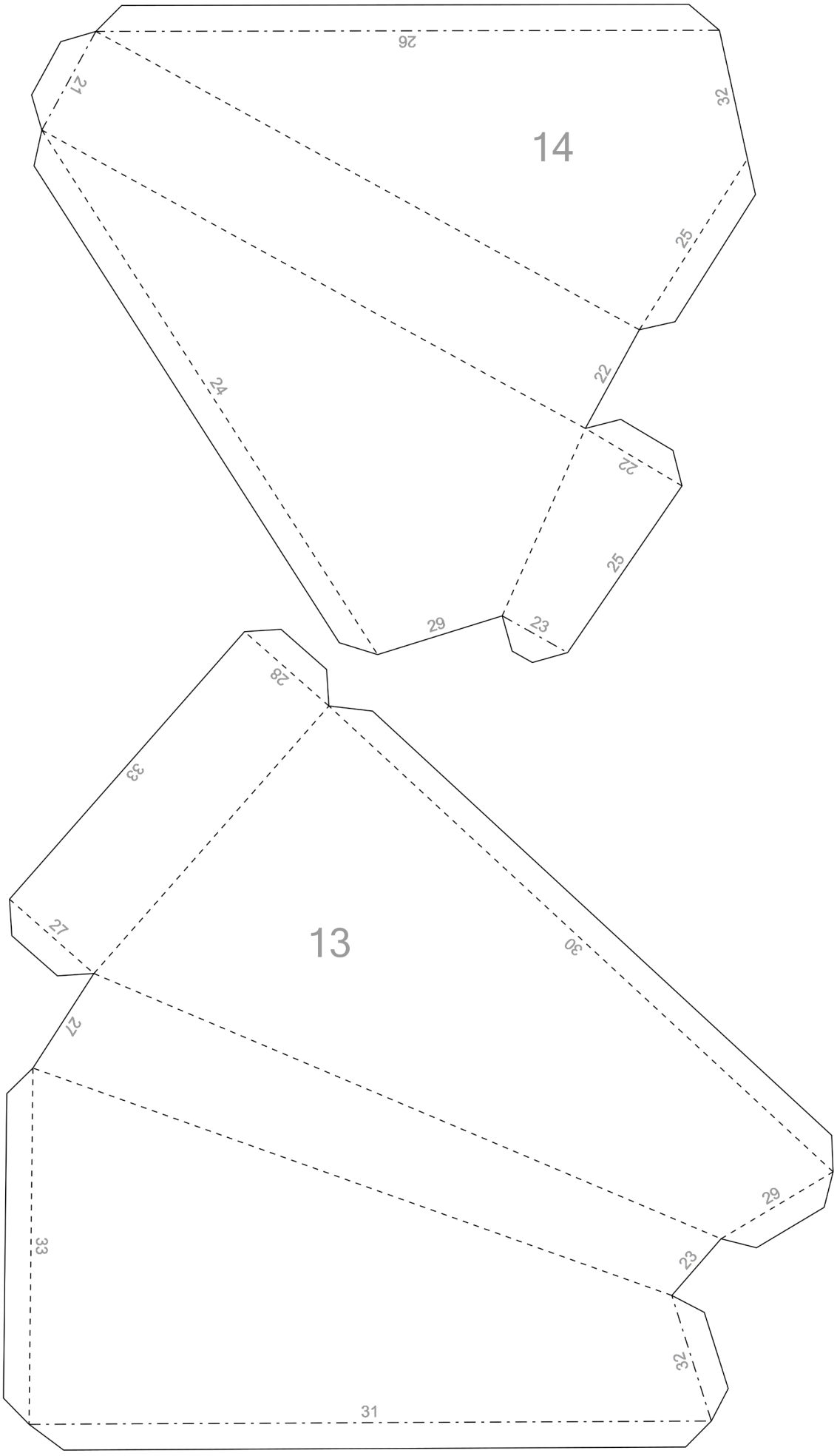
14
26
27
32
25
24
22
22
25
29
23
13
28
33
27
30
27
29
33
23
32
31

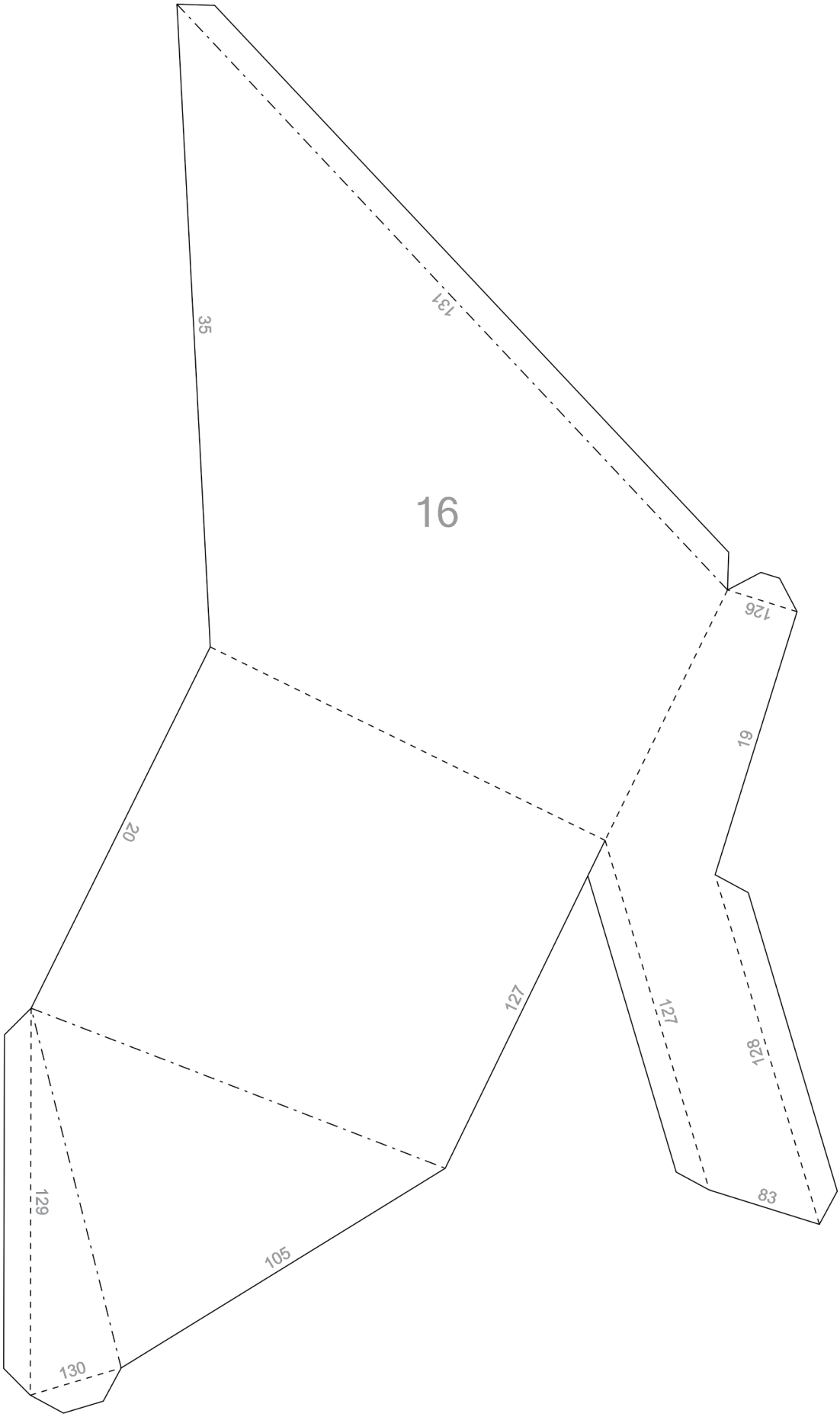
16
35
131
126
19
20
127
127
128
83
129
105
130

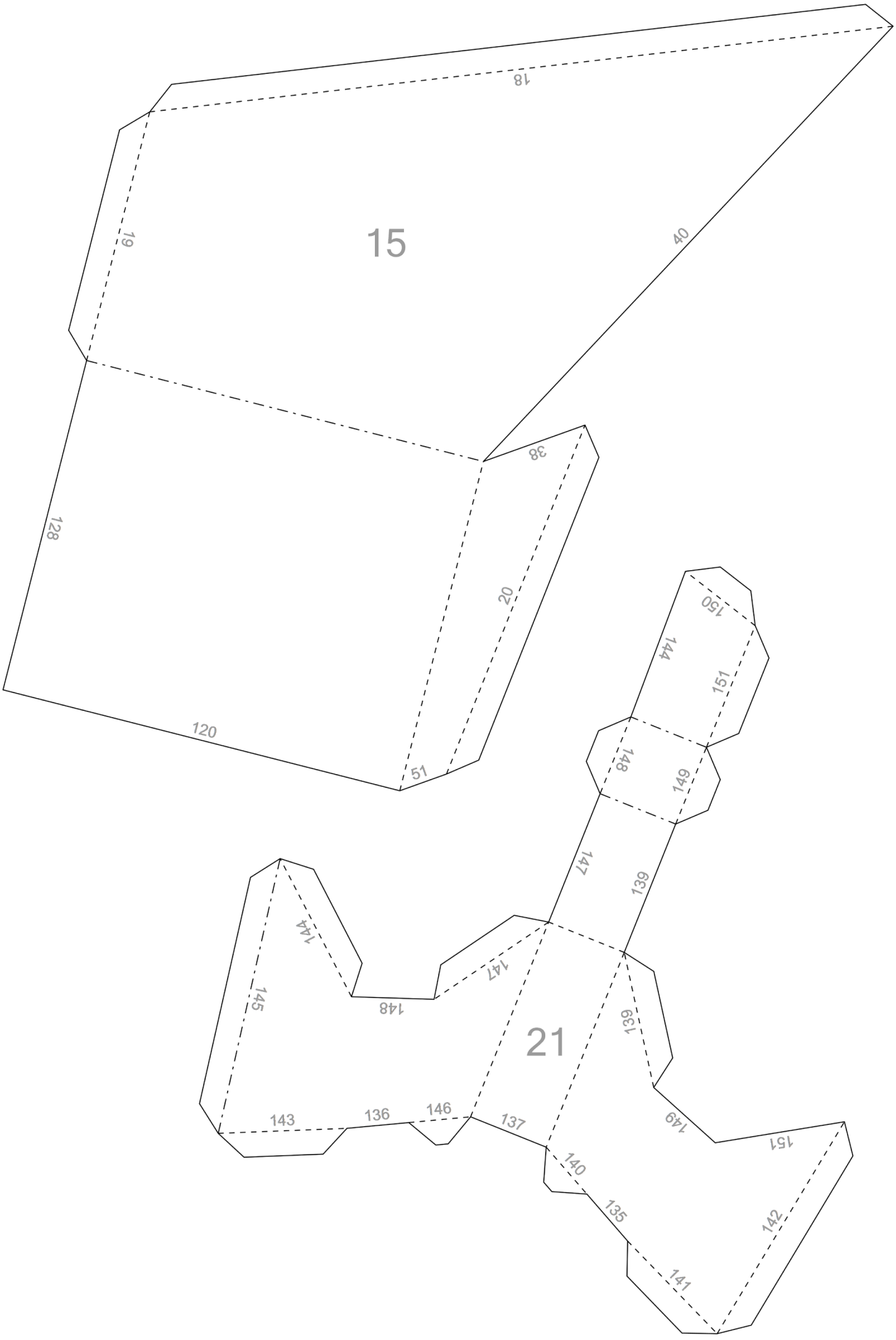
15
18
19
40
38
128
20
120
51
150
144
151
148
149
147
139
144
147
145
148
21
136
143
136
146
137
149
151
140
135
142
141

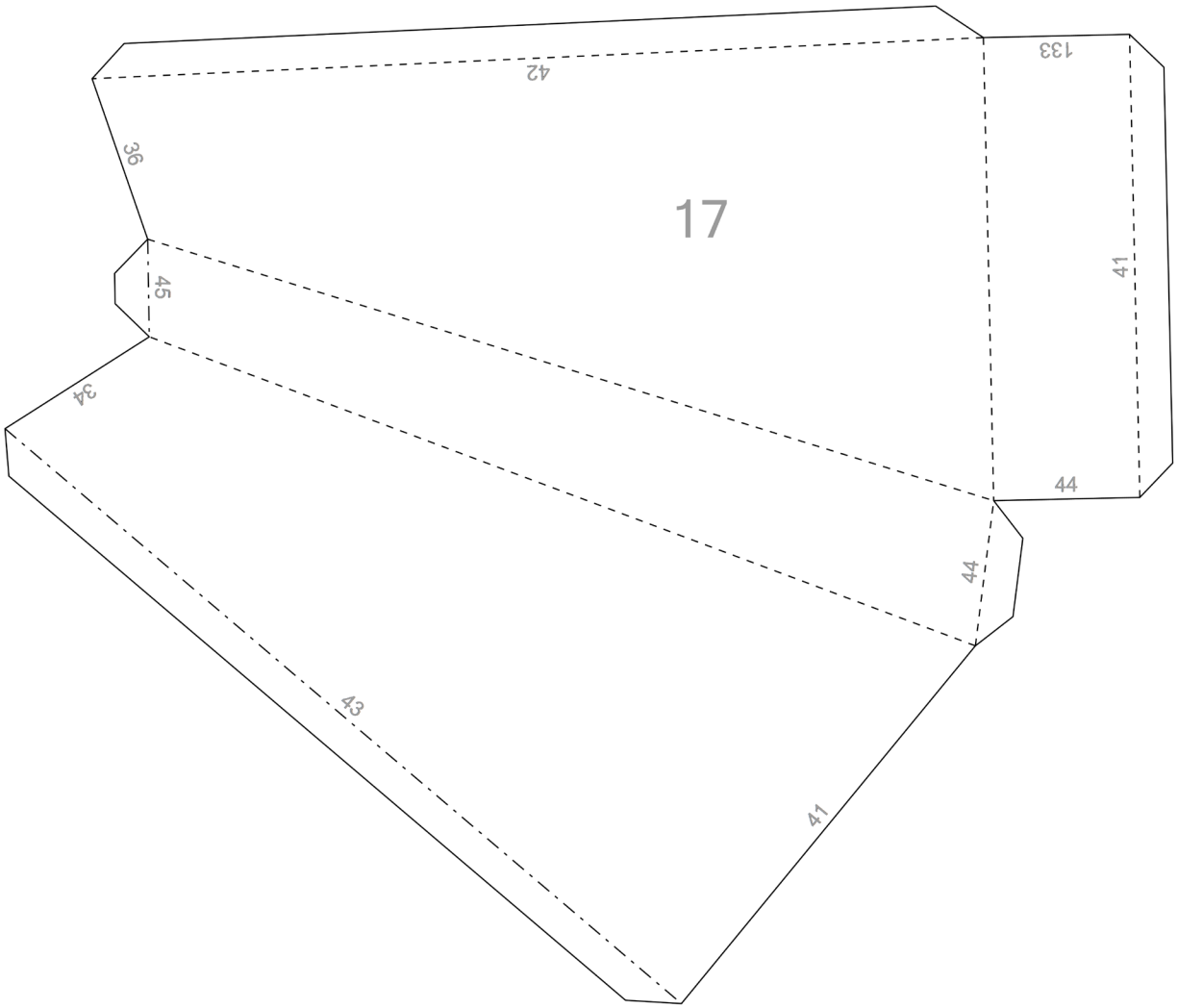
17
42
133
36
41
45
34
44
44
43
41

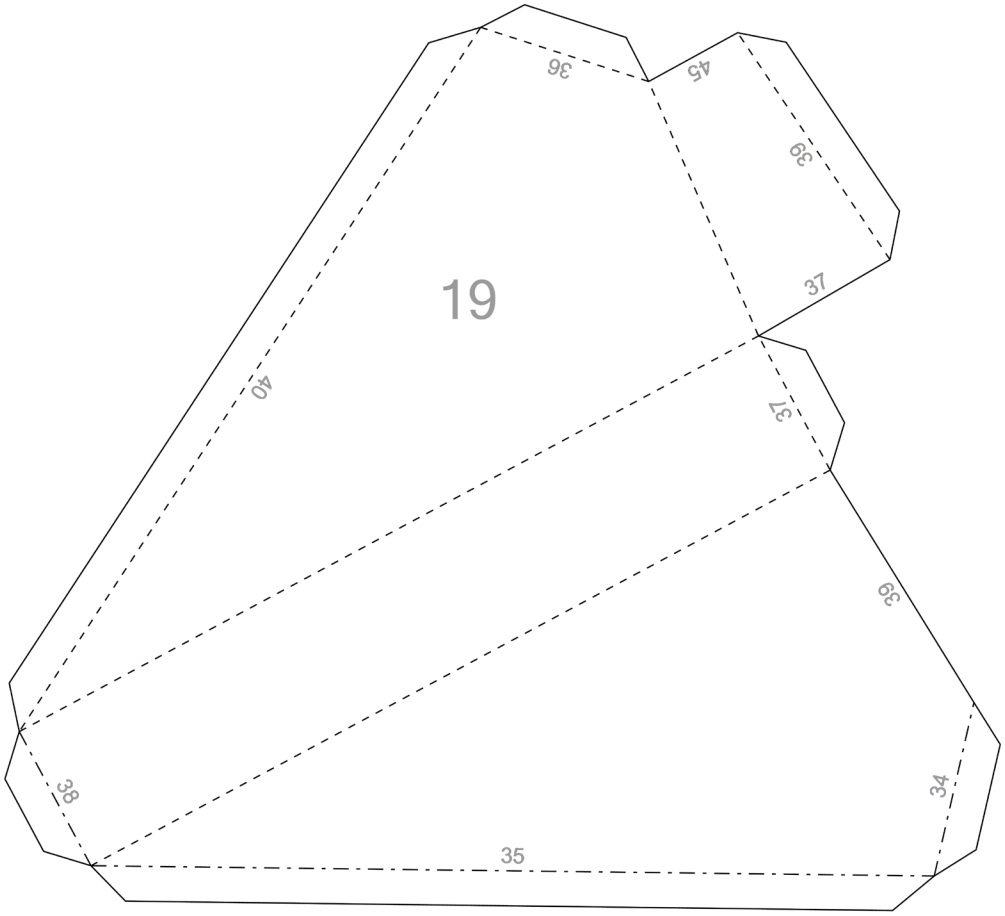
19
36
45
39
37
40
37
39
38
34
35

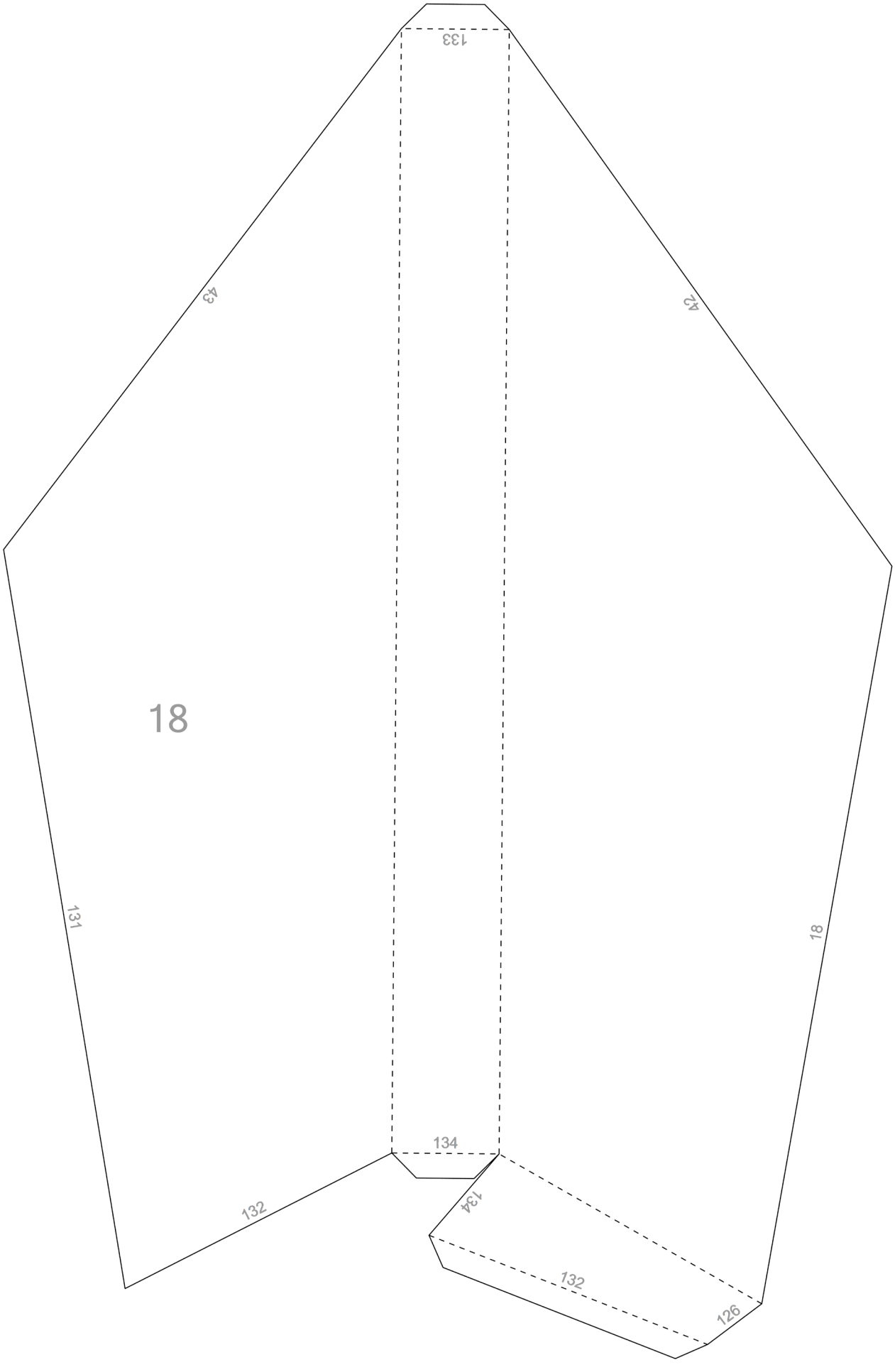
133
43
42
18
131
18
134
132
134
132
126

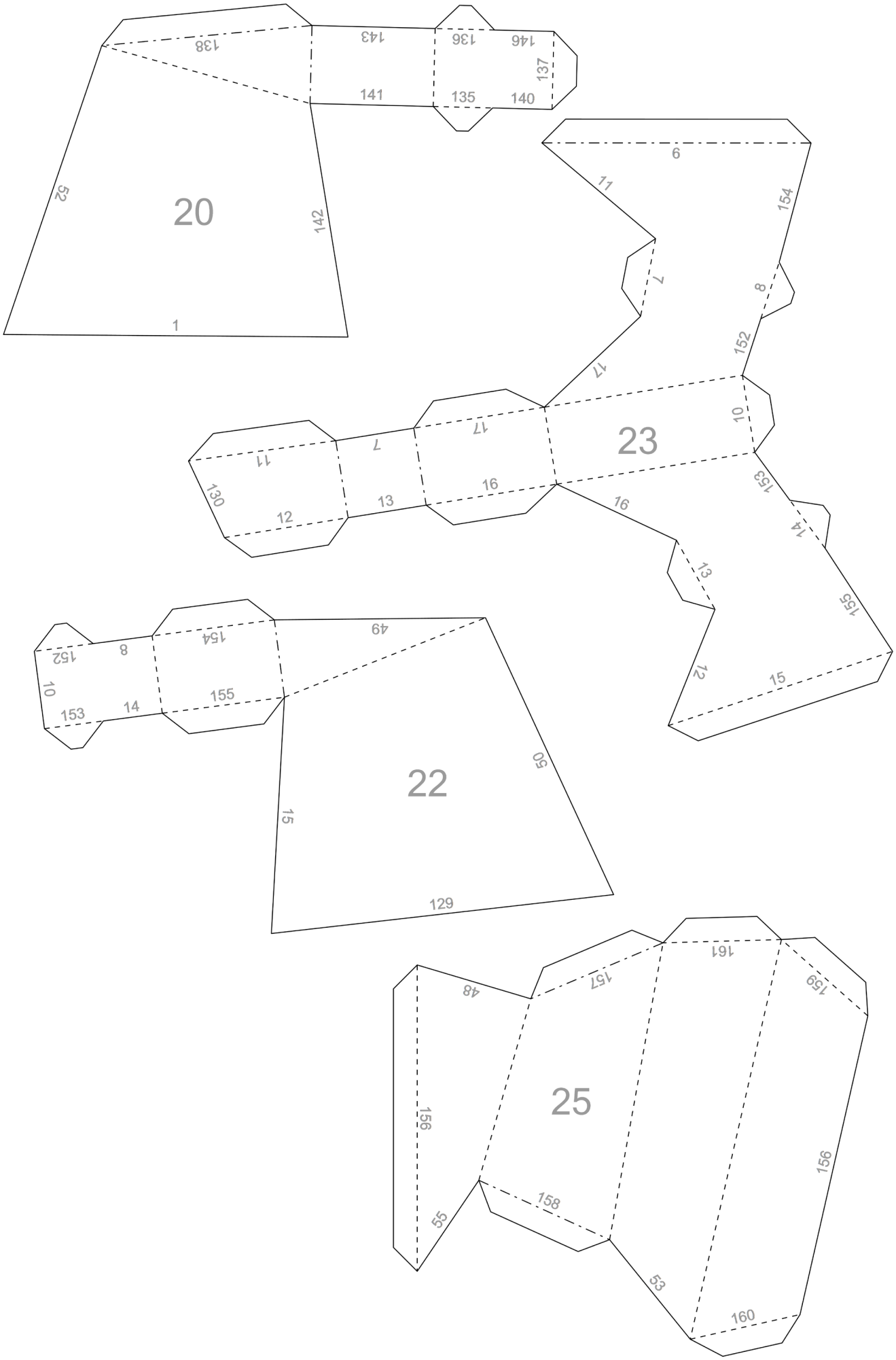
20
1
52
142
138
143
136
146
137
141
135
140
23
6
11
154
7
8
152
17
10
17
7
11
130
12
13
16
16
153
14
13
155
12
15
22
49
50
15
129
152
8
154
10
153
14
155
25
48
157
161
159
156
158
55
53
156
160

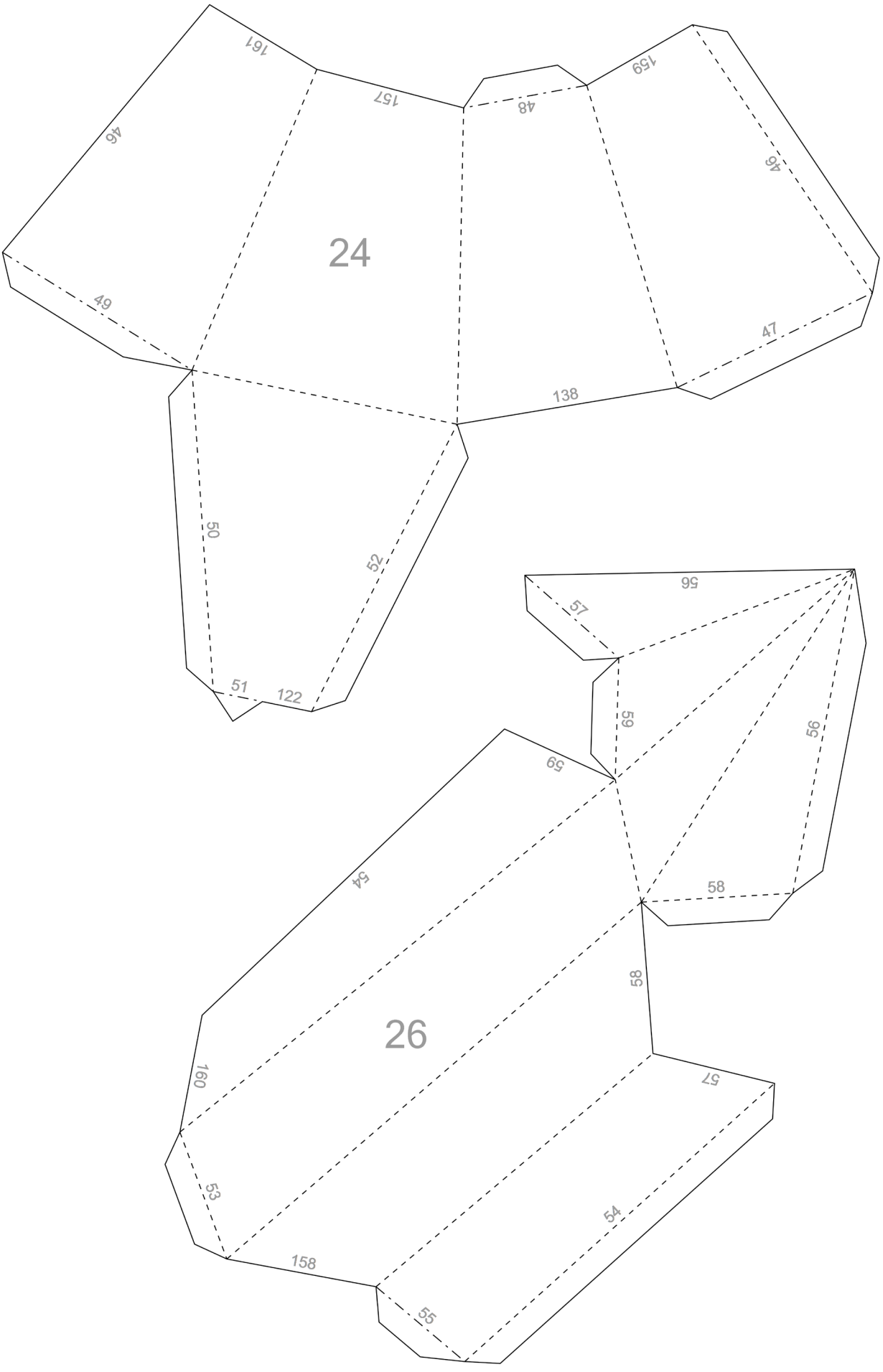
24
161
157
48
159
46
46
49
47
138
50
52
51
122
56
57
59
56
59
54
58
26
58
160
57
53
54
158
55