

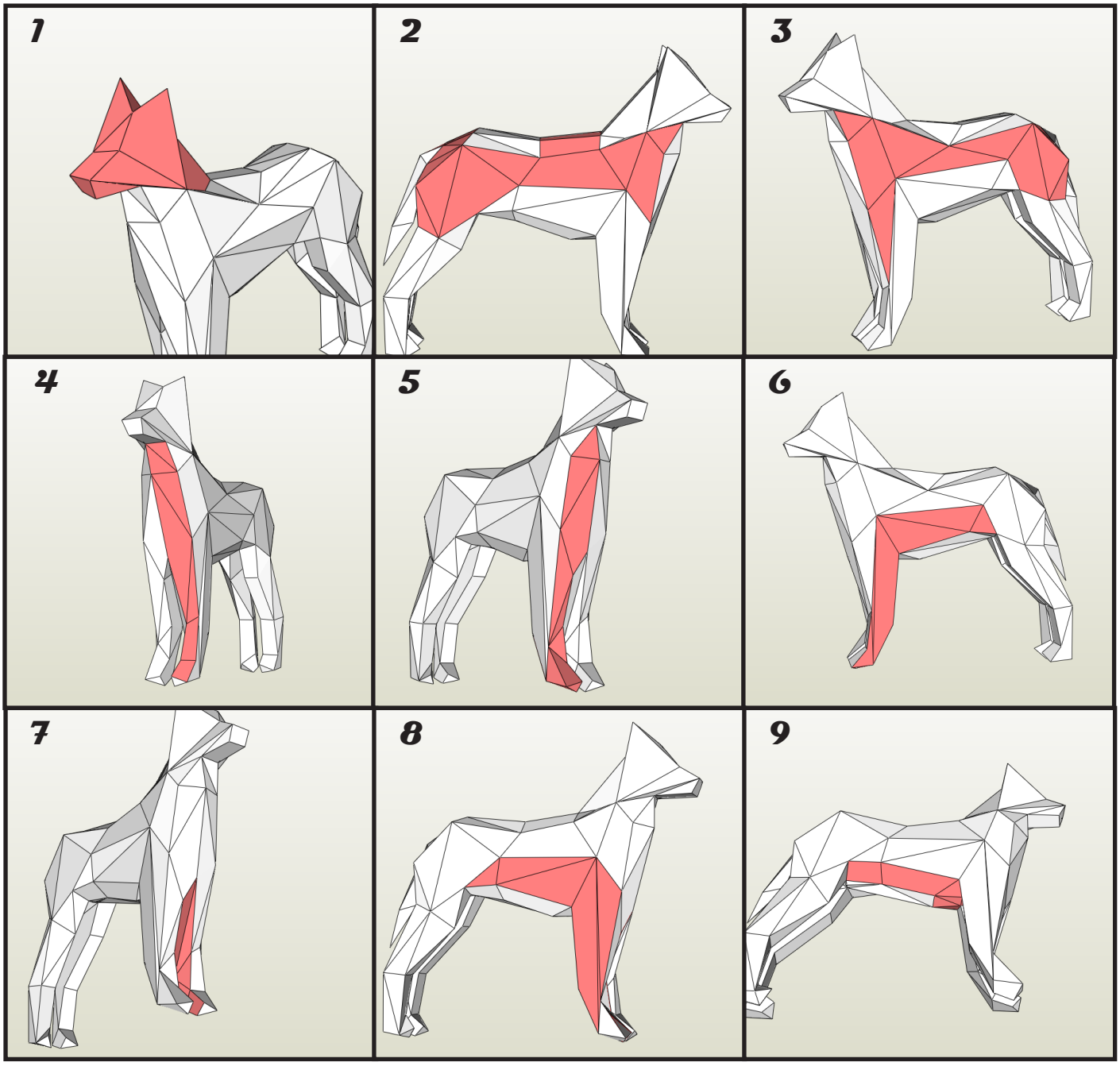
1
2
3
4
5
6
7
8
9

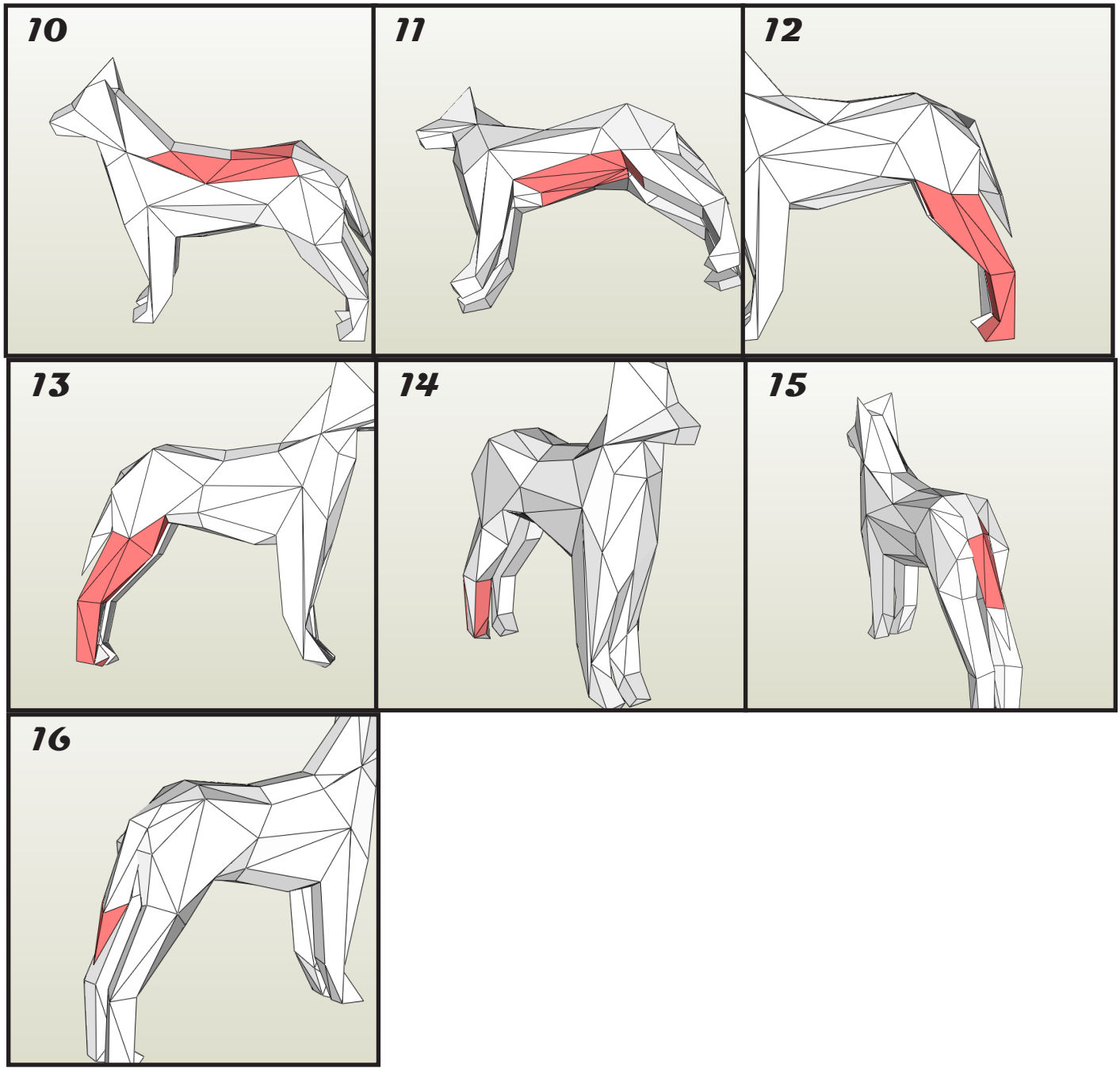
10
11
12
13
14
15
16

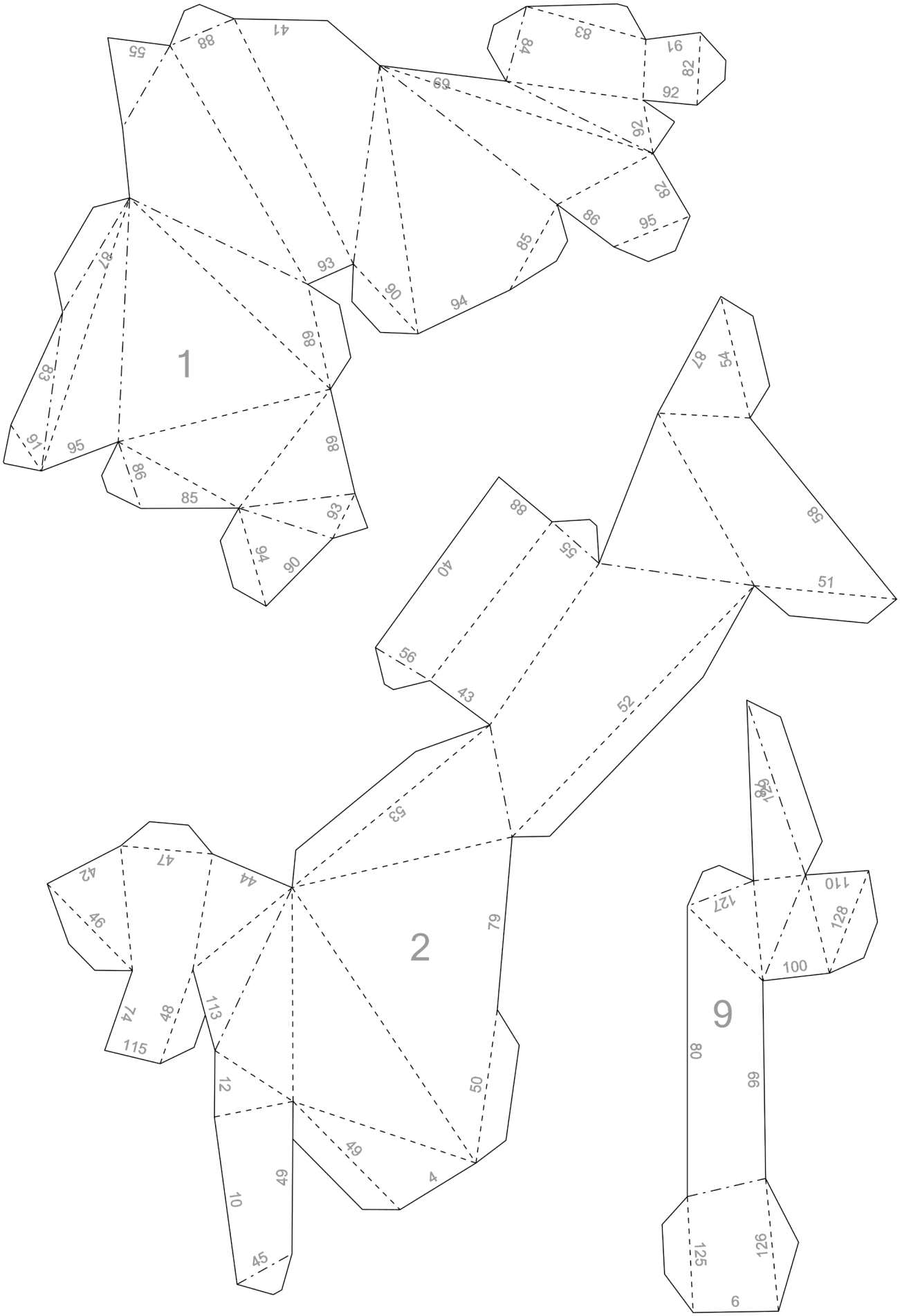
1
2
9

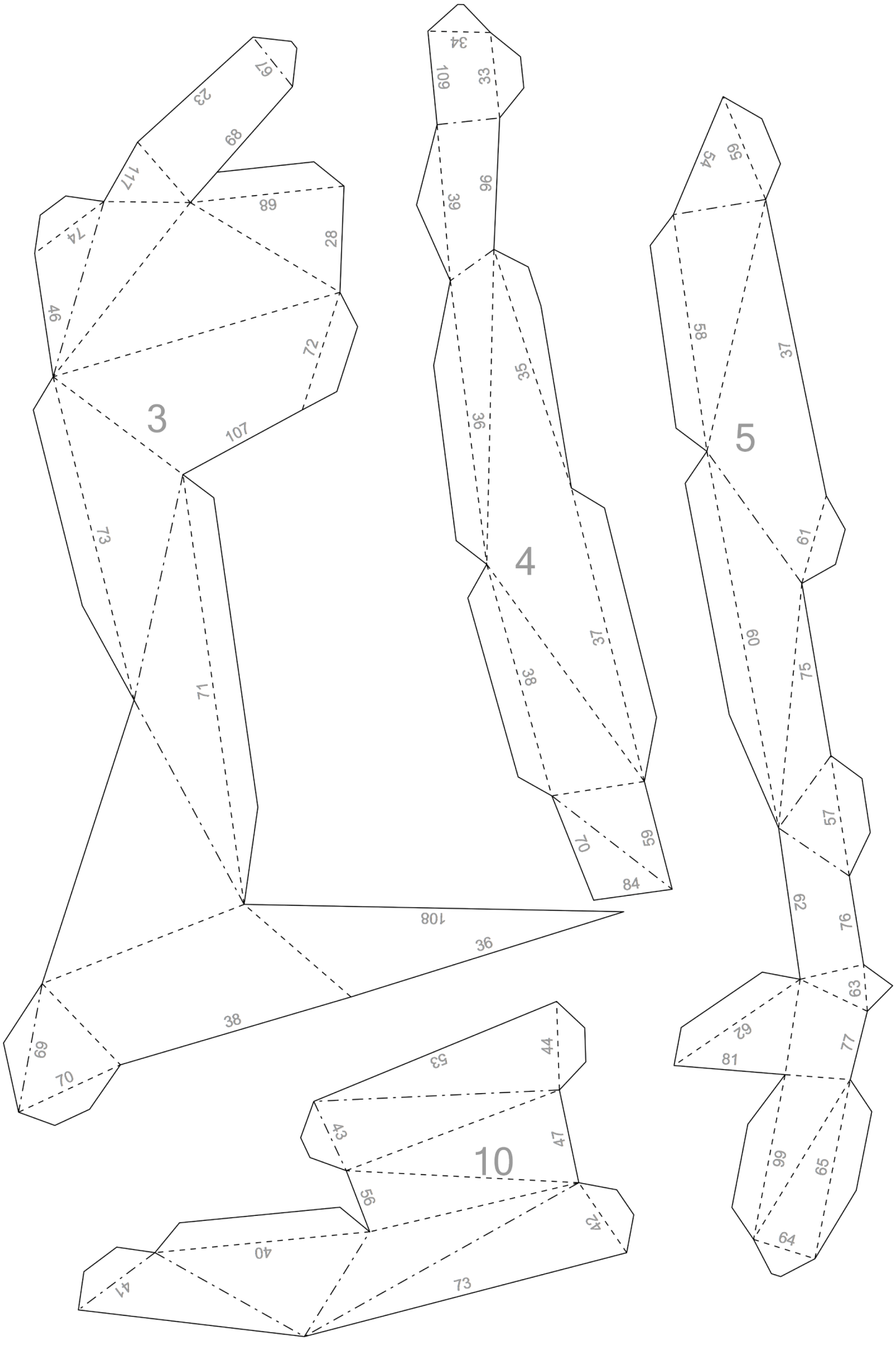
3
4
5
10

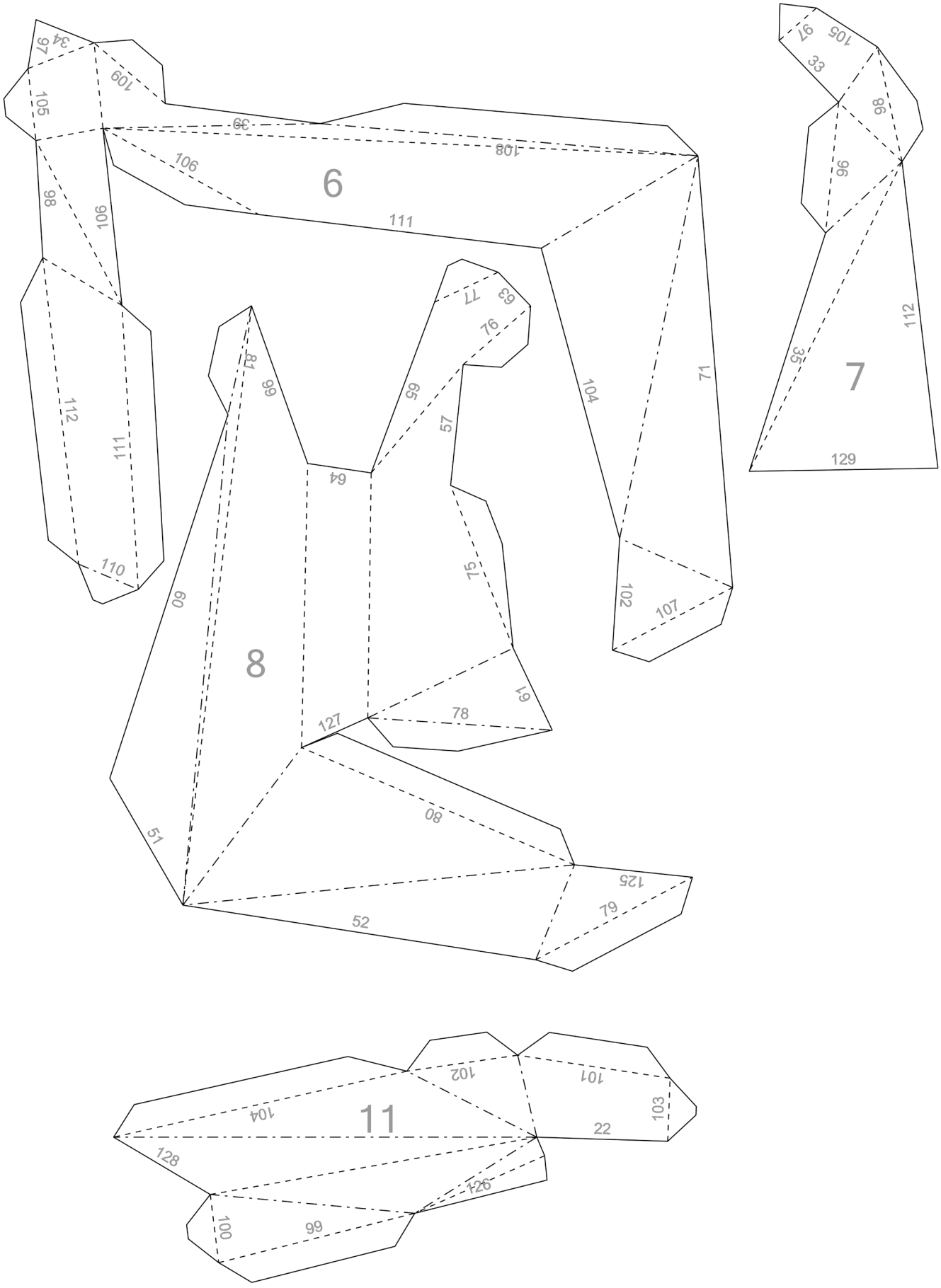
6
7
8
11
34
97
109
105
39
108
106
98
106
111
112
111
110
77
63
76
81
99
65
57
104
71
64
75
60
102
107
61
78
127
80
51
125
79
52
97
105
33
98
96
112
35
129
102
101
104
103
22
128
126
100
99

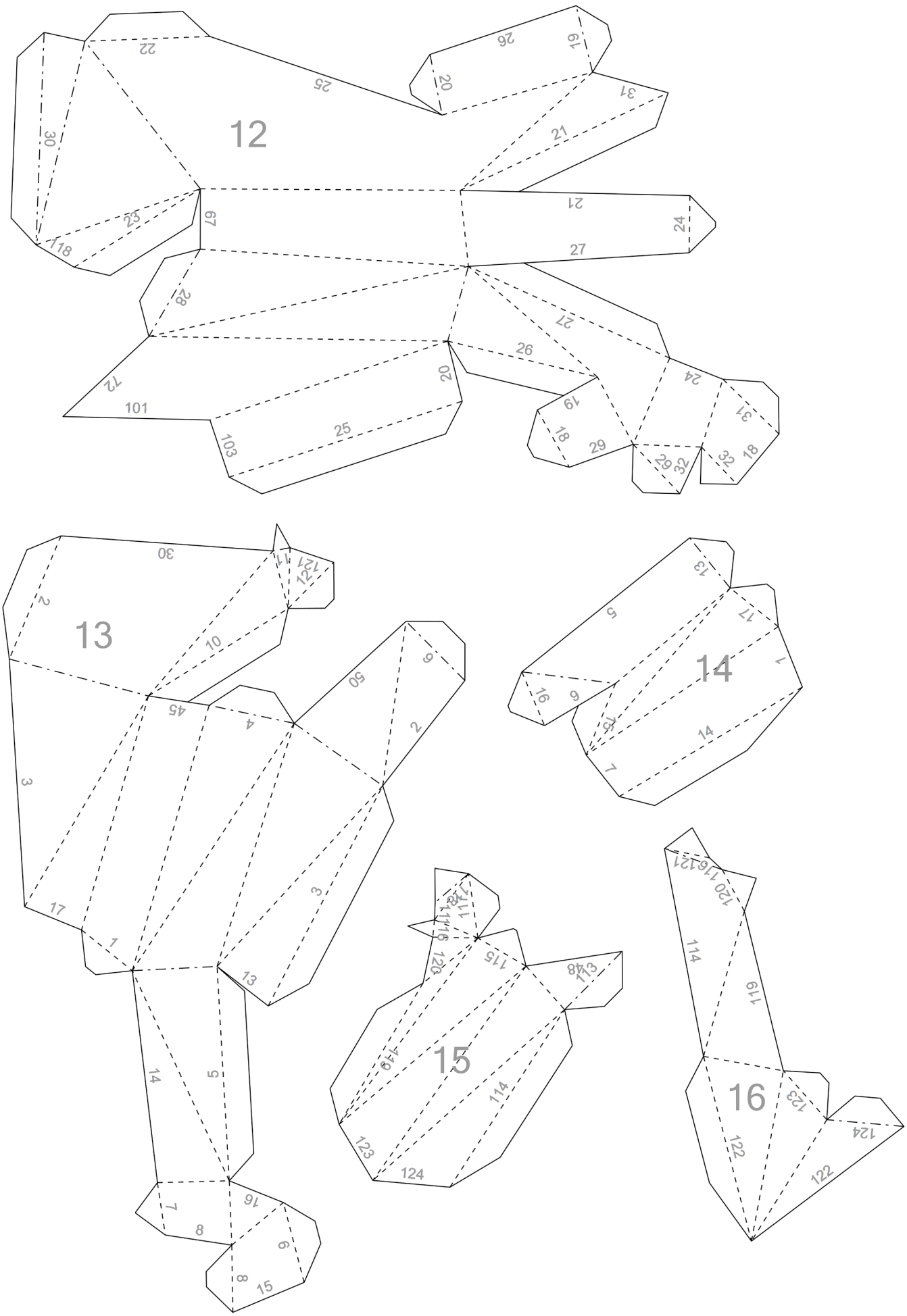
12
13
14
15
16