

NÁVOD NA SLEPENI MECHA (ROBOTA)„D9"

Vysvětlivky: Čárkovaná čára **- - - -** značí ohyb typu střecha nebo **A**
Čerchovaná čára _ ._ ._ ._ značí ohyb typu údolí nebo **V**

Slepte nejprve hlavní nosné torso. Na vrchní díl č.1 přilepte bočnice 2 a 3. na jejich spodní hranu nalepte díl č.4. Zvlášť si slepte břišní část z dílů č.5,6, na které příjde díl č.9 jenž má po stranách kapsy z dílů č.7 a 8. celou břišní část (díly 5,6,7,8,9) postupně vlepujte do torsa (díly 1.2.3.4). Začněte u spodního dílu č.4, přes hrany dílů 2 a 3 a nakonec celý tvar uzavřete přilepením dílu č.1 k dílu č.9. Na hotové hlavní nosné torso , konkrétně díl č.1, přilepte zásobník č.10 a výdechy motorů č.11 a 12. Na jeho přední část pak hmatové páčky č.13 a na vrchol dvojici antén č.14. Slepte středovou konzoli č.15. Tuto konzoli a hlavní nosné torso spojuje první osa otáčení. Uřízněte špejli velikosti dílu č.16 a protáhněte ji skrze nijak neoznačené otvory v dílu č.15 tak v hlavním nosném torsu (viz průhledná návodová kresba s osami). Na konce podtažené špejle vyčnívající z dílu č.15 nalepte černou záslepku č.17 a druhý konec zející z hlavního nosného torsa zalepte vrchlíkem č.18. na boky středového dílu č.15 nalepte válcové nástavce č.19.

Slepte nosnou část nohy z dílů č.20, 21, 22 a 23. Dále pak slepte chodidlo složené z předního dvou-válce č.27, na který navazují bočnice 25 a 26 zakončené patou č.24. Chodidlo je s nosnou částí nohy spojeno další osou – špejlí velikosti dílu č.28. Na oba konce provlečené špejle nalepte bílé záslepky č.17. Celý postup pro sestavení končetiny opakujte ještě jednou. Obě nohy spojuje se středovou konzolí (č.15 a 19) další osa-špejle velikosti dílu č.29. po provlečení příslušnými otvory (levá noha-středová konzole-pravá noha) nalepte na její konce záslepky č.30. Na „stehna"(díly č.22) obou noho nalepte příslušné štíty č.32. 32L na levou nohu a 32P na pravou nohu.

Slepte levou paži složenou z dílů č 33 a 34. Na díl č.34 nalepte raketomet č.31. Totéž platí i pro pravou paži (díly č. 41 a 42) a na dílu č.42 je taktéž připevněný raketomet č.31. Obě paže spojte s hlavním nosným torsem poslední osou-špejlí velikosti dílu č.50. Na oba konce provlečené špejle nalepte bílé záslepky č.17. Následovně slepte levou zbraň. Nosná část je složená z nosného dílu č. 35 malého zásobníku č.36 a kolejnice č. 37. Na slepenou nosnou část zbraně přilepte směšovač č.38, dva gelové kanistry č.40, ruku č.39 a ramenní štít č.49. Dbejte na orientaci značet TOP proti sobě. Složenou „kolejnicovou" zbraň s rukou nalepte na příslušné místo na levé paži. Slepte pravou zbraň. Její nosná část je složená z nosného dílu č.43 a malého zásobníku č.44. Na tuto nosnou část nalepte vrhač č.46, zapalovač č.47, zapalovací cívku č 45, dva gelové kanistry č.40, pravou ruku č 48 a ramenní štít č.49. Opět dbejte na orientaci značek TOP. Složenou „energetickou" zbraň s rukou nalepte na příslušné místo na pravou paži.....

Gratulujeme, Mechanická potvůrka D9 je na světě:o)



ALIENS papercraft .com
SULACO.cz

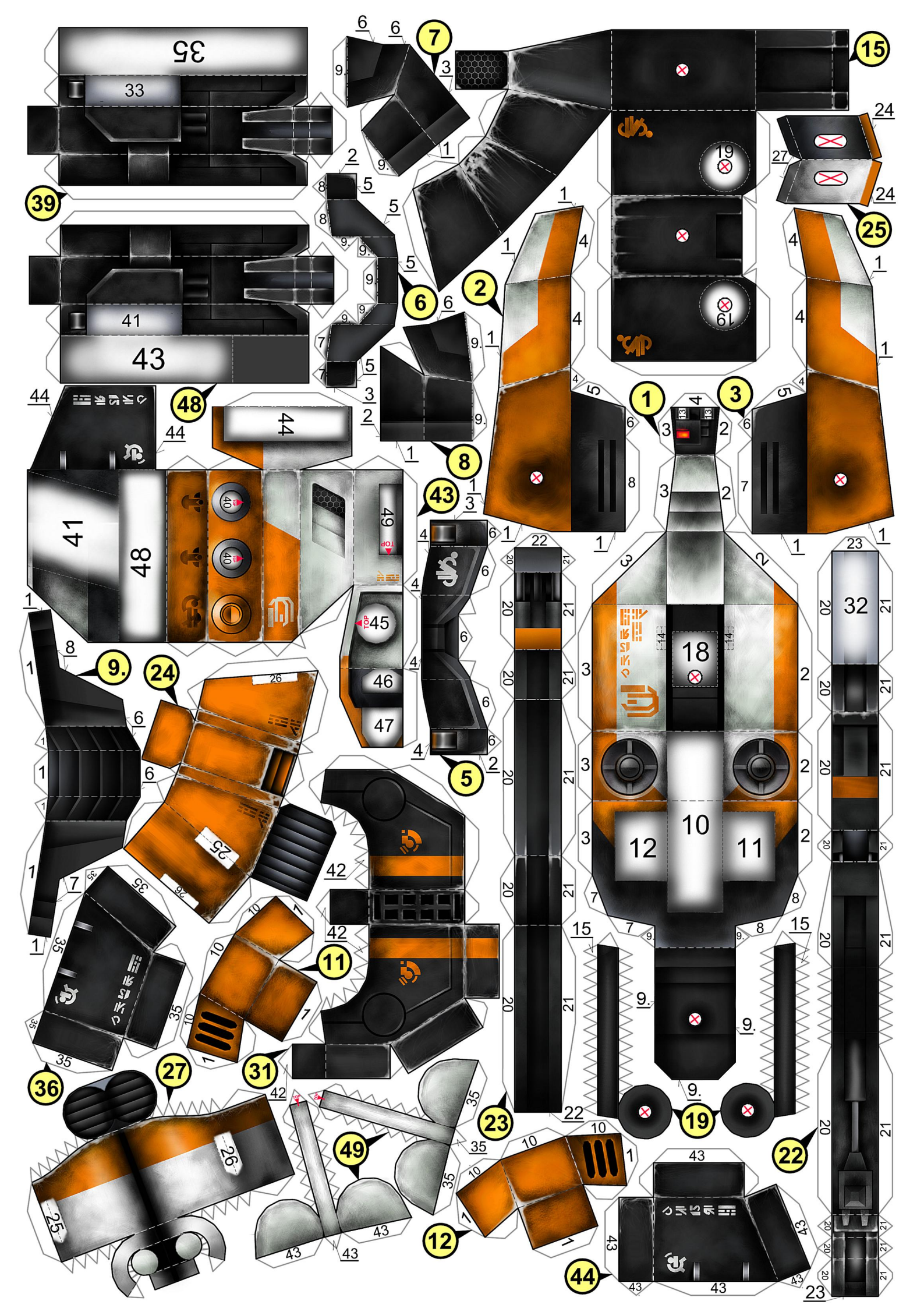


22
32 P
22
32 L
23
23
20
22
23
22
28
28
17
21
23
23
22
22
14
1
1
23
23
22
31
17
16
50
22
22
22
22
23
22
20
23
21
23
22
34
34
34
1
2
3
4
3
2
1
2
5
5
34
5
5
3
23
22
22
22
23
22
41
41
41
42
42
33
39
35
34
1
43
48
42
42
42
41
34
41
42
42
42
41
14
1
1
10
27
1
12
1
1
26
25
46
18
1
34
33
37
35
35
49
TOP
43
38
TOP
37
36
13
37
40
40
35
36
37
39
33
37
37
36
43
43
36
47
33
33
33
33
33
33
33
33
33
31
31
22
22
22
22

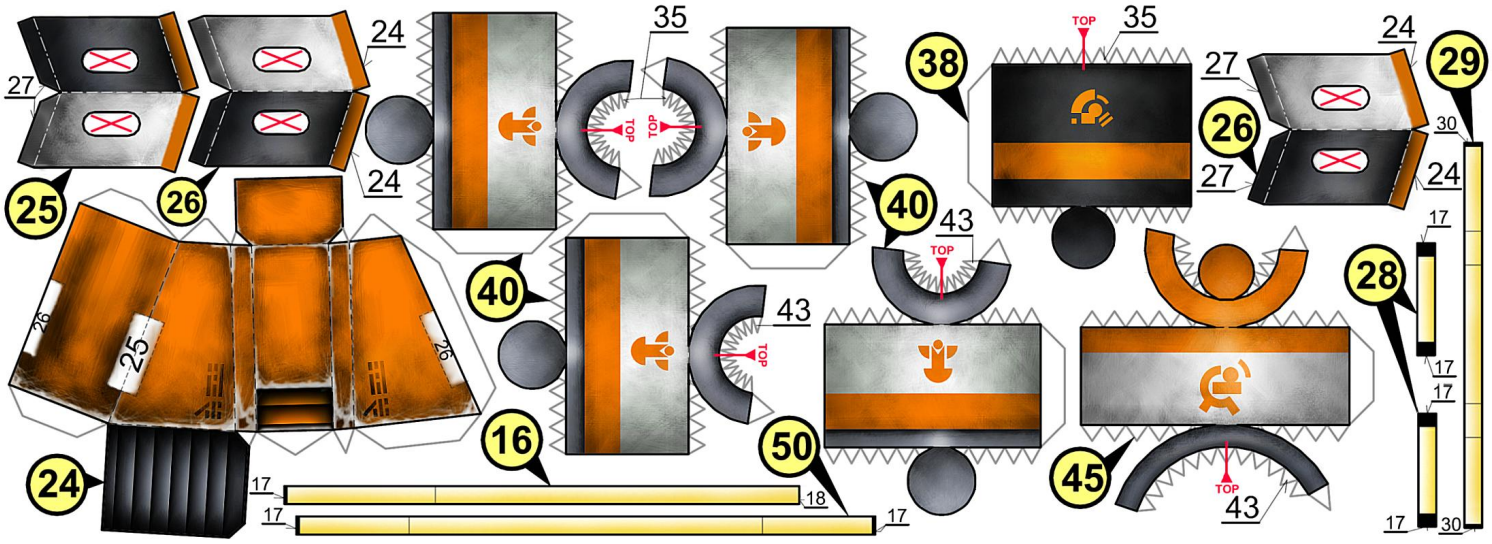

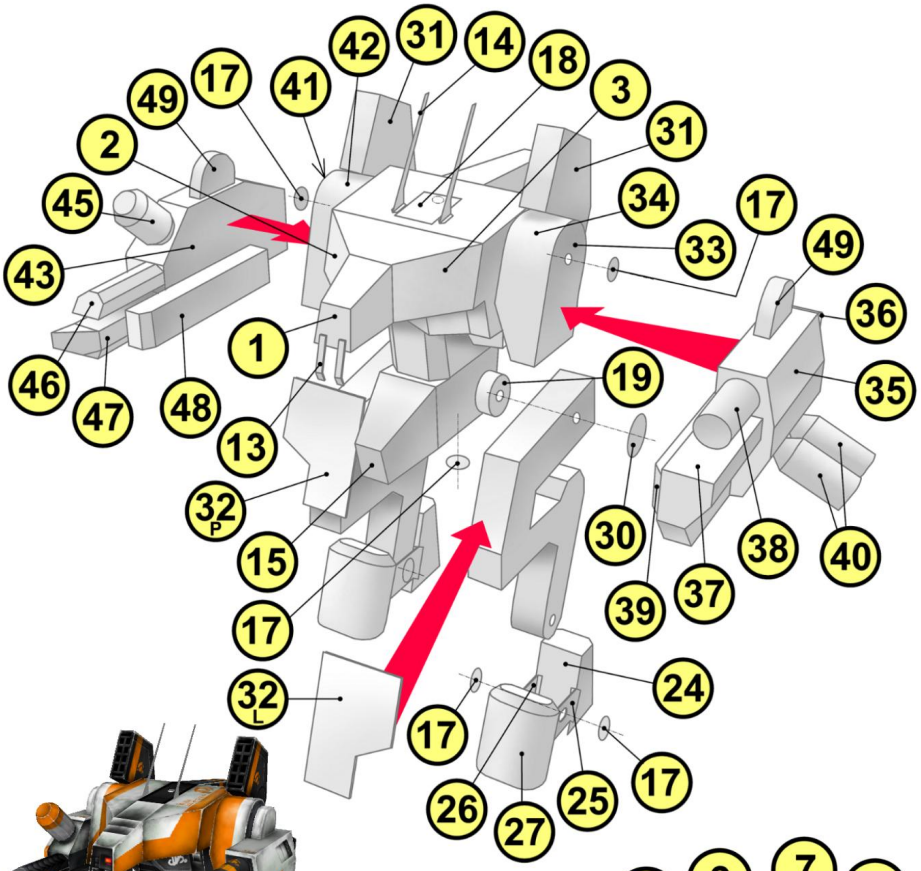

Otáčející se osy

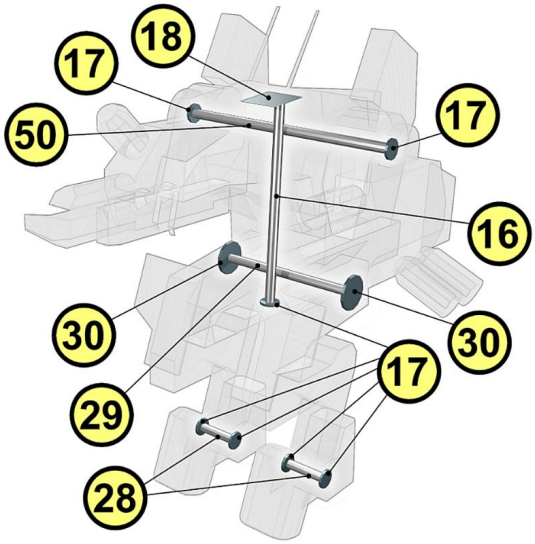



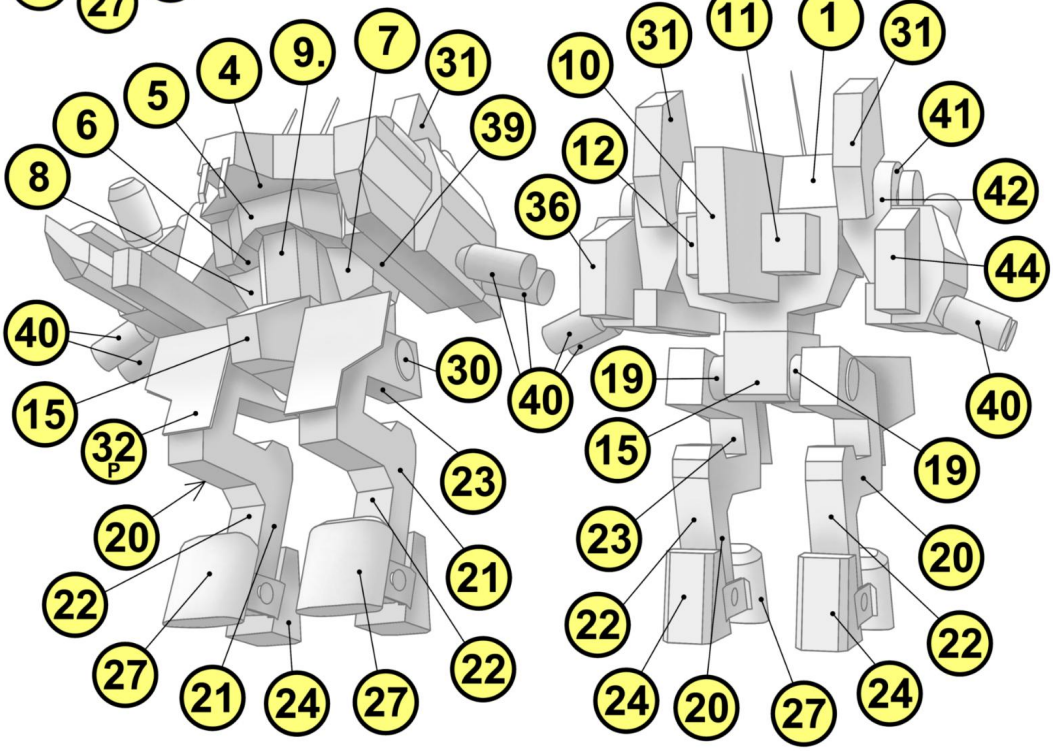



ALIENS paper.craft .com

SULACO.cz