Maintenance Drone03 "Louie"

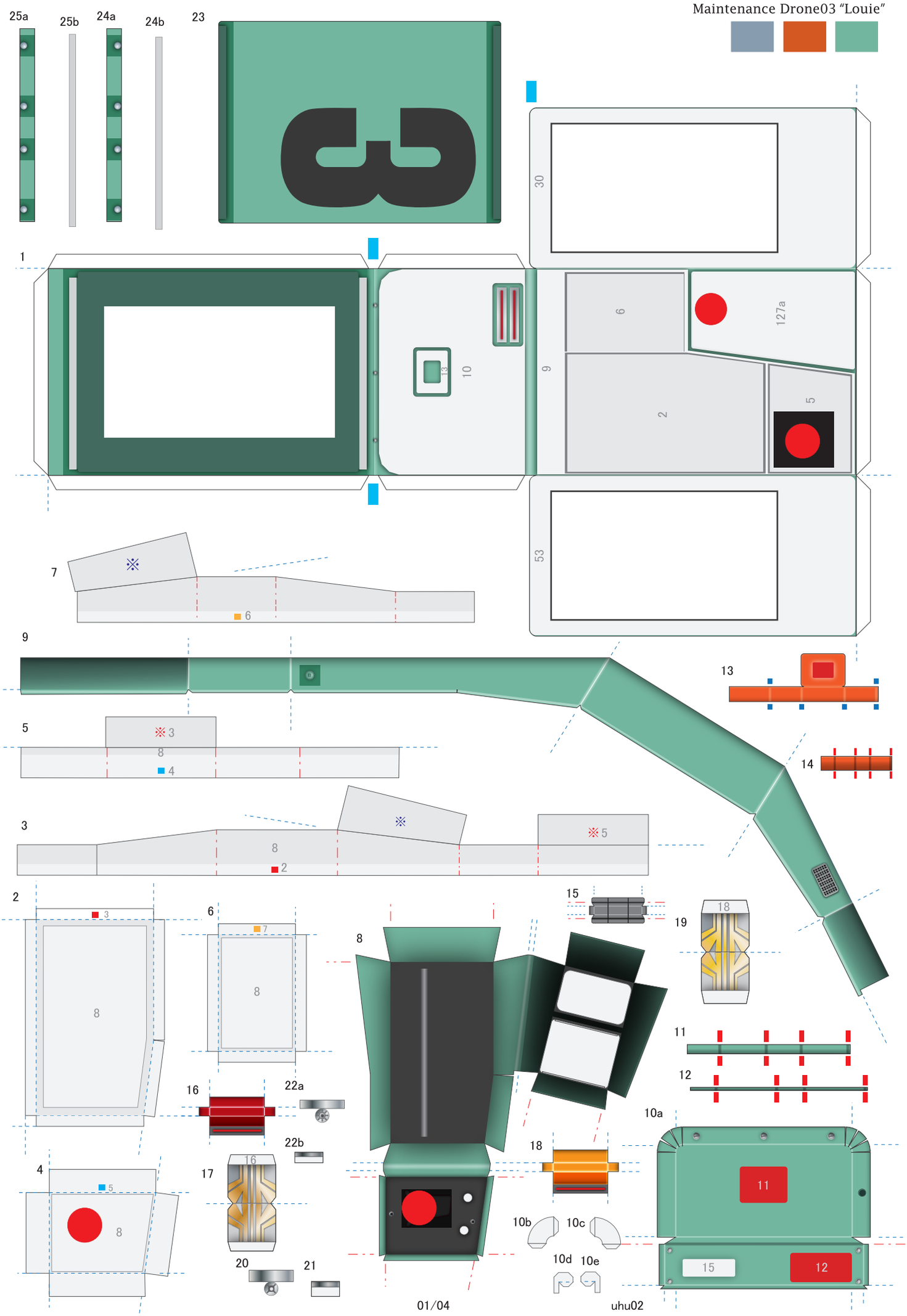

Maintenance Drone03 “Louie”

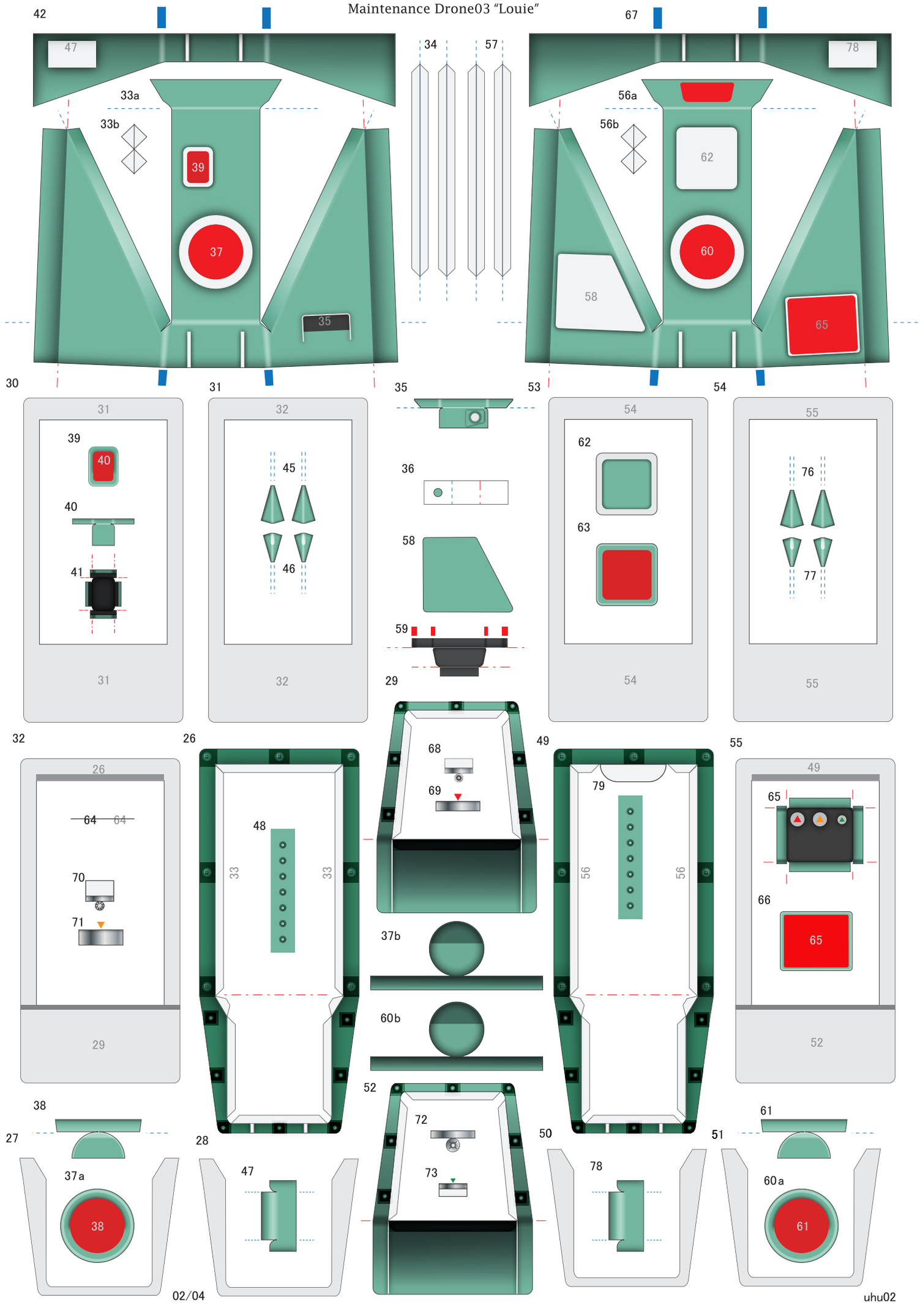

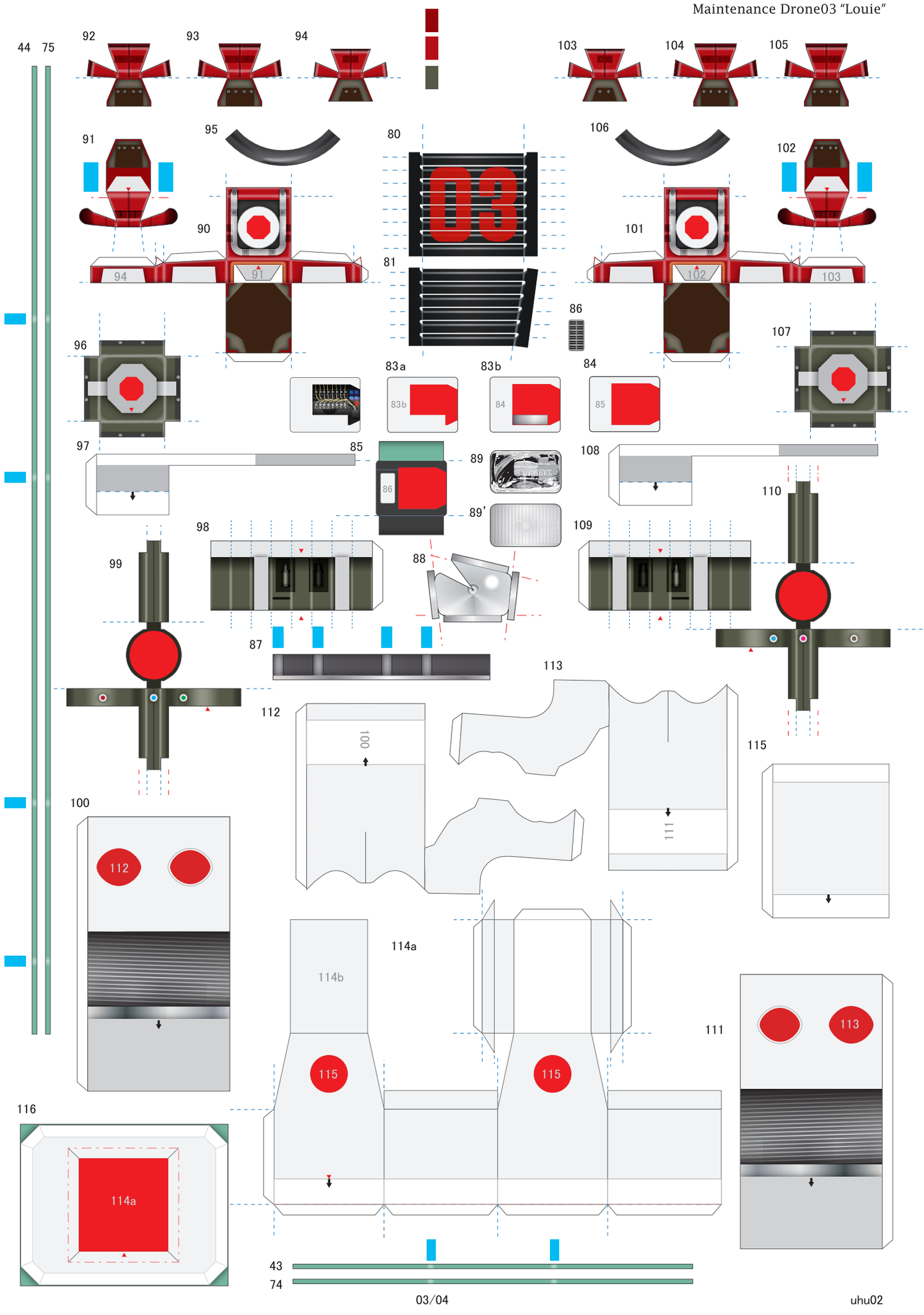
44
75
92
93
94
103
104
105
91
95
80
106
102
90
101
81
94
91
102
103
86
96
107
83a
83b
83b
84
84
85
97
85
89
108
86
110
89’
98
109
99
88
87
113
112
100
111
115
100
112
114a
114b
115
115
111
113
116
114a
43
74

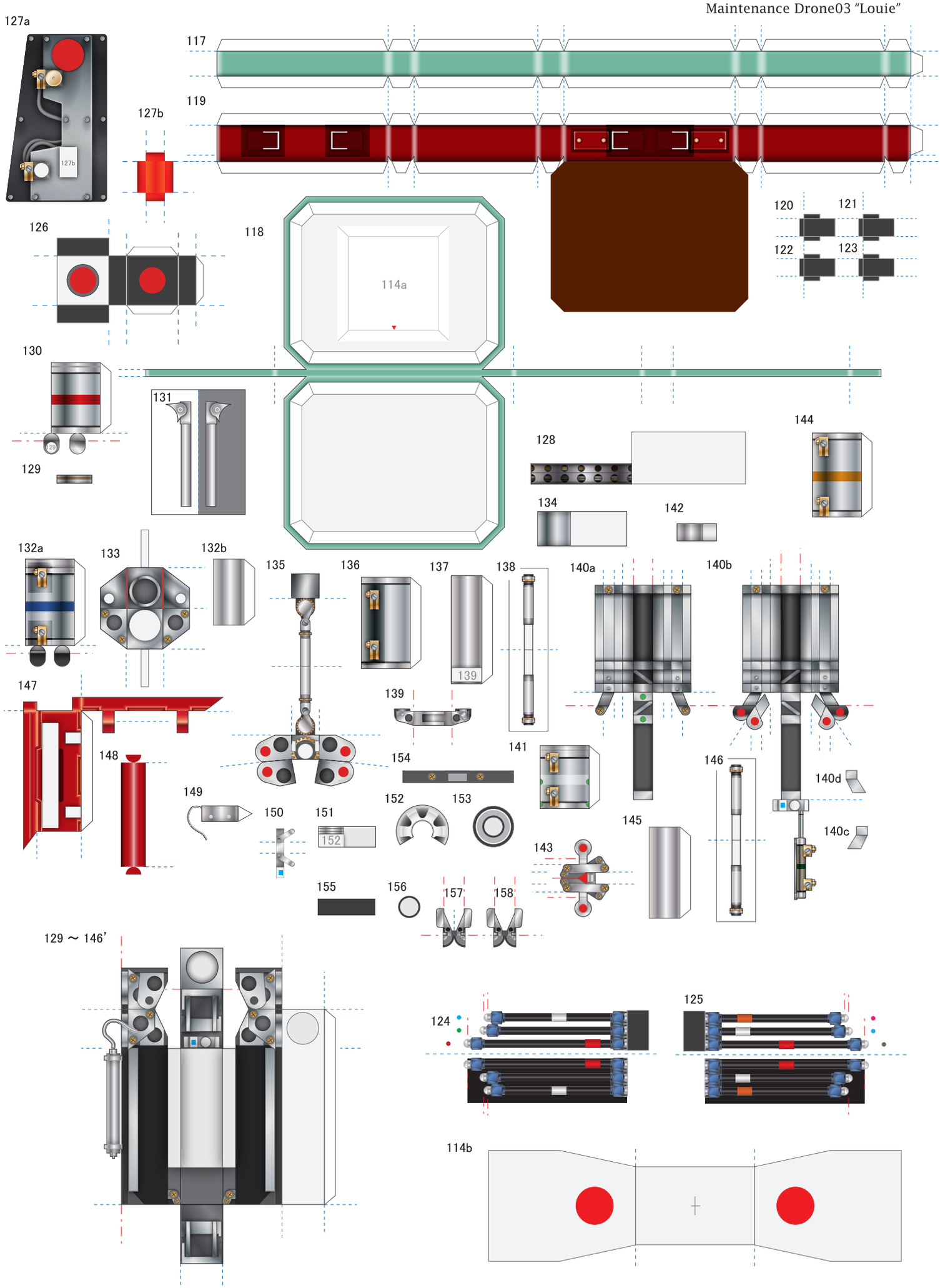
127a
117
119
127b
126
118
120
121
122
123
114a
130
131
129
128
144
134
142
132a
133
132b
135
136
137
138
140a
140b
139
147
148
154
141
146
140d
149
150
151
152
153
145
140c
143
155
156
157
158
129 ～ 146’
124
125
114b