Maintenance Drone01 "Dewey"

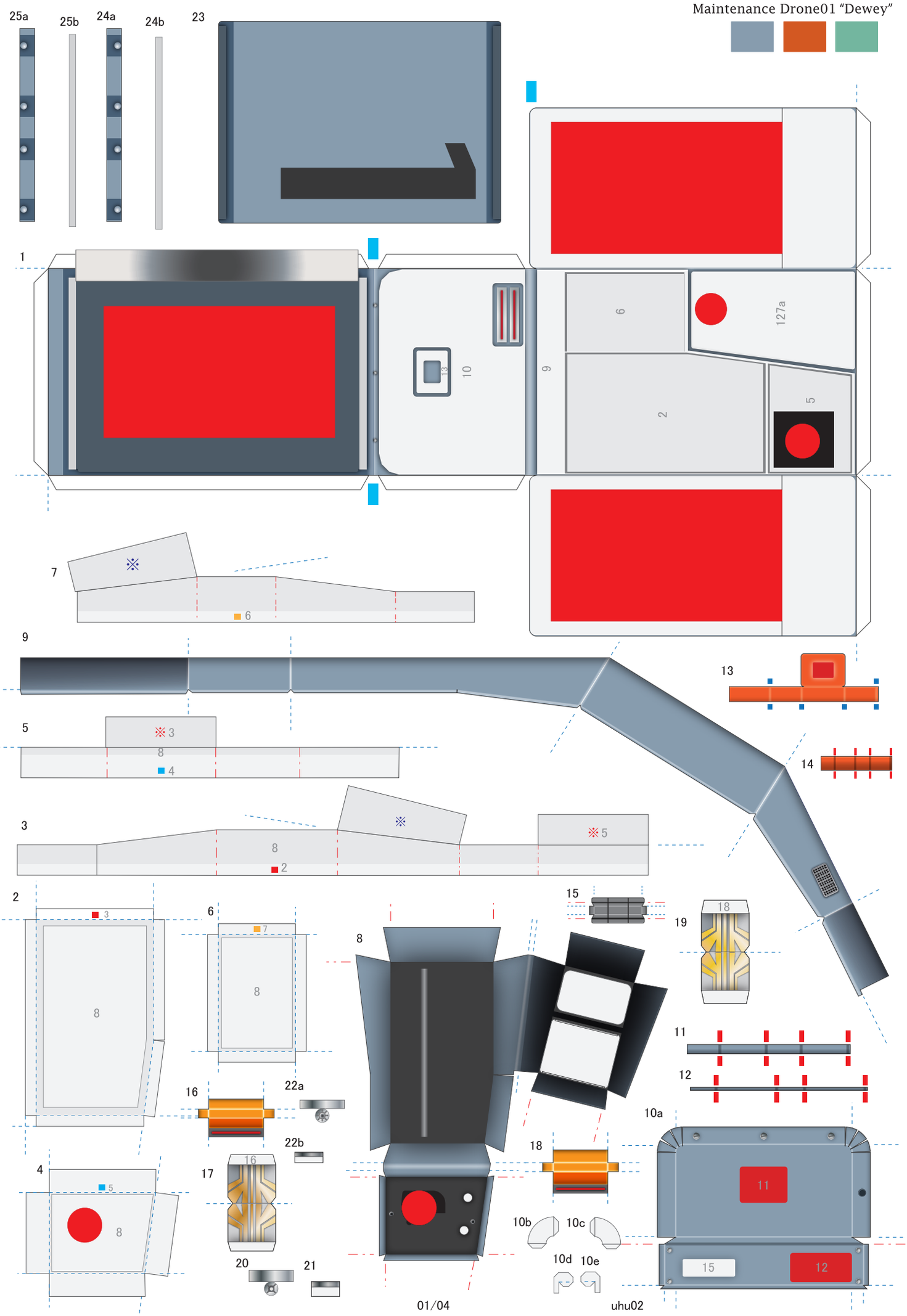

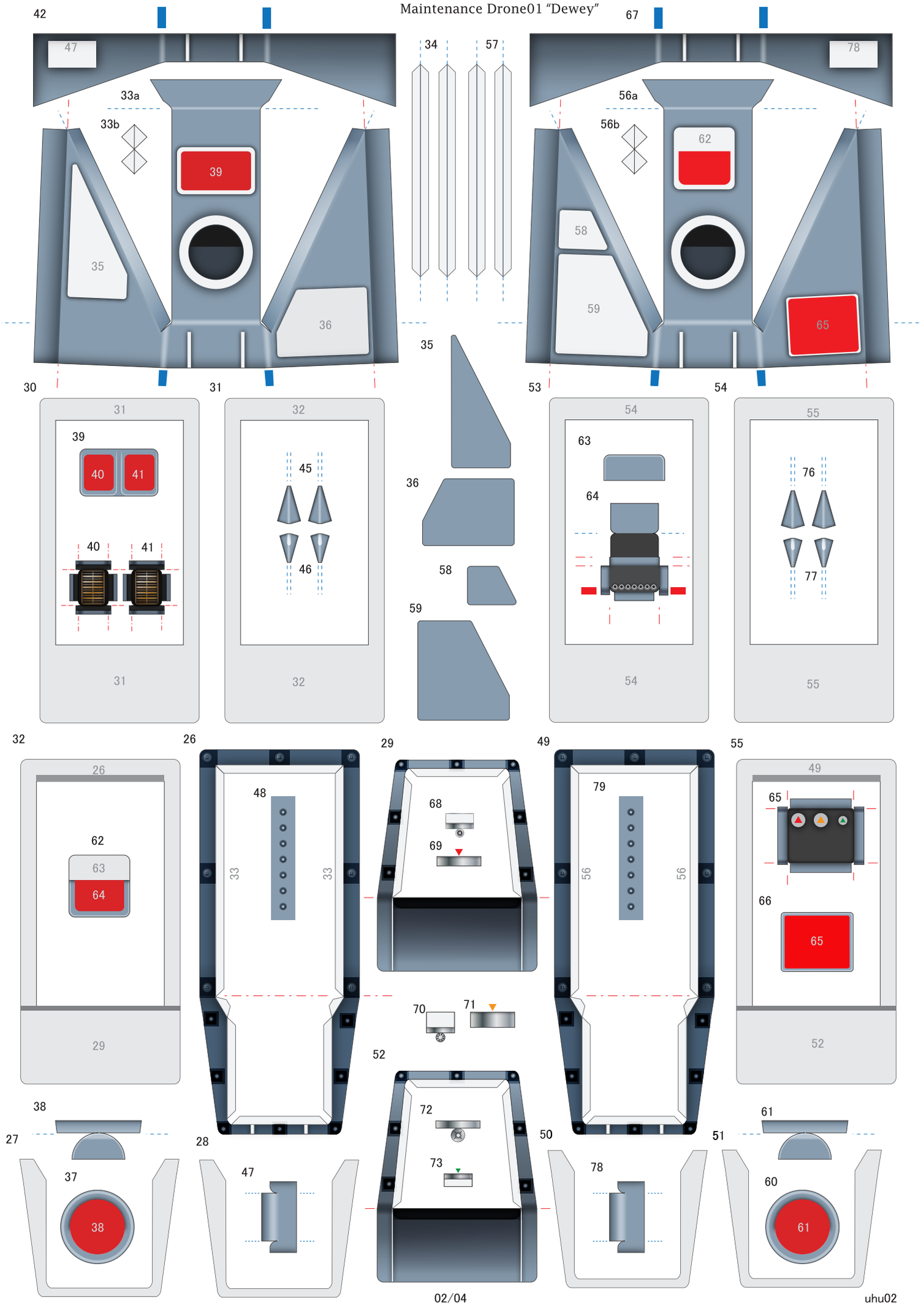
42
47
33a
33b
39
35
36
34
57
67
78
56a
56b
62
58
59
65
30
31
53
54
31
39
40
41
40
41
31
32
45
46
32
35
36
58
59
54
63
64
54
55
76
77
55
32
26
26
62
63
64
29
48
33
33
29
68
69
70
71
52
72
73
52
49
79
56
56
49
65
66
65
52
38
27
37
38
28
47
50
78
51
61
60
61

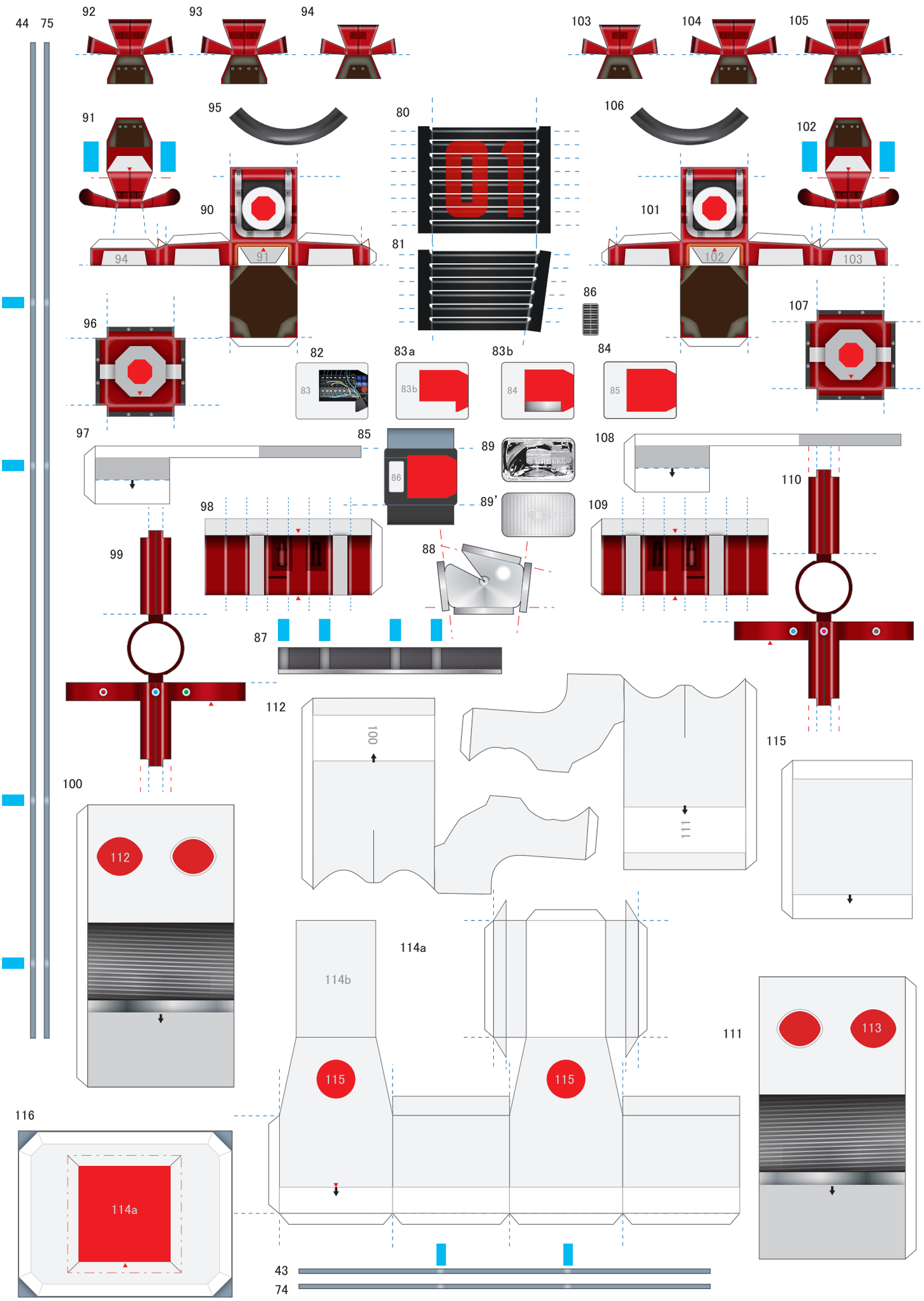
44
75
92
93
94
103
104
105
91
95
80
106
102
90
101
81
94
91
102
103
86
96
107
82
83a
83b
84
83
83b
84
85
97
85
89
108
110
86
98
89’
109
99
88
87
112
100
115
111
112
114a
114b
115
115
111
113
116
114a
43
74

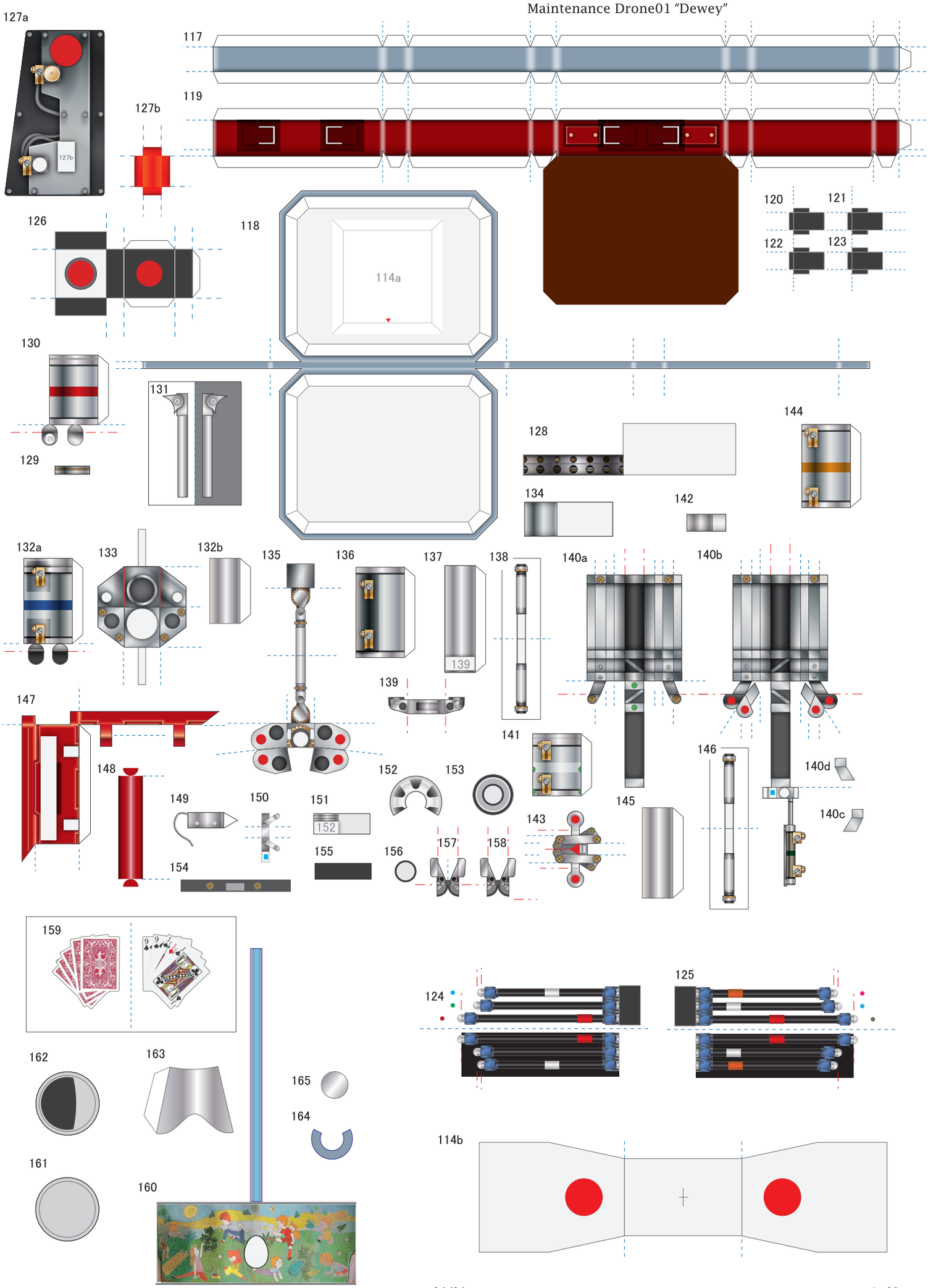
127a
117
119
127b
126
118
120
121
122
123
114a
130
131
129
128
144
134
142
132a
133
132b
135
136
137
138
140a
140b
139
147
148
141
146
140d
140c
149
150
151
152
153
145
143
154
155
156
157
158
159
162
163
165
164
161
160
124
125
114b
04/04
uhu02