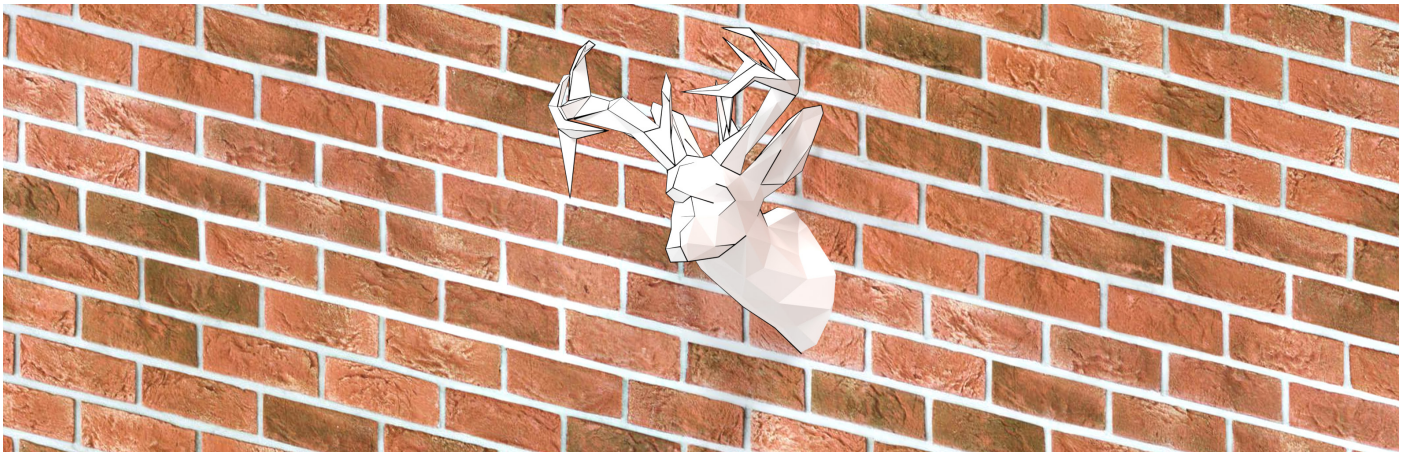

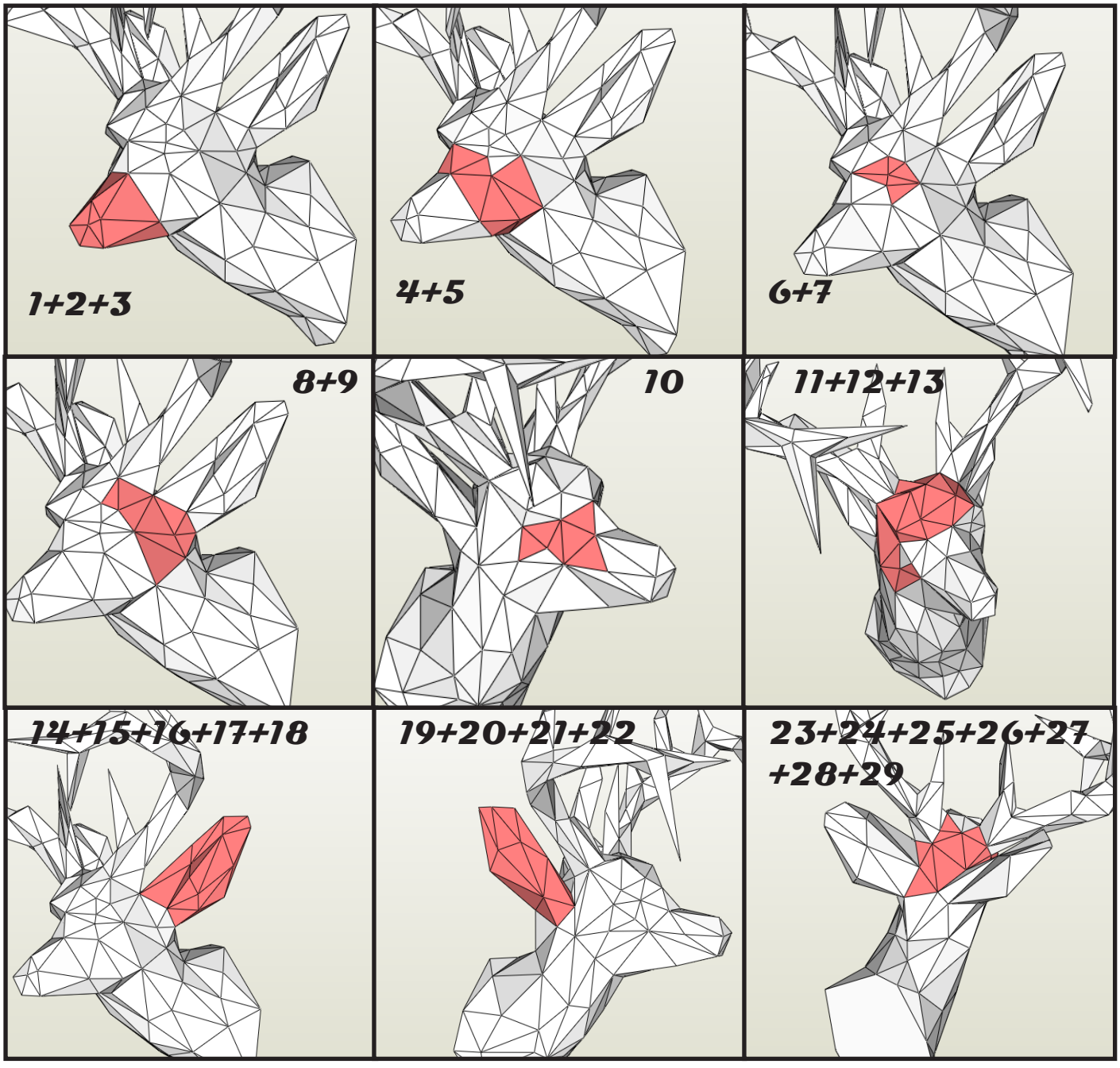
1+2+3
4+5
6+7
8+9
10
11+12+13
14+15+16+17+18
19+20+21+22
23+24+25+26+27
+28+29

30+31+32+33+34
+35+36+37+38

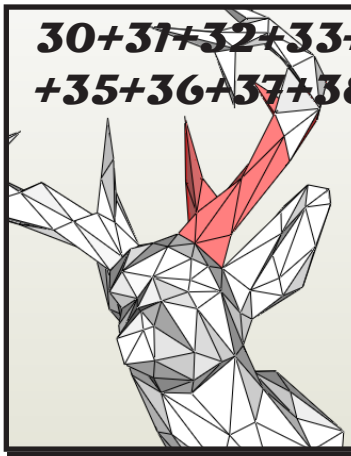

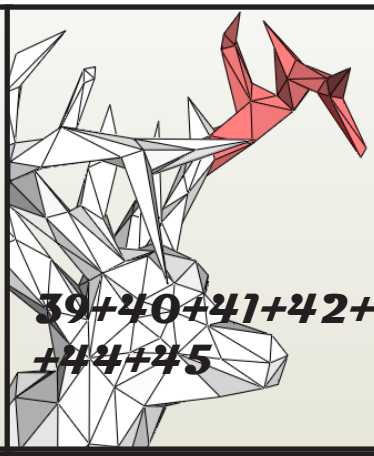

39+40+41+42+43
+44+45

46+47+48+49+50
+51+52



53+54

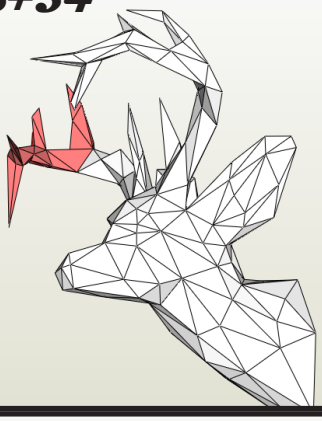

55

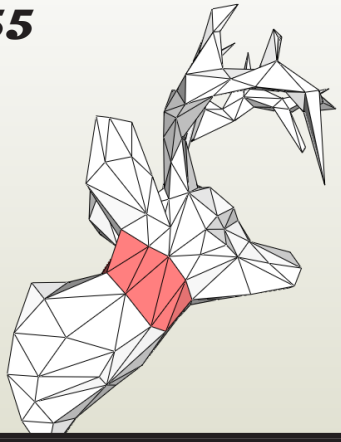

56+57

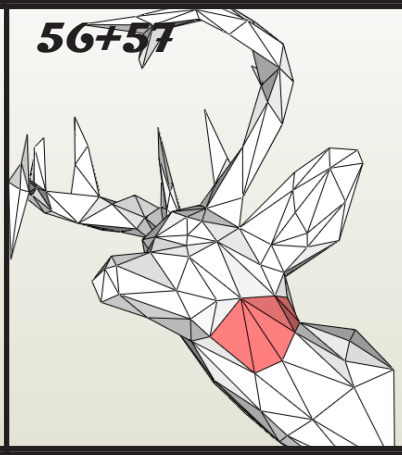

58+59+60

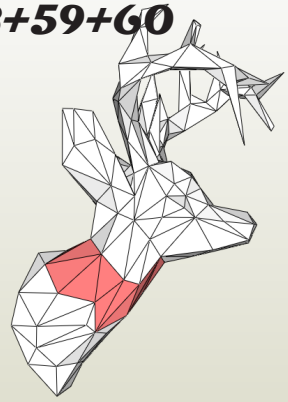

61+62

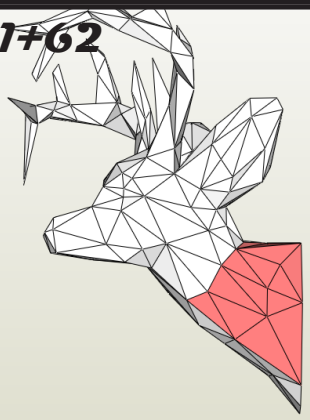

63+64

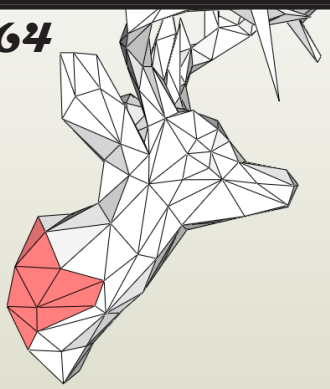

65

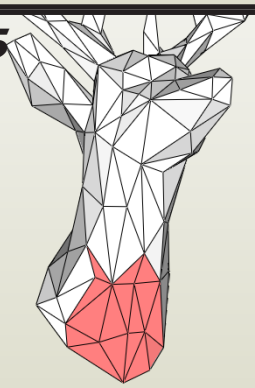

66

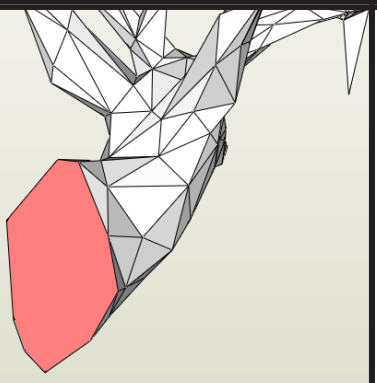

23+24+25

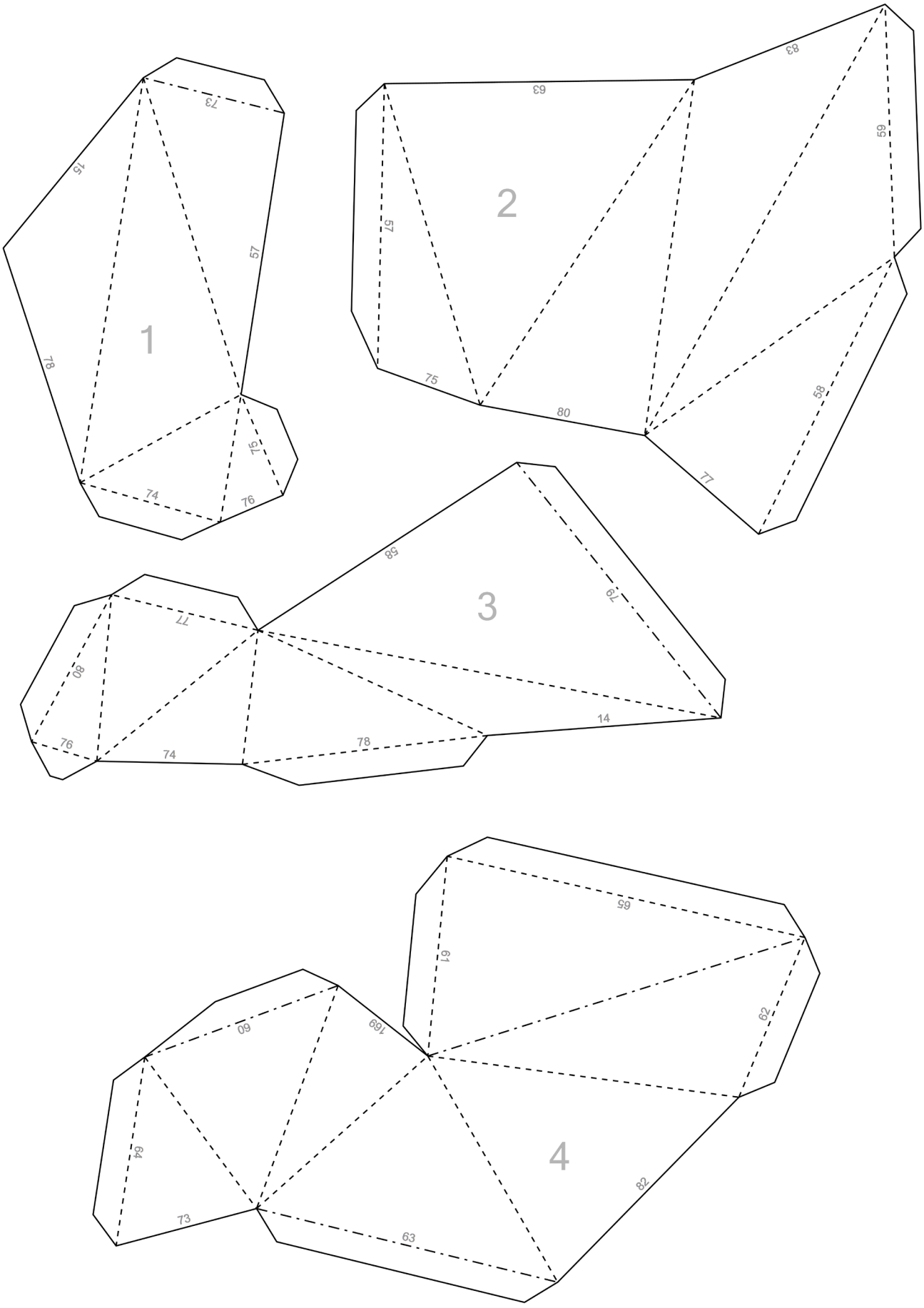
1
2
3
4
73
15
57
78
75
74
76
63
83
59
57
75
80
58
77
58
79
77
80
76
74
78
14
65
61
62
60
169
64
73
63
82

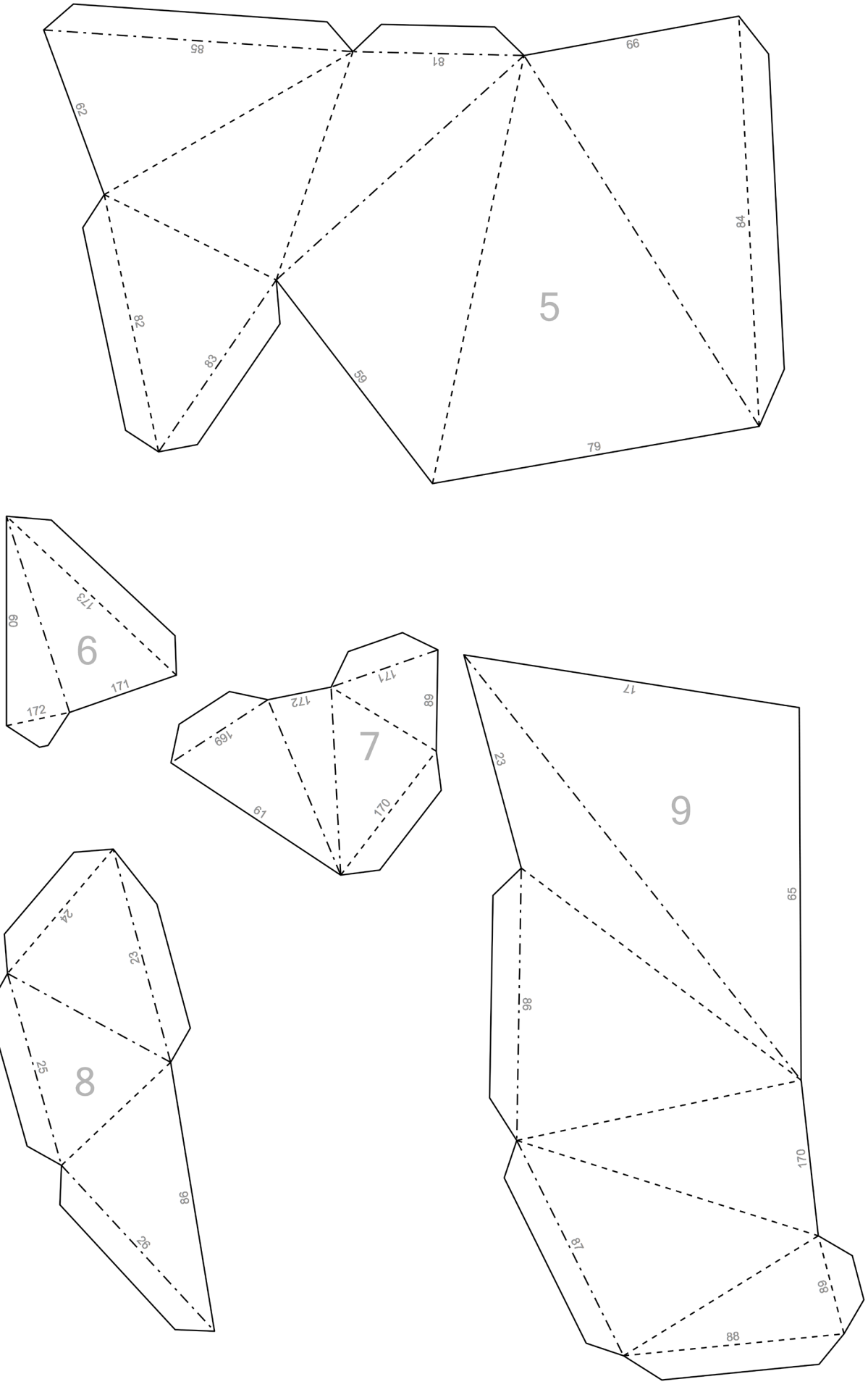
5
85
81
99
62
84
82
83
59
79
6
60
173
171
172
7
171
172
89
169
61
170
9
17
23
65
86
170
87
89
88
8
24
23
25
86
26

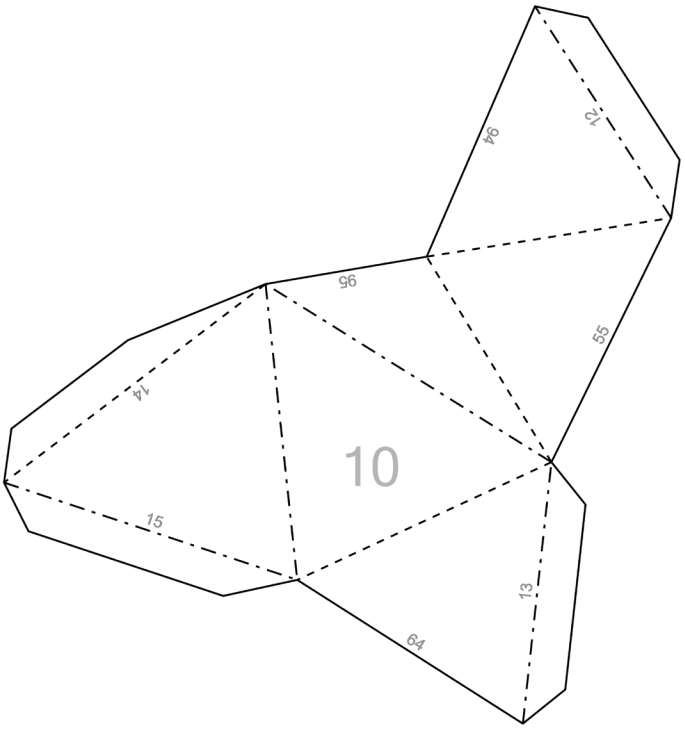
10
12
94
95
55
14
15
13
64

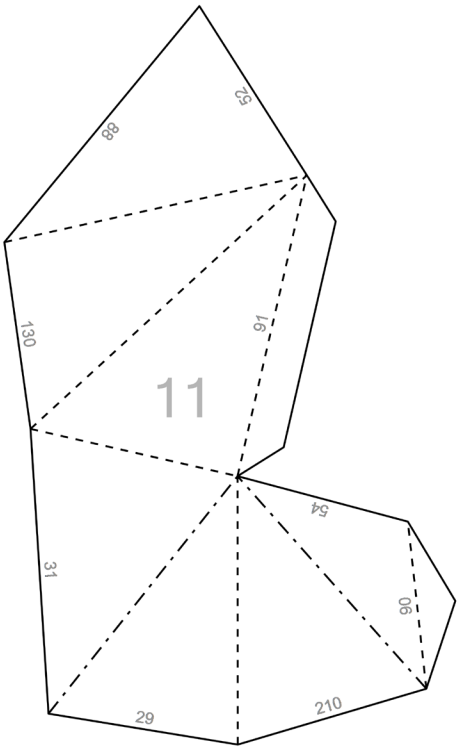
11
52
88
130
91
54
31
90
29
210

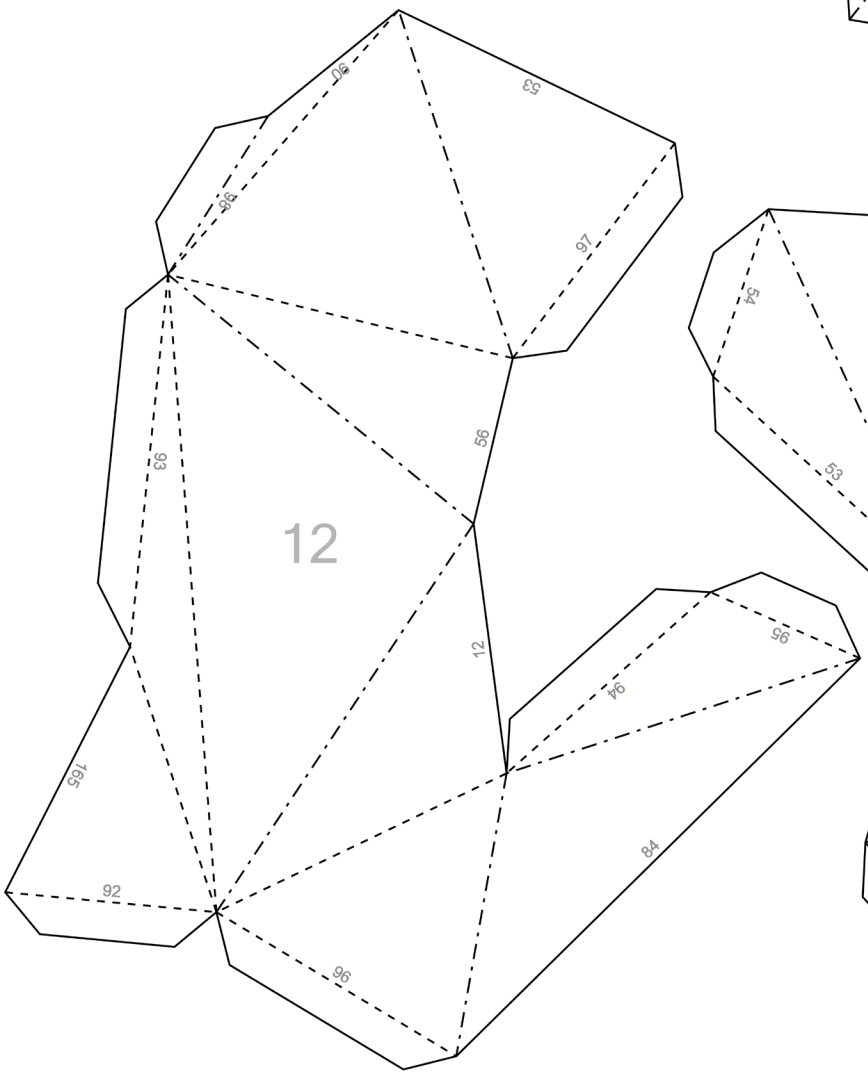
12
90
53
98
97
56
93
12
95
94
165
84
92
96

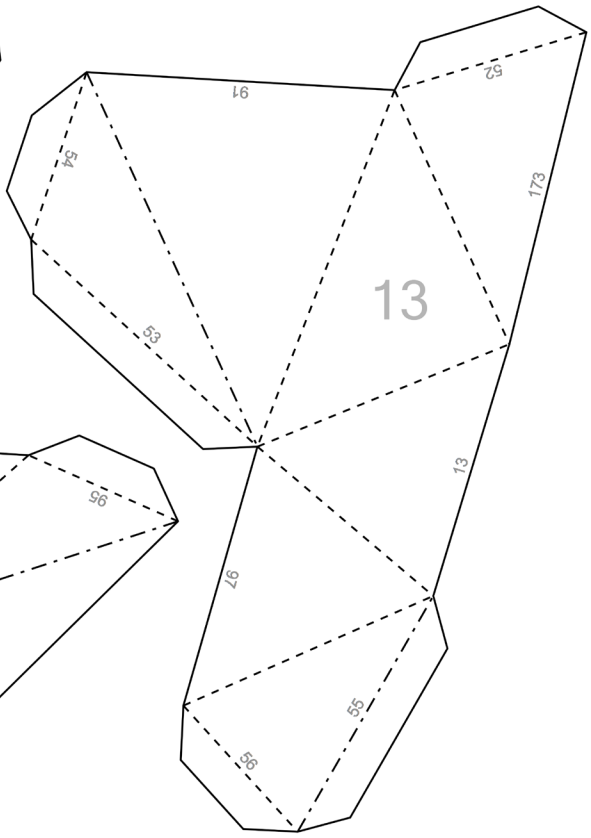
13
91
52
54
173
53
13
97
55
56

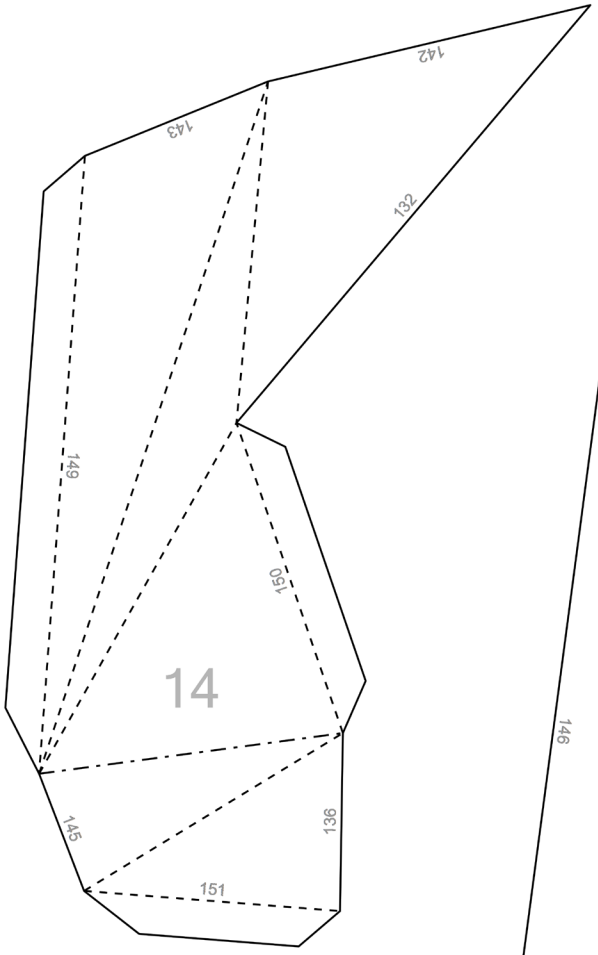
142
143
132
149
150
14
145
136
151

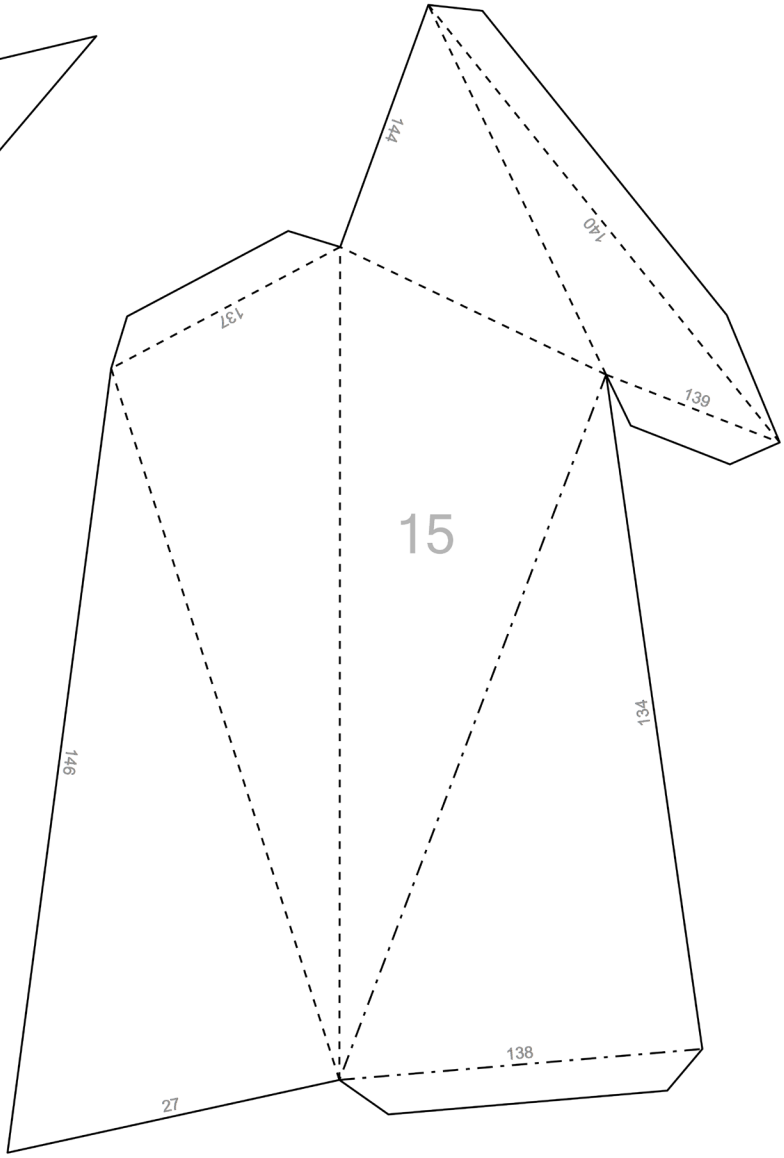
144
140
137
139
15
146
134
138
27

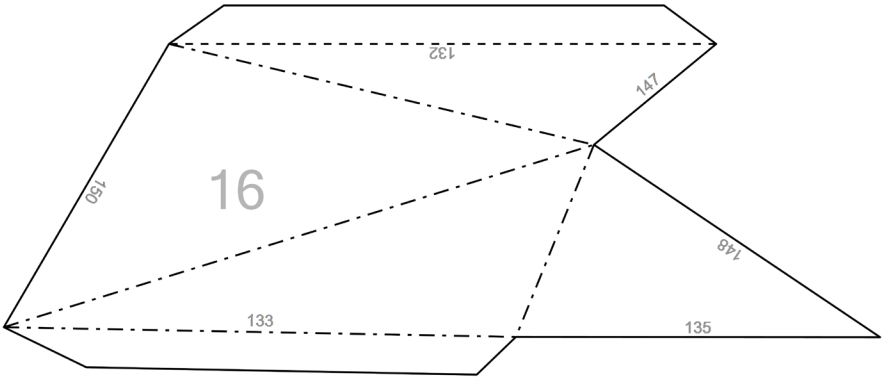
132
147
150
16
148
133
135

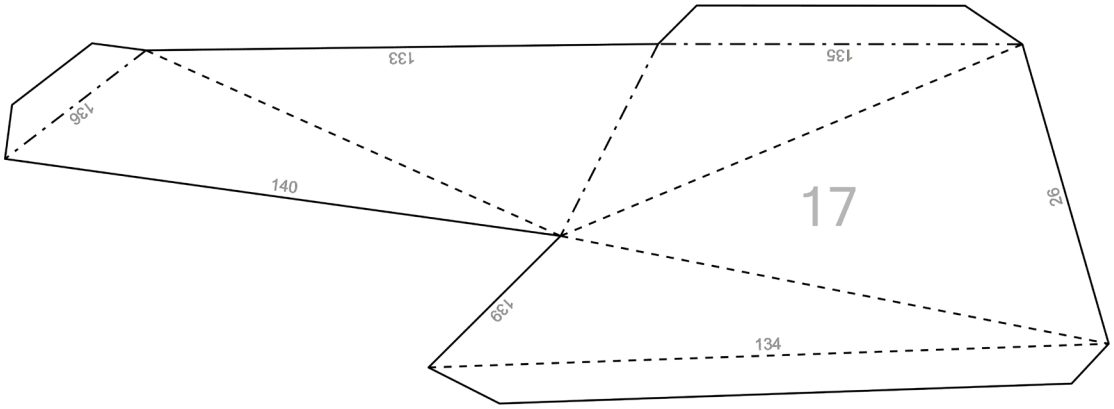
133
135
136
140
17
26
139
134

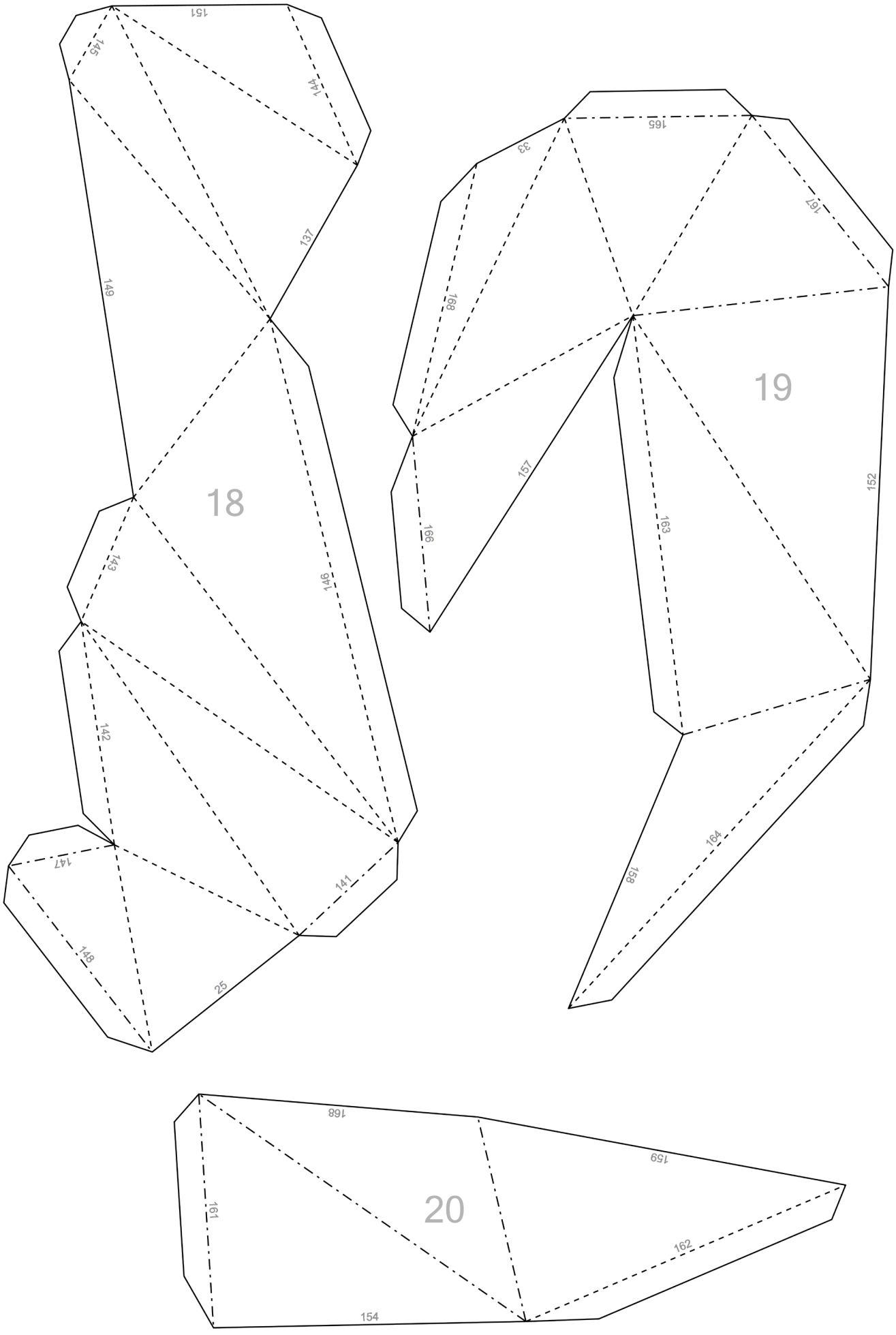
151
145
144
137
149
18
143
146
142
147
141
148
25
165
33
167
168
19
157
152
166
163
158
164
168
159
161
20
162
154

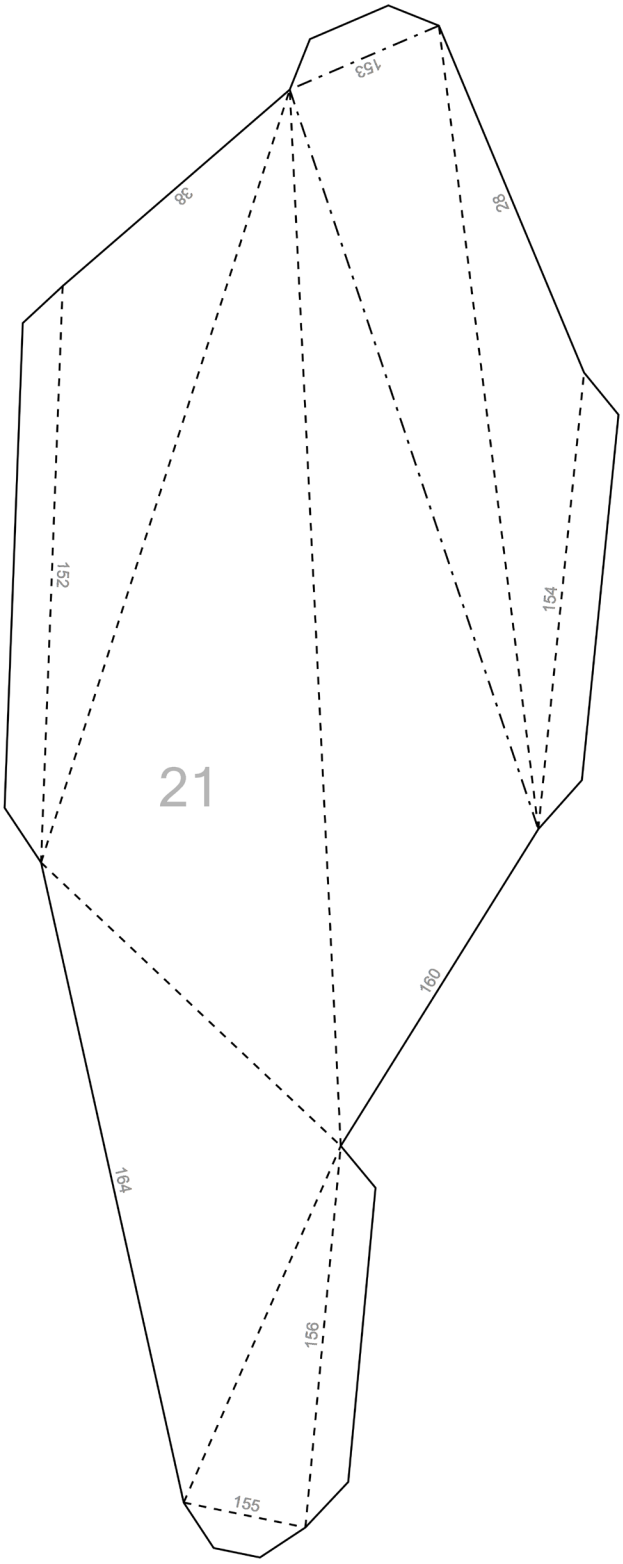
153
38
82
152
154
21
160
164
156
155

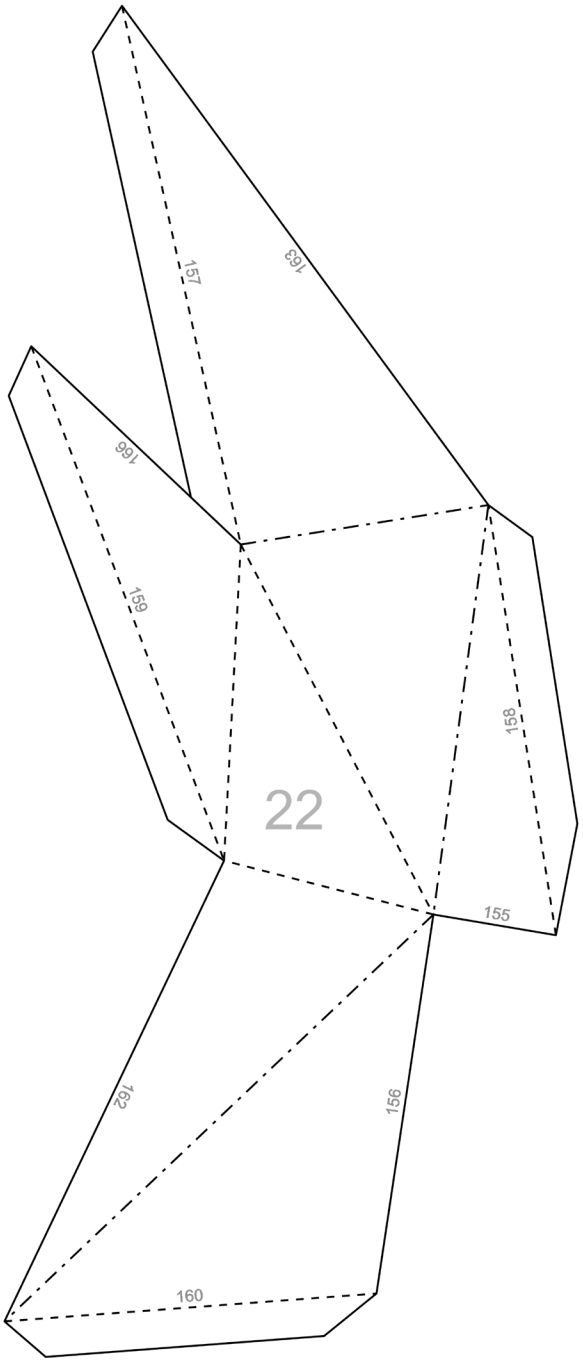
163
157
166
159
158
22
155
162
156
160

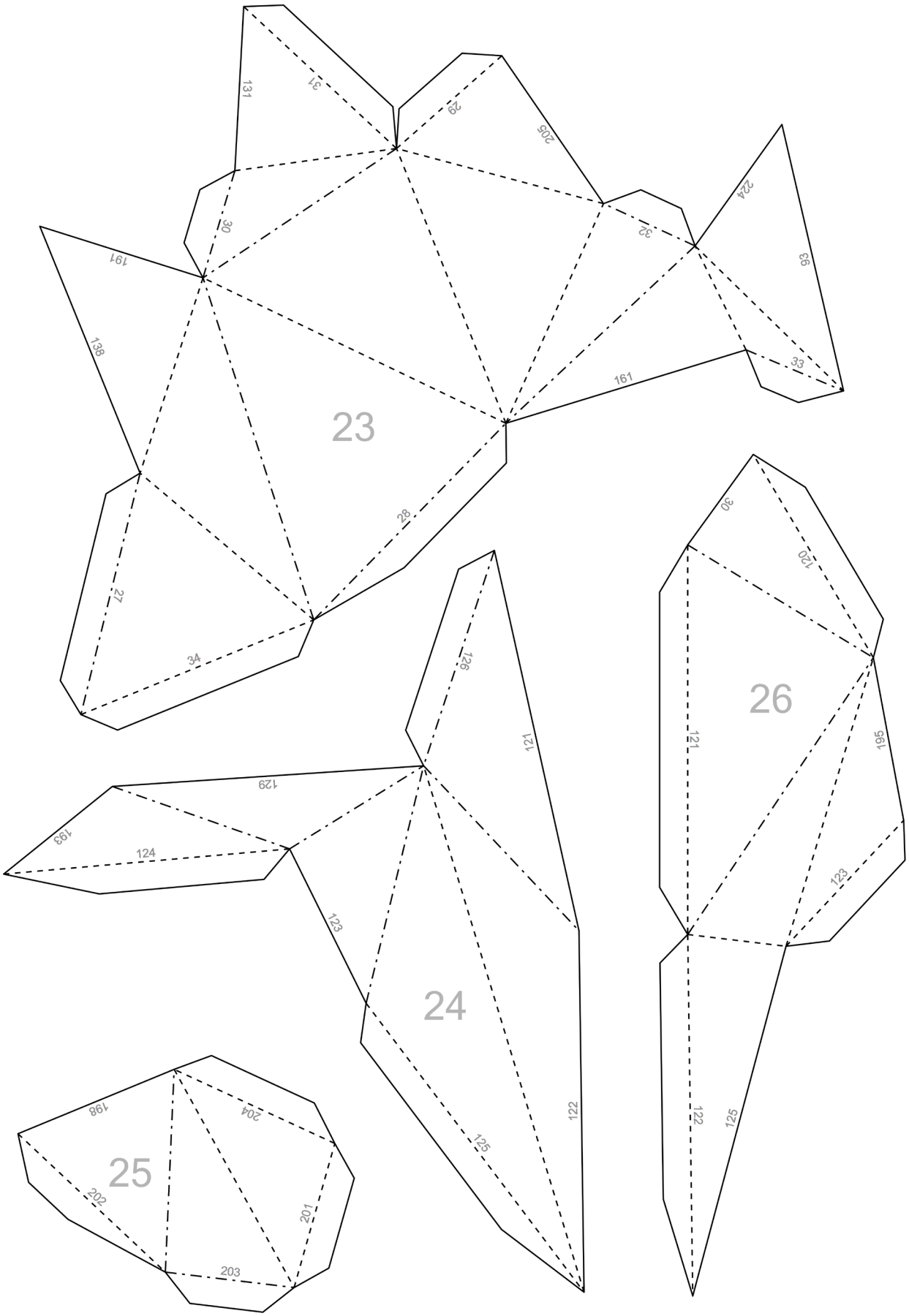
23
131
31
29
205
224
93
33
32
30
191
138
161
28
27
34
24
126
121
129
193
124
123
122
125
25
198
204
202
201
203
26
30
120
121
195
123
122
125

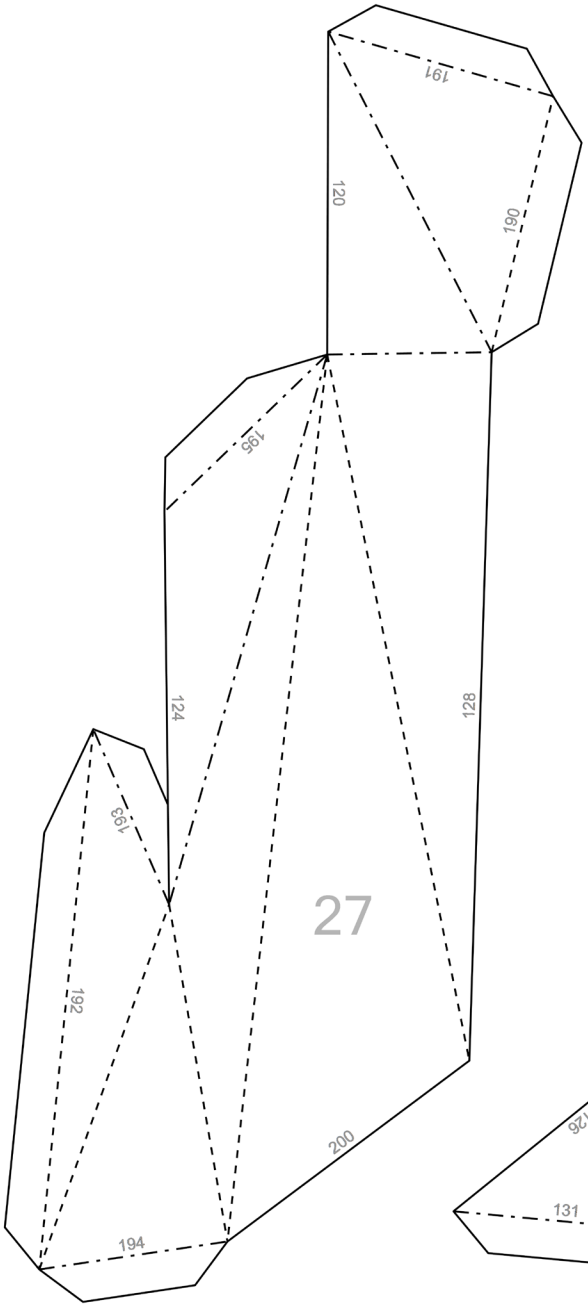
191
120
190
195
124
128
193
27
192
200
194

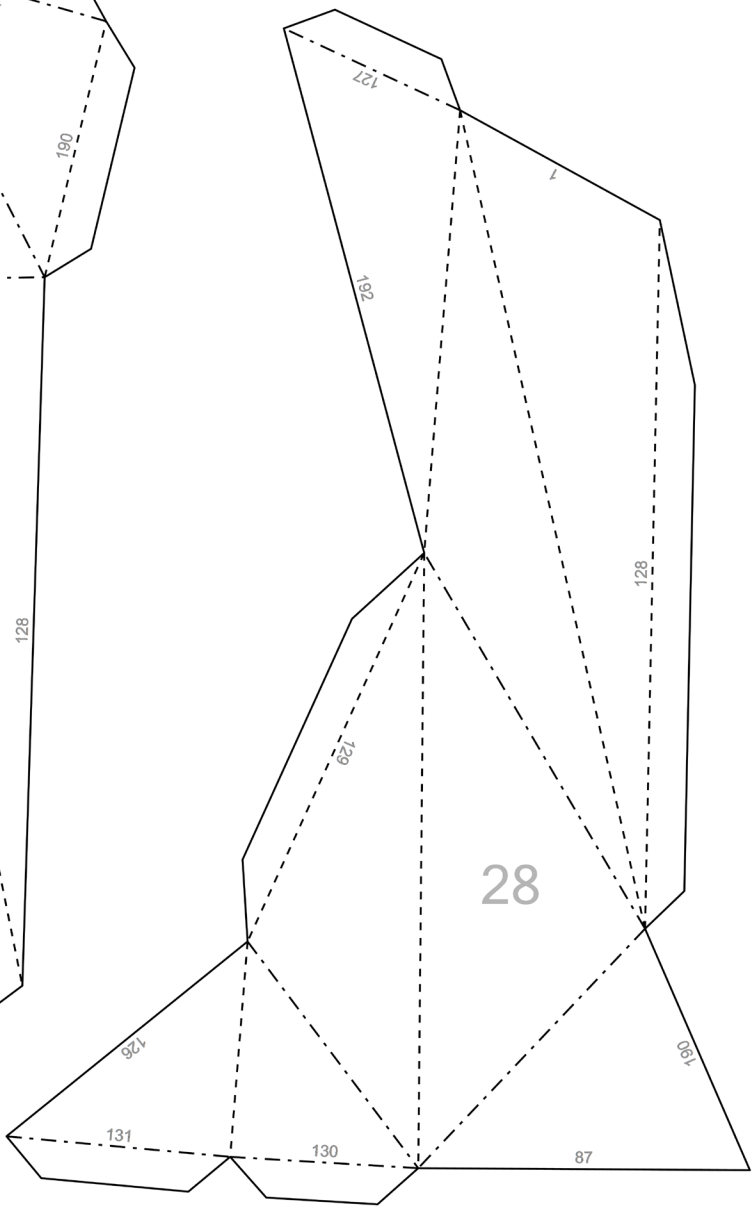
127
1
192
128
129
28
126
190
131
130
87

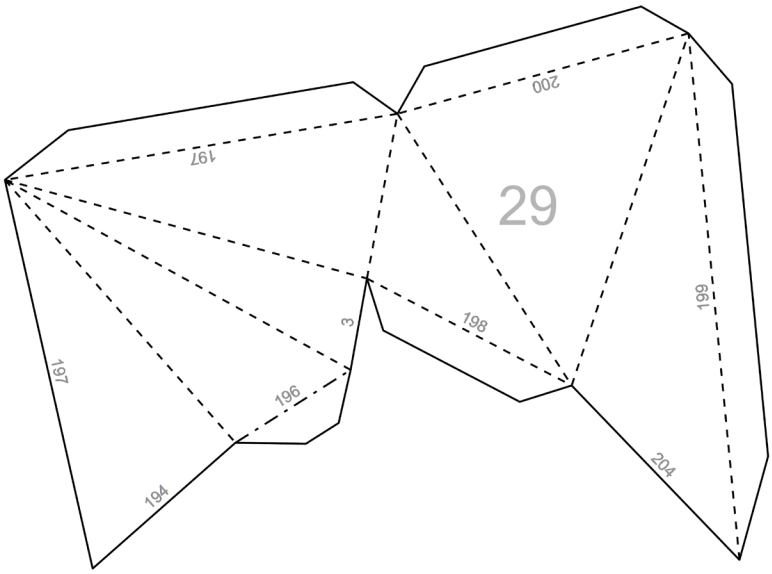
200
197
29
3
198
191
197
196
194
204

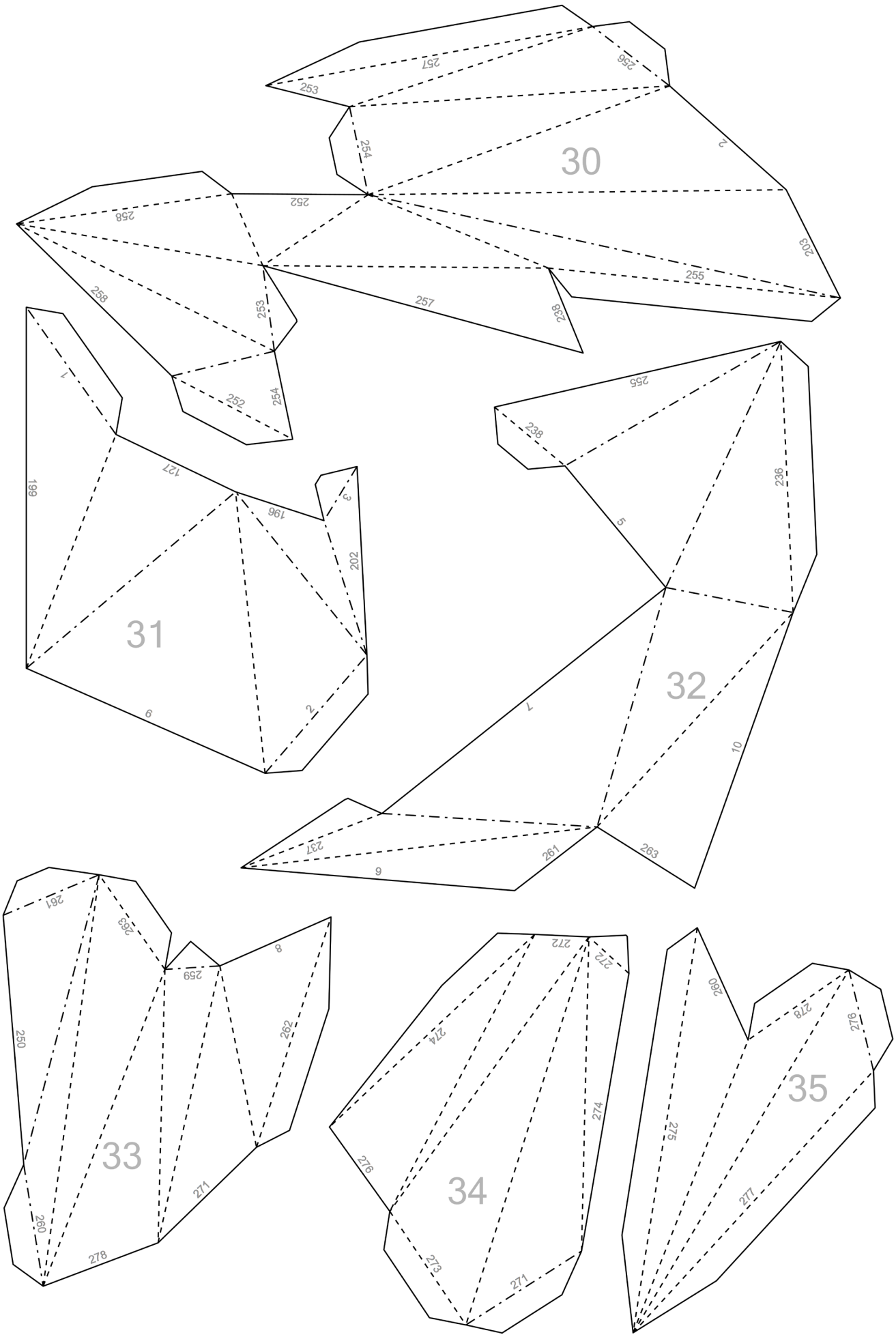
30
31
32
33
34
35

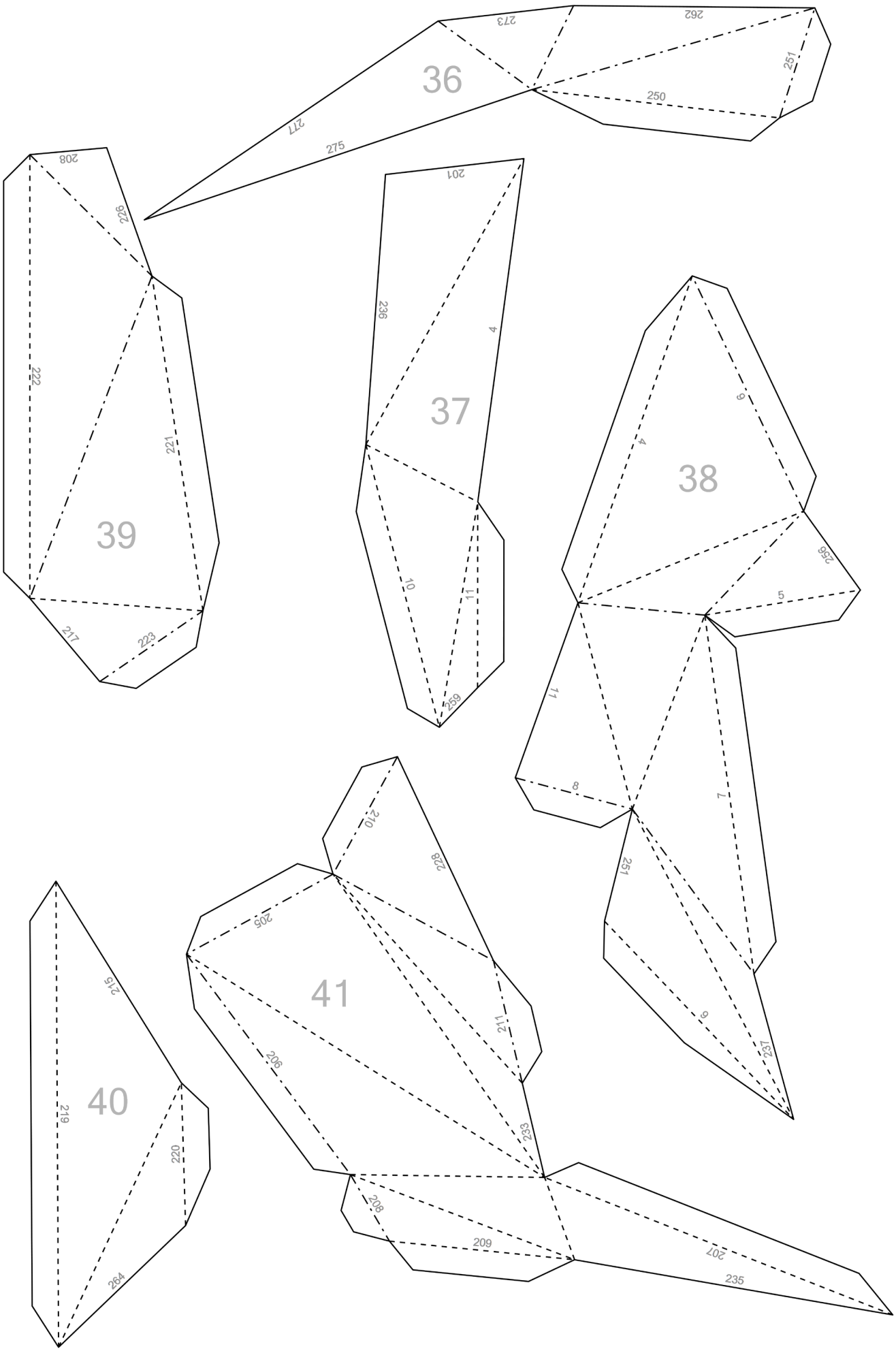
36
273
262
251
250
277
275
39
208
226
222
221
217
223
37
201
236
4
10
11
259
38
9
4
256
5
11
8
7
251
9
237
41
210
228
205
211
206
232
208
209
207
235
40
215
219
220
264

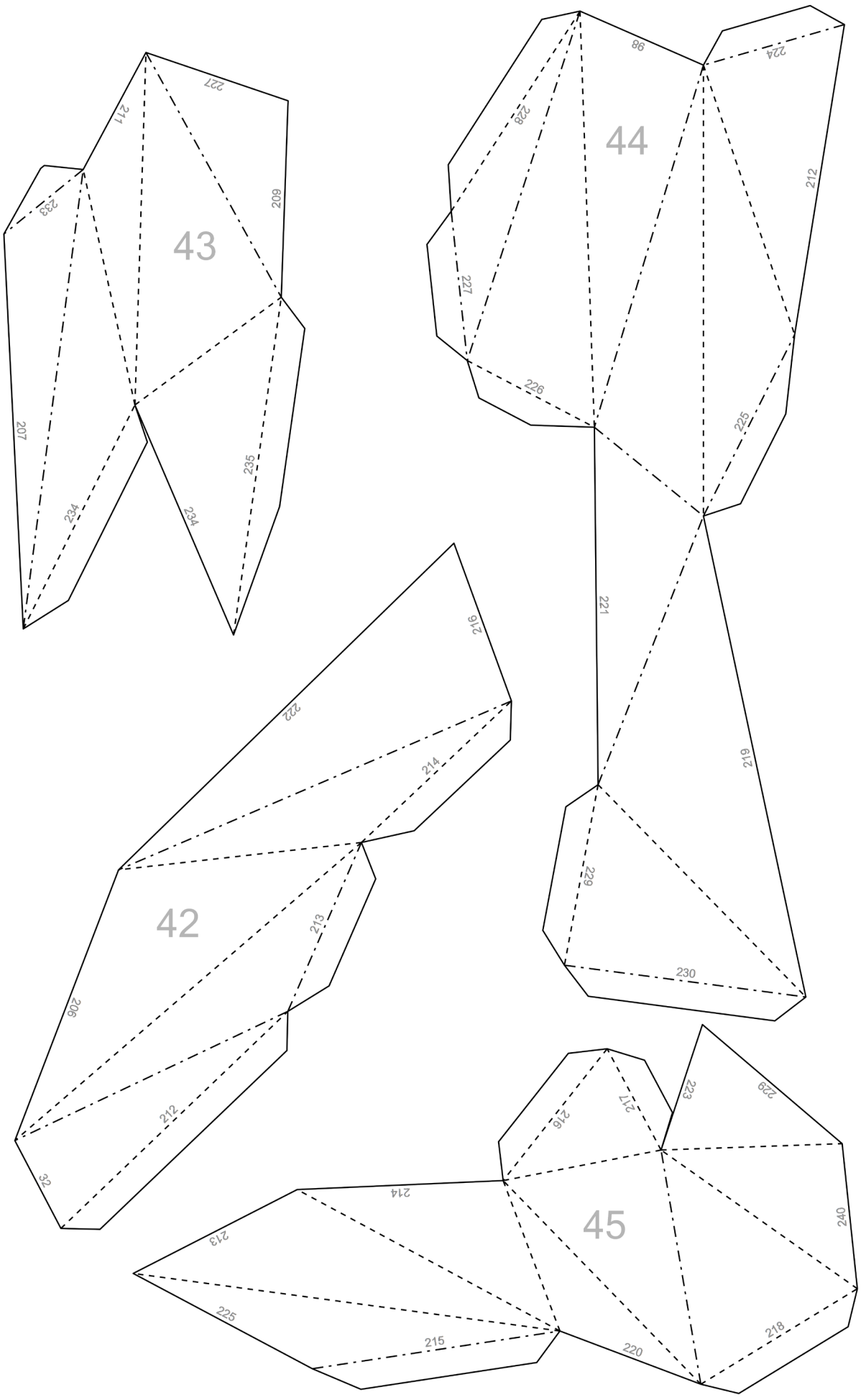
43
44
42
45

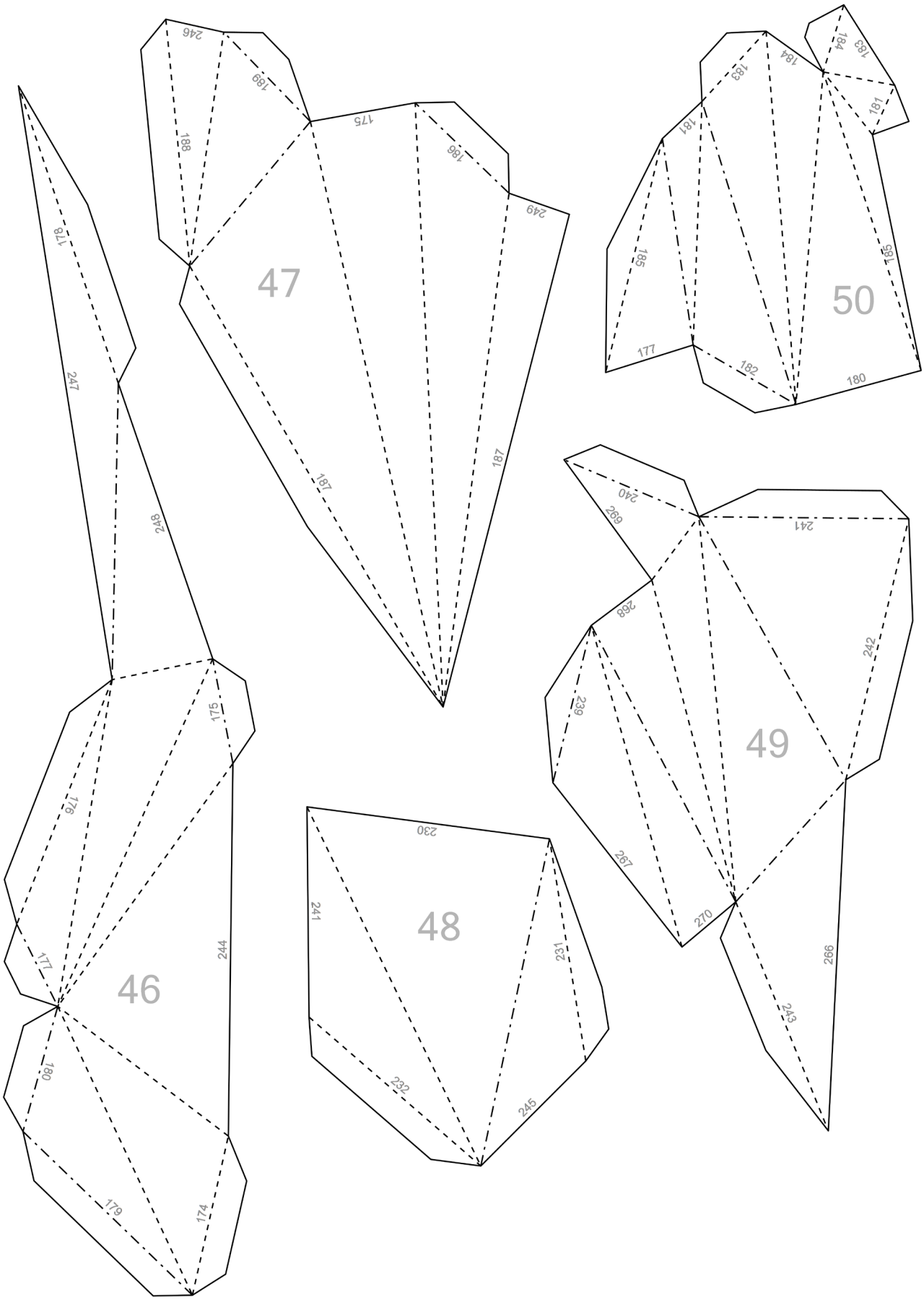
47
50
49
48
46
246
189
188
175
186
249
187
187
183
184
183
181
181
185
185
177
182
180
178
247
248
240
269
241
268
242
239
267
270
266
243
230
241
231
232
245
175
176
177
244
180
179
174

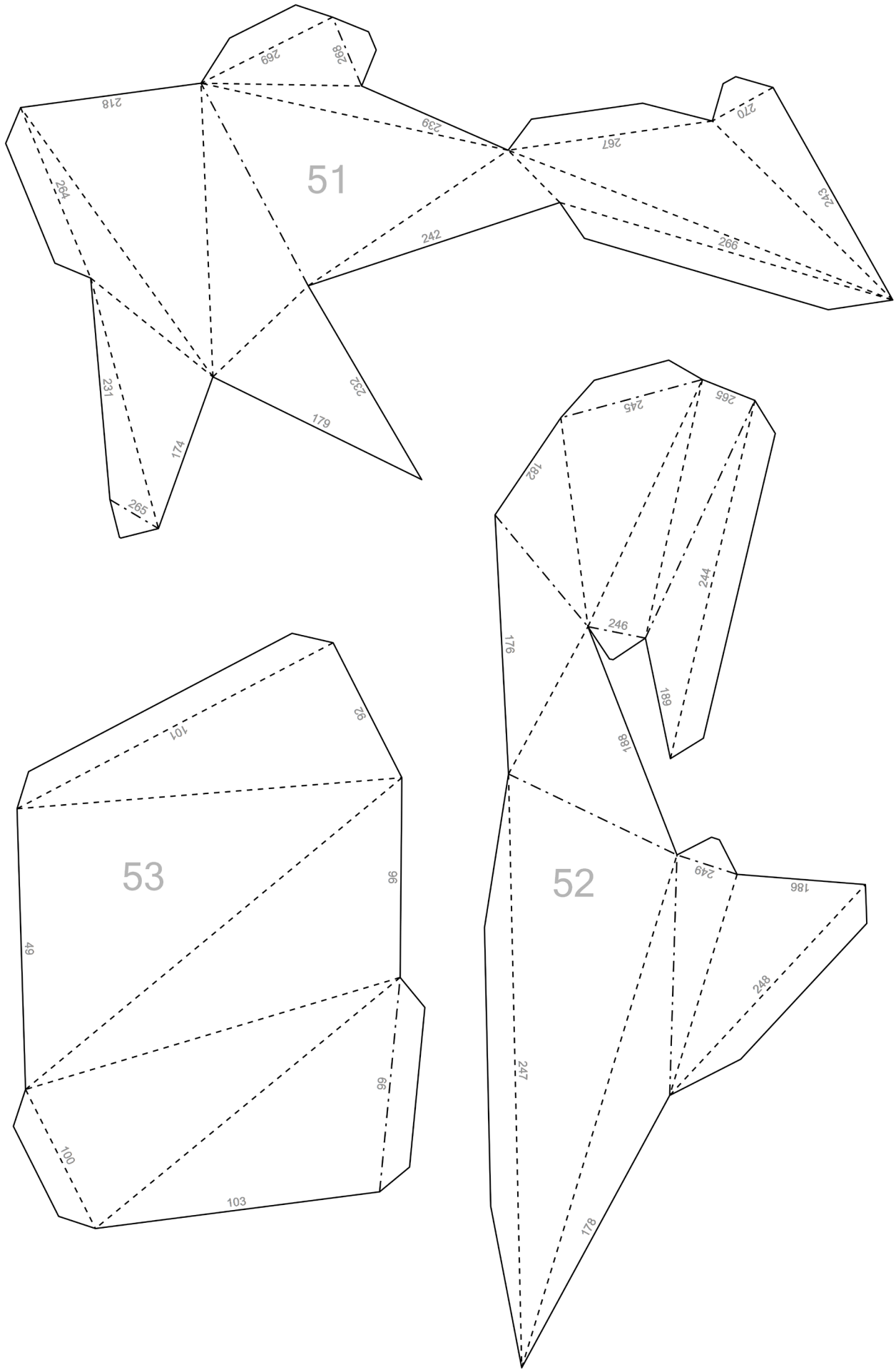
51
218
269
268
239
270
267
243
264
242
266
231
232
179
174
265
52
245
265
182
244
246
176
189
188
249
186
248
247
178
53
101
92
96
49
99
100
103

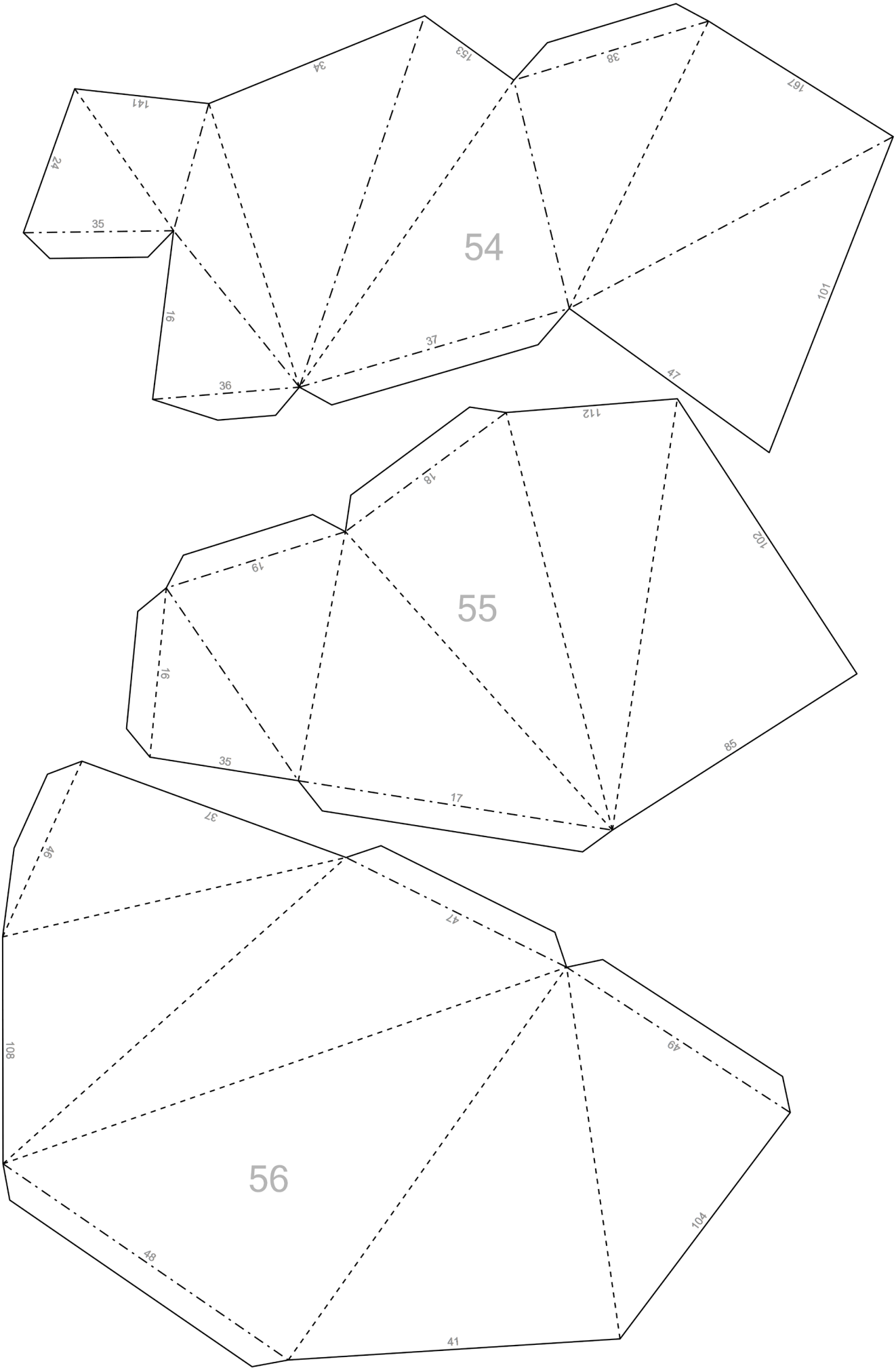
54
141
24
35
34
153
38
167
16
36
37
47
101
55
112
18
19
16
35
17
102
85
56
37
46
47
108
49
48
41
104

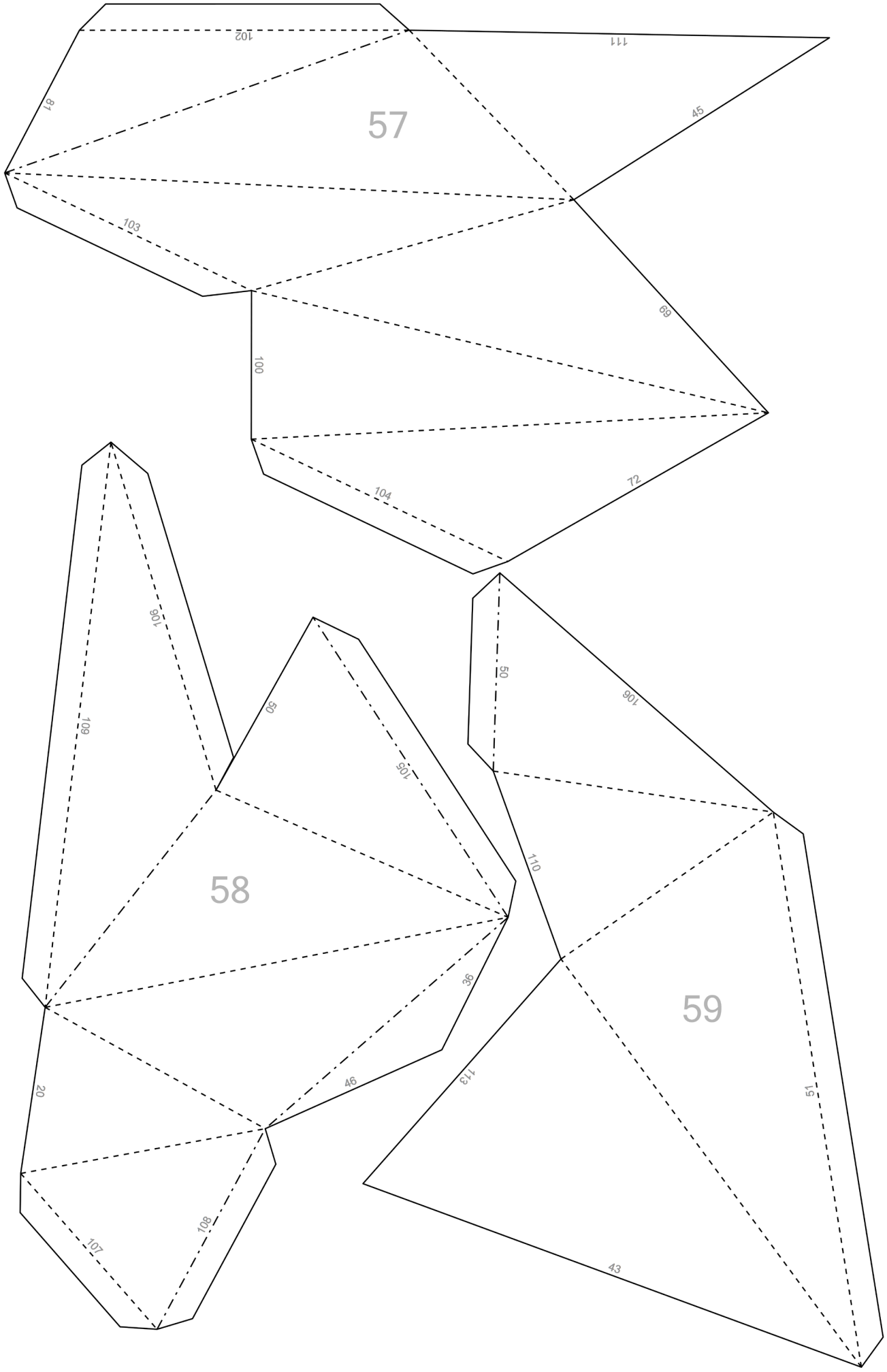
57
102
111
81
45
103
69
100
104
72
58
106
109
50
105
36
20
46
107
108
59
50
106
110
113
51
43

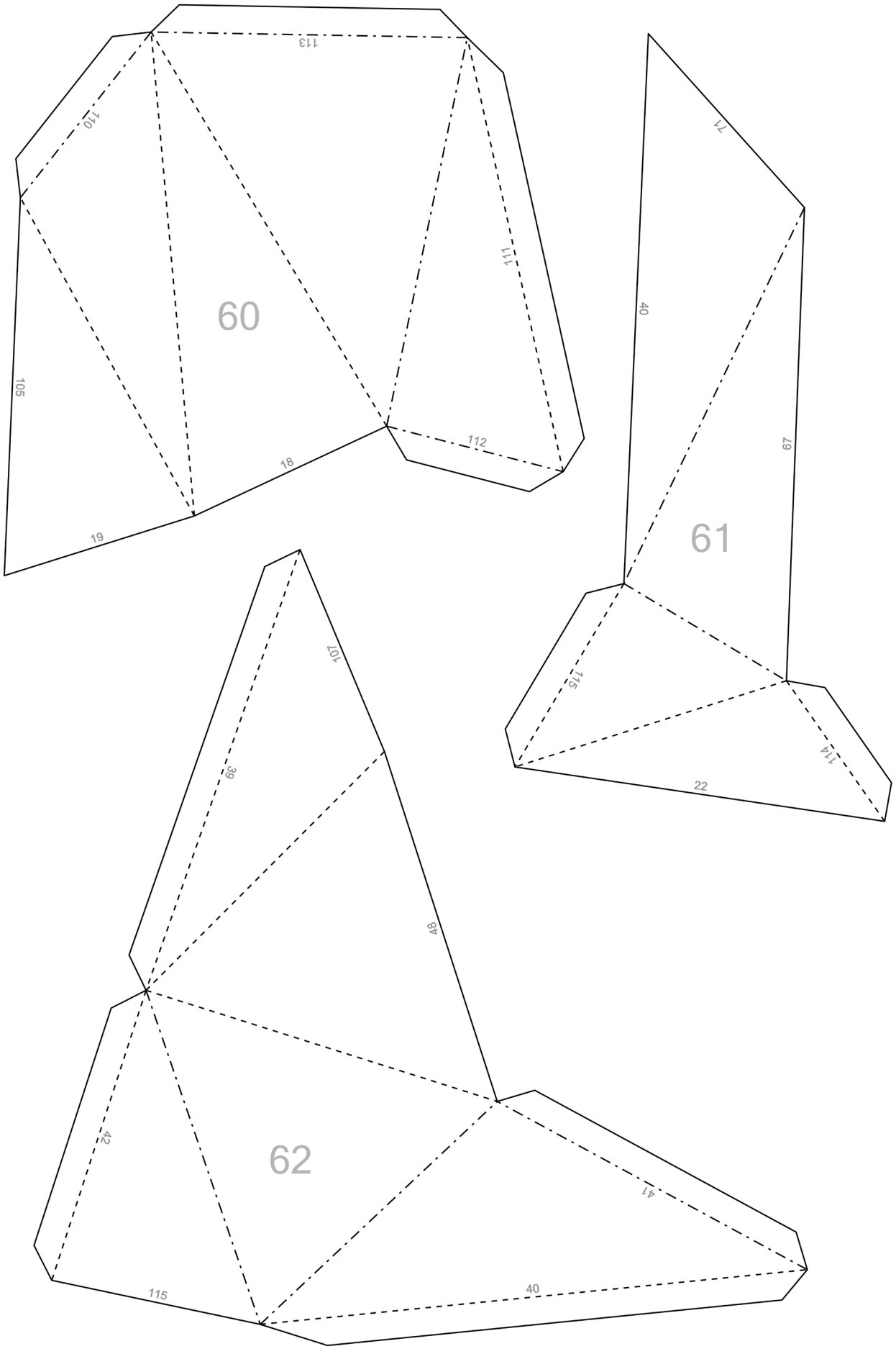
60
113
110
111
105
112
18
19
61
71
40
67
115
114
22
62
107
36
48
42
41
115
40

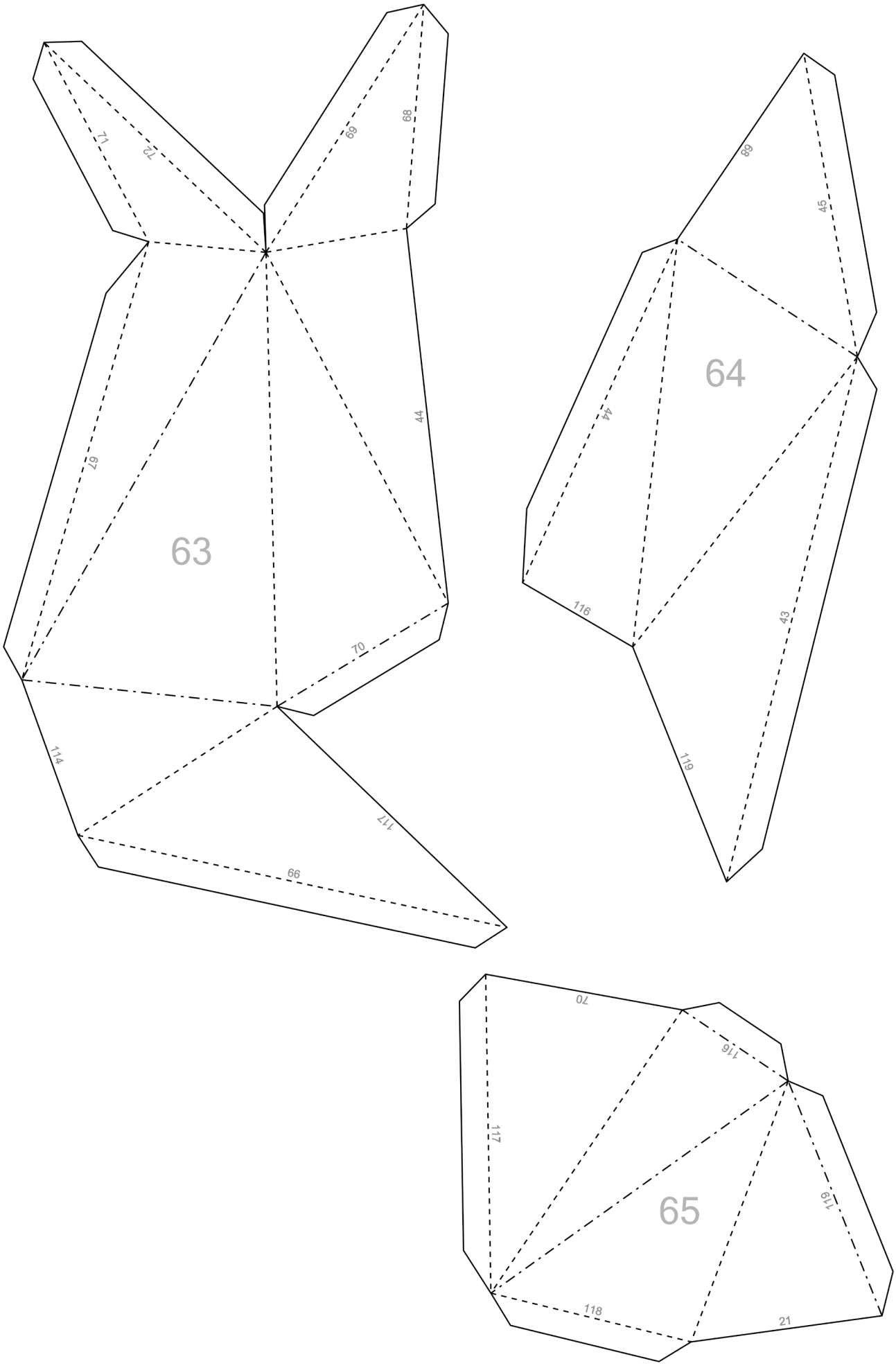
63
71
72
69
68
67
44
70
114
117
66
64
69
54
44
116
43
119
65
70
116
117
119
118
21

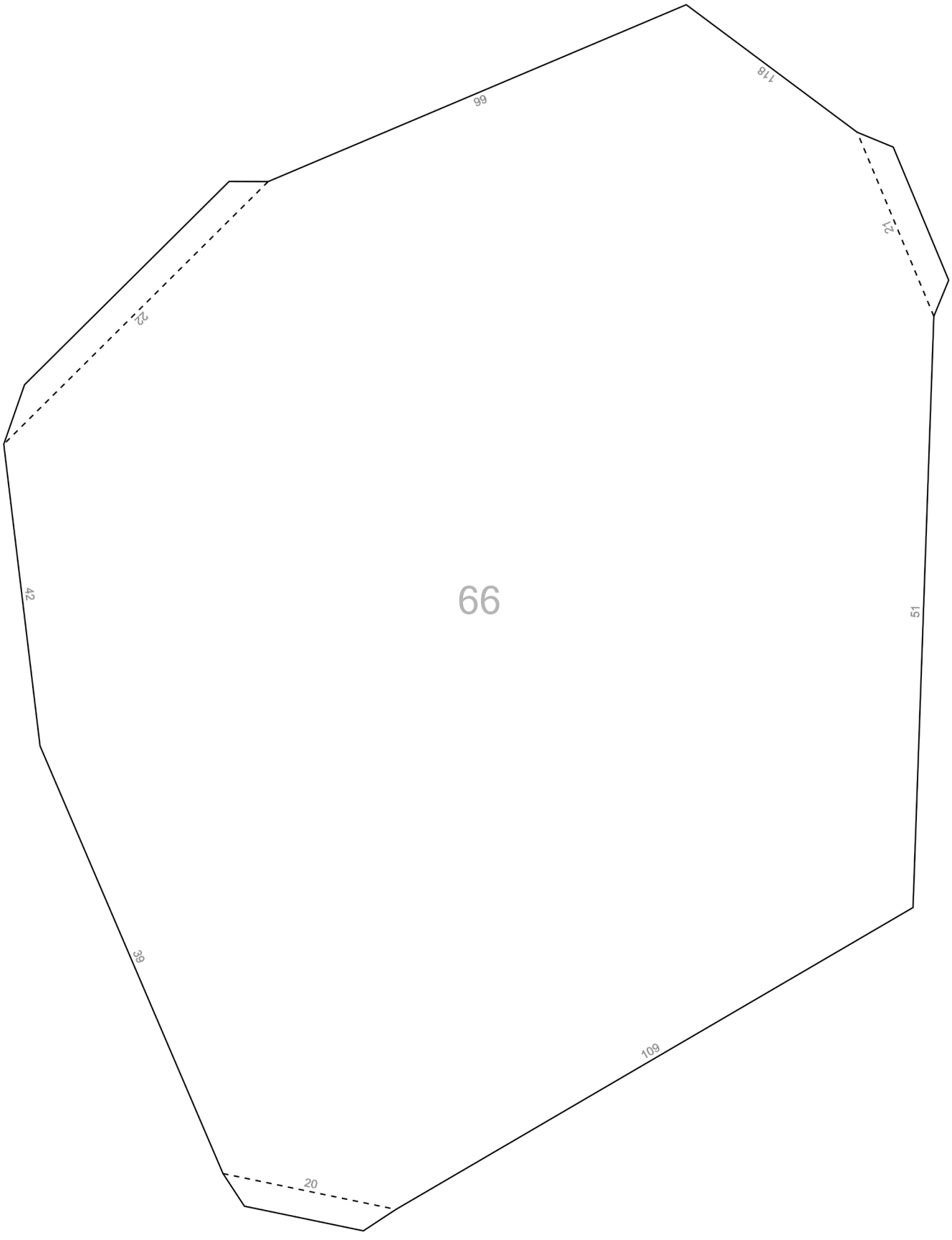
66
99
118
12
22
42
51
26
109
20