

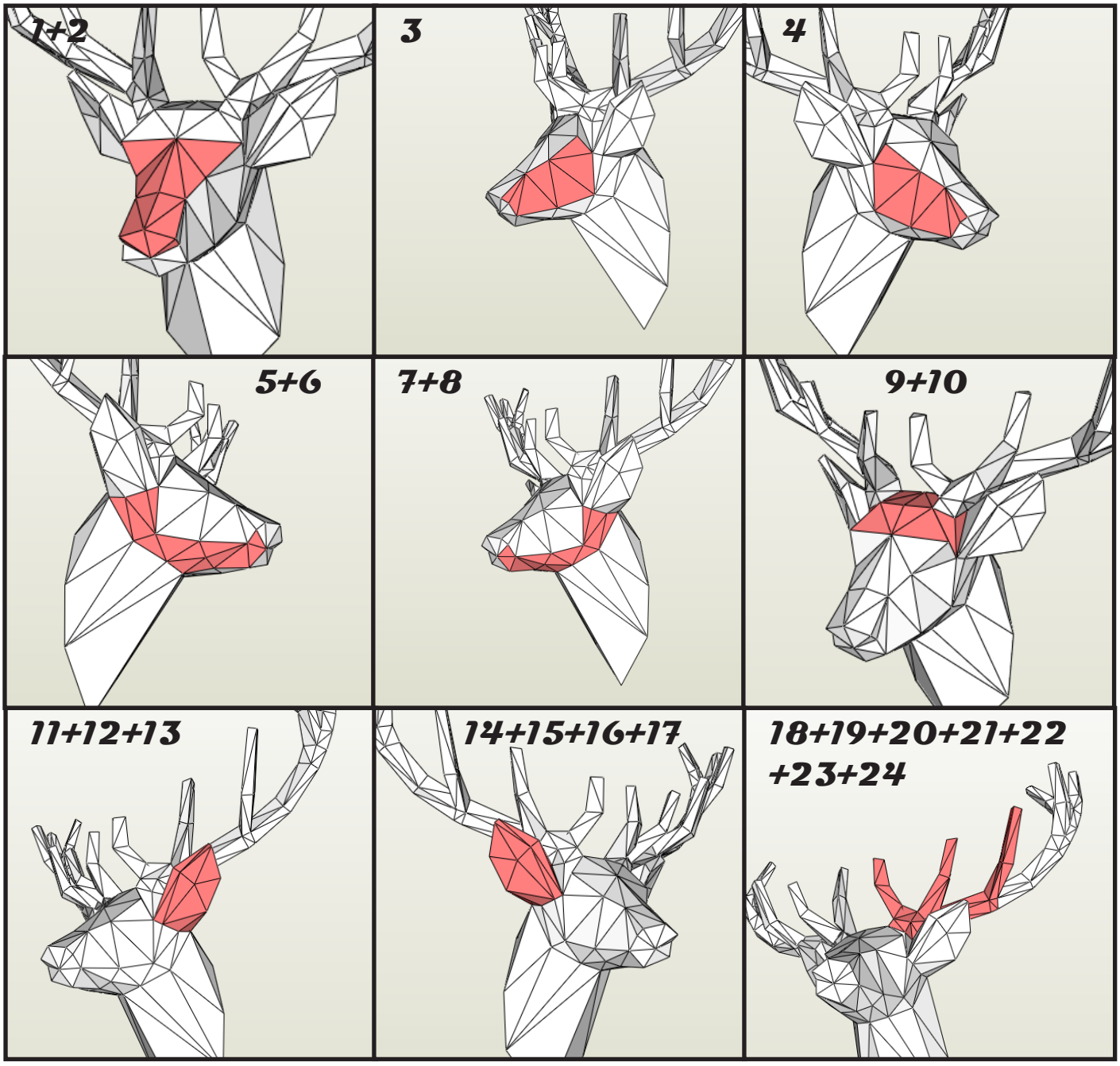
1+2
3
4
5+6
7+8
9+10
11+12+13
14+15+16+17
18+19+20+21+22
+23+24

25+26+27+28+29
30+31+32+33+34

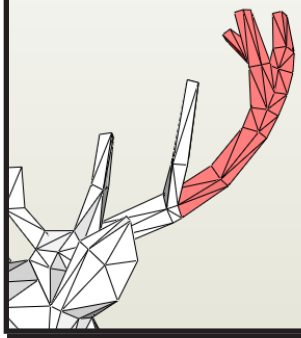

35+36+37+38+39
+40+41

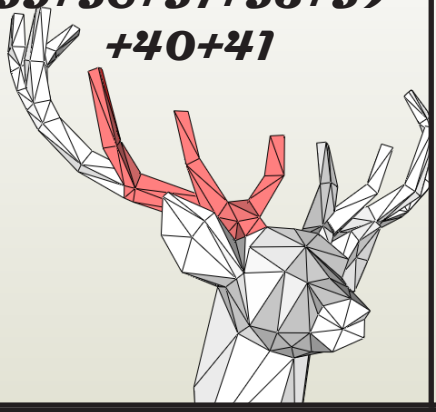

42+43+44+45+
46+47+48+49+50

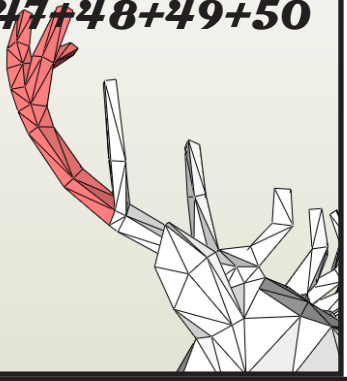

51

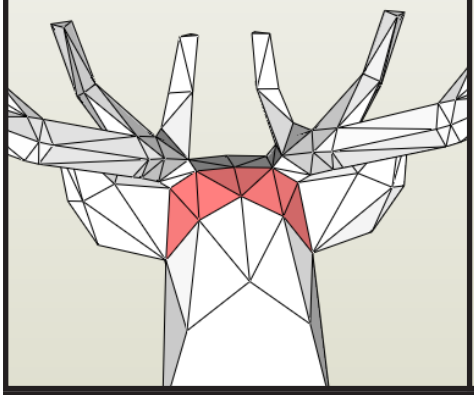

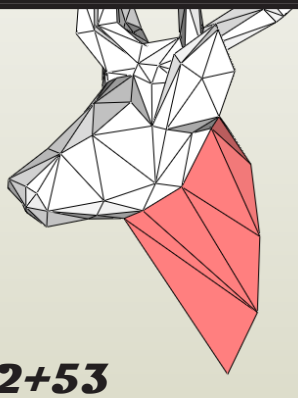

52+53

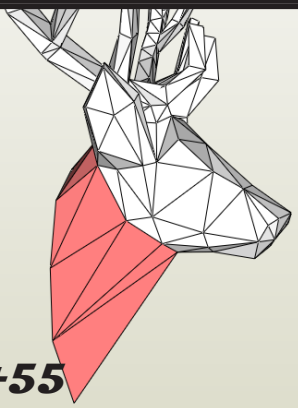

54+55

56

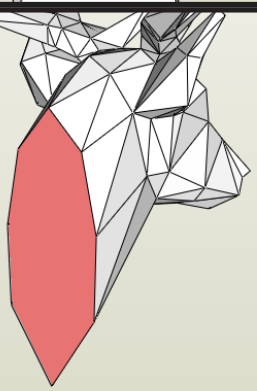

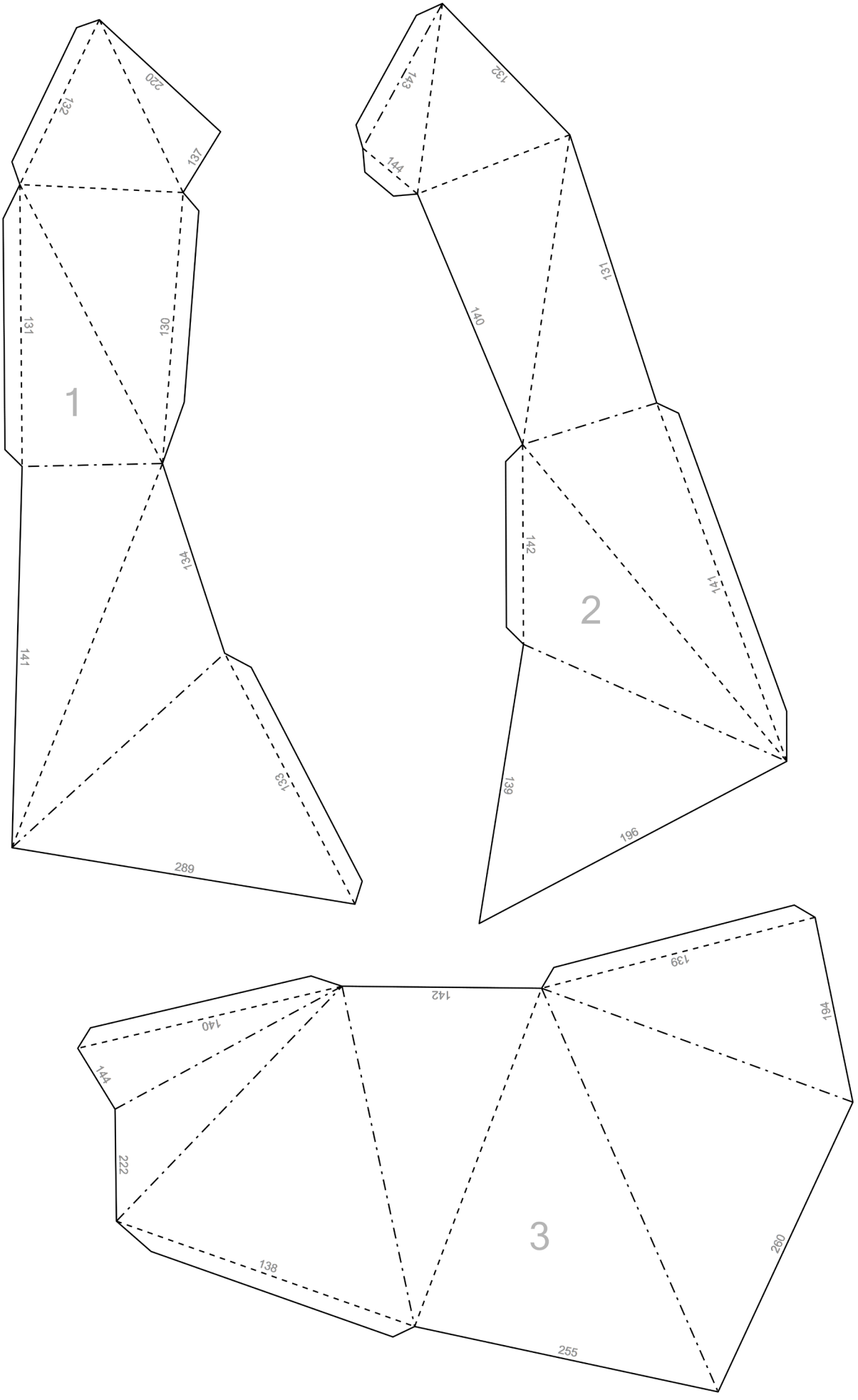
1
132
220
137
131
130
134
141
133
289
2
143
132
144
131
140
142
141
139
196
3
139
142
140
194
144
222
138
260
255

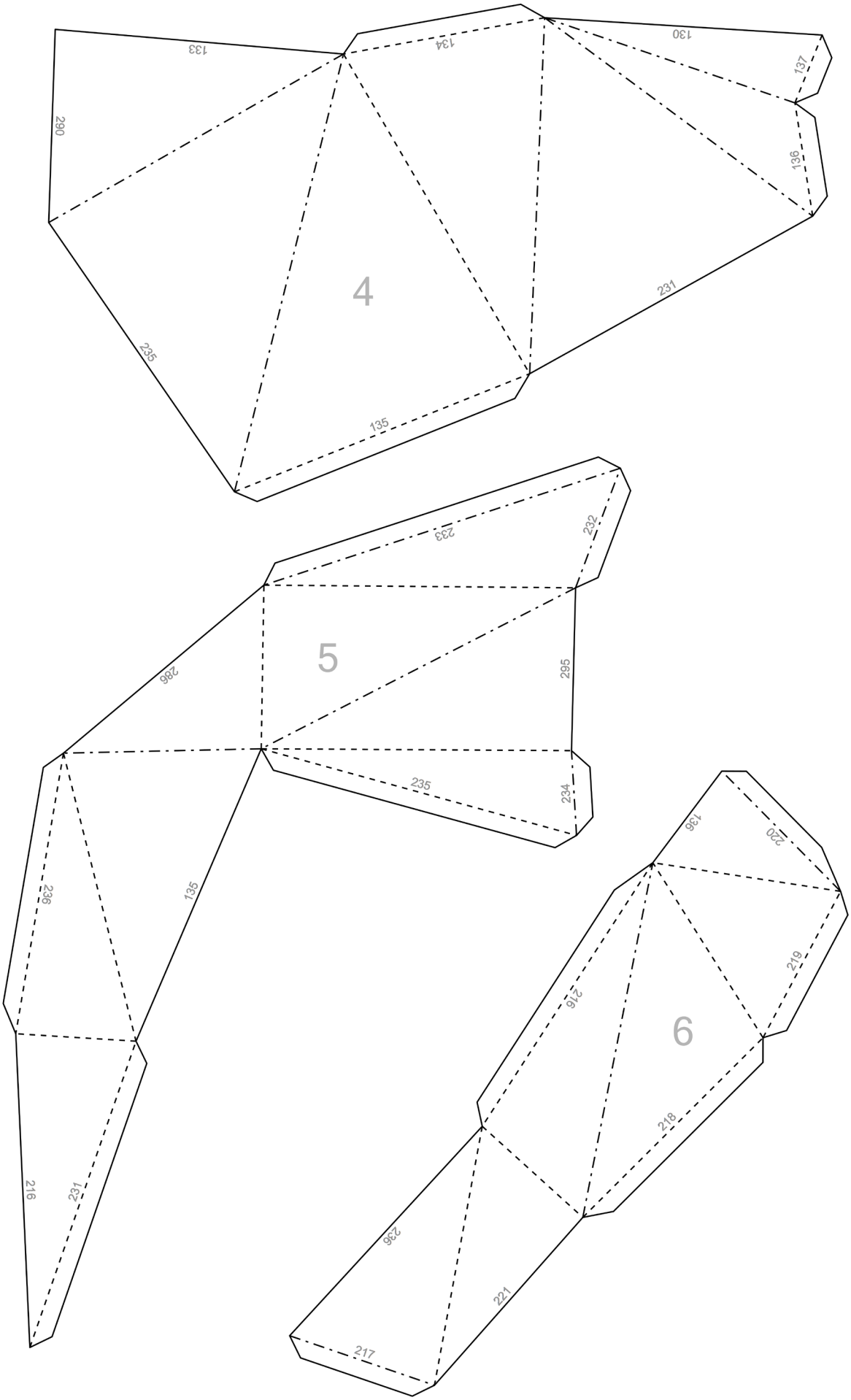
133
134
130
137
290
136
4
231
235
135
233
232
5
286
295
235
234
136
220
236
135
219
216
6
218
236
231
216
221
217

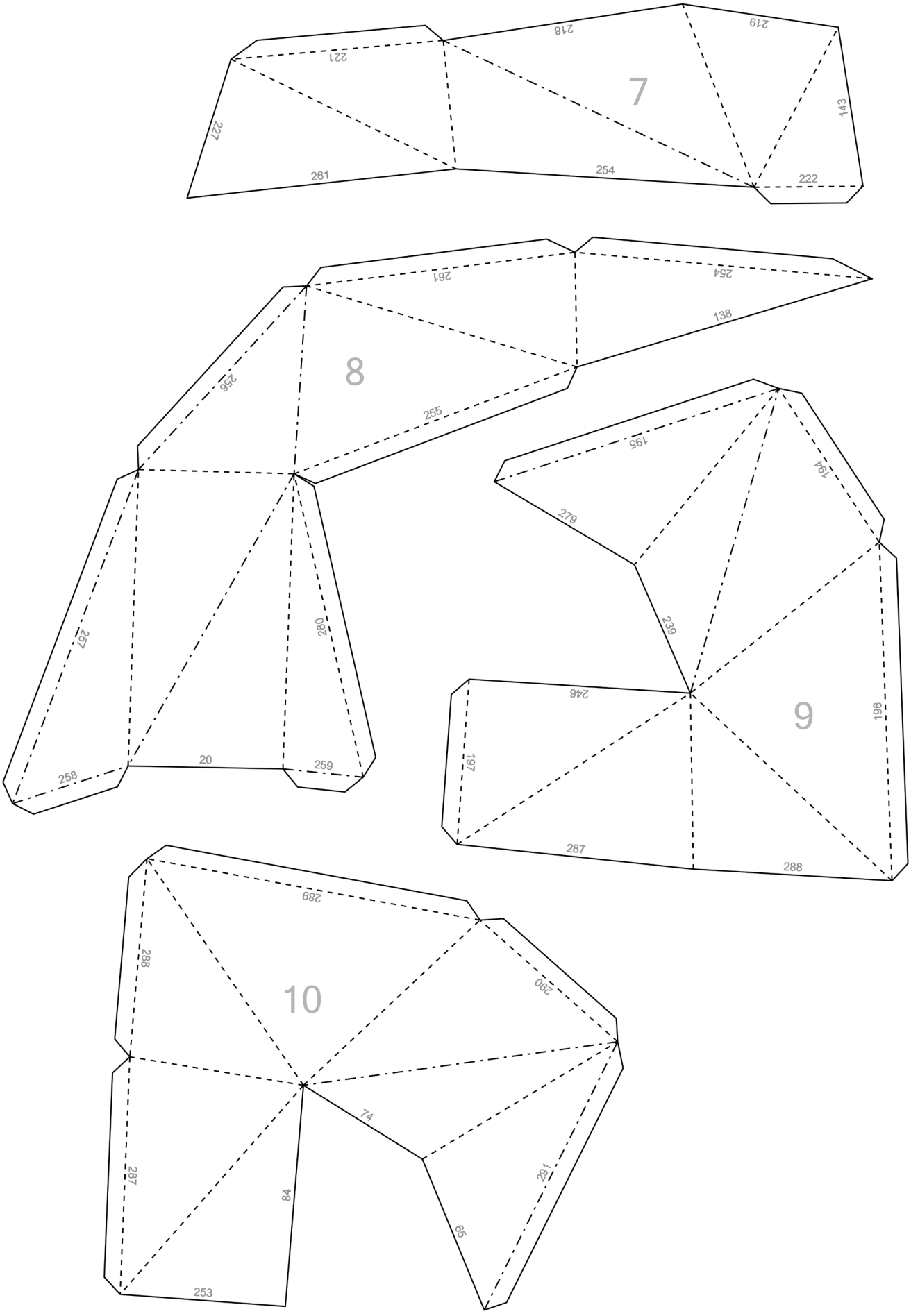
7
218
219
221
227
143
261
254
222
8
261
254
138
256
255
257
260
258
20
259
9
195
194
279
239
246
196
197
287
288
10
289
288
290
74
287
84
291
65
253

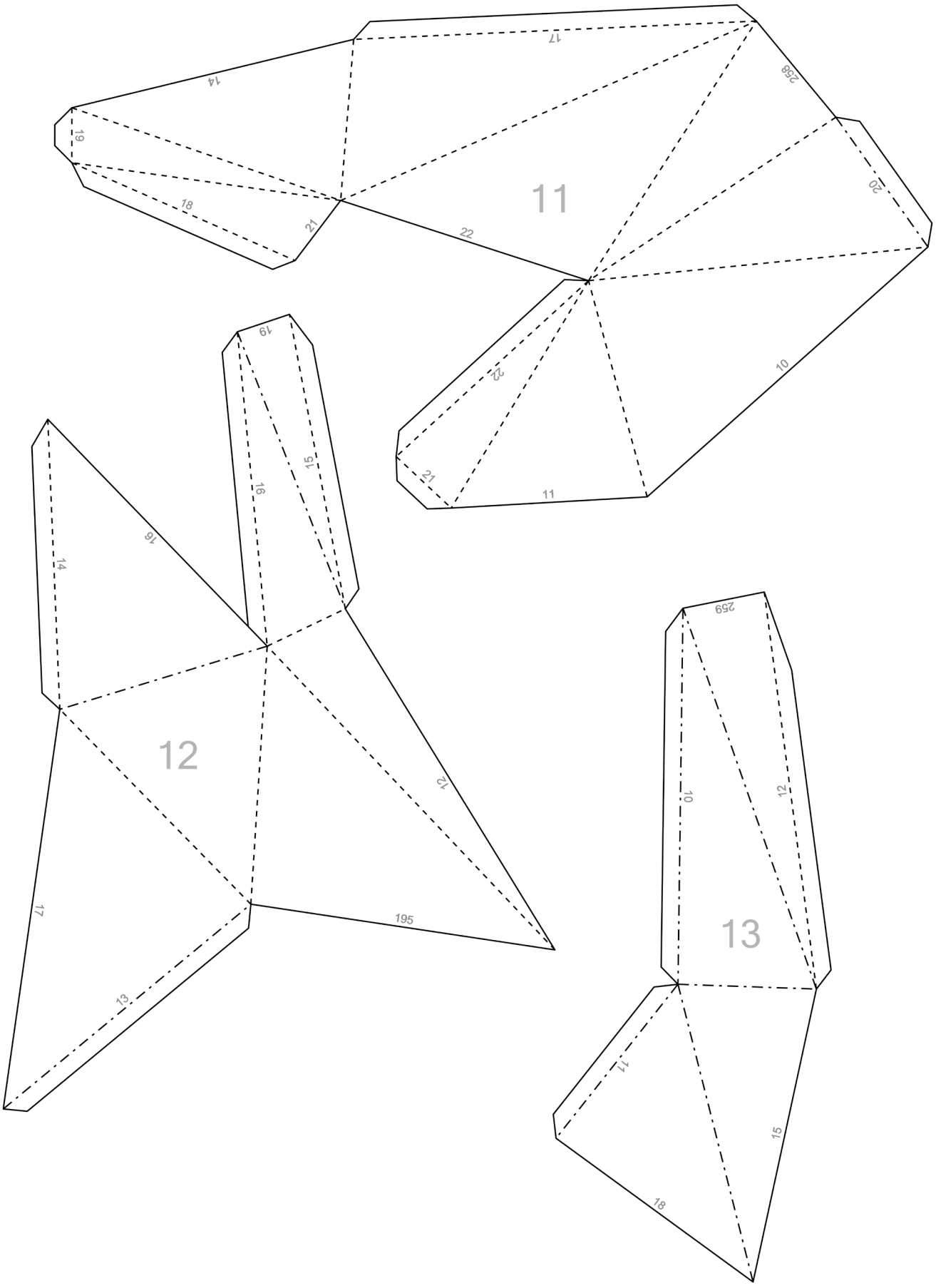
11
12
13

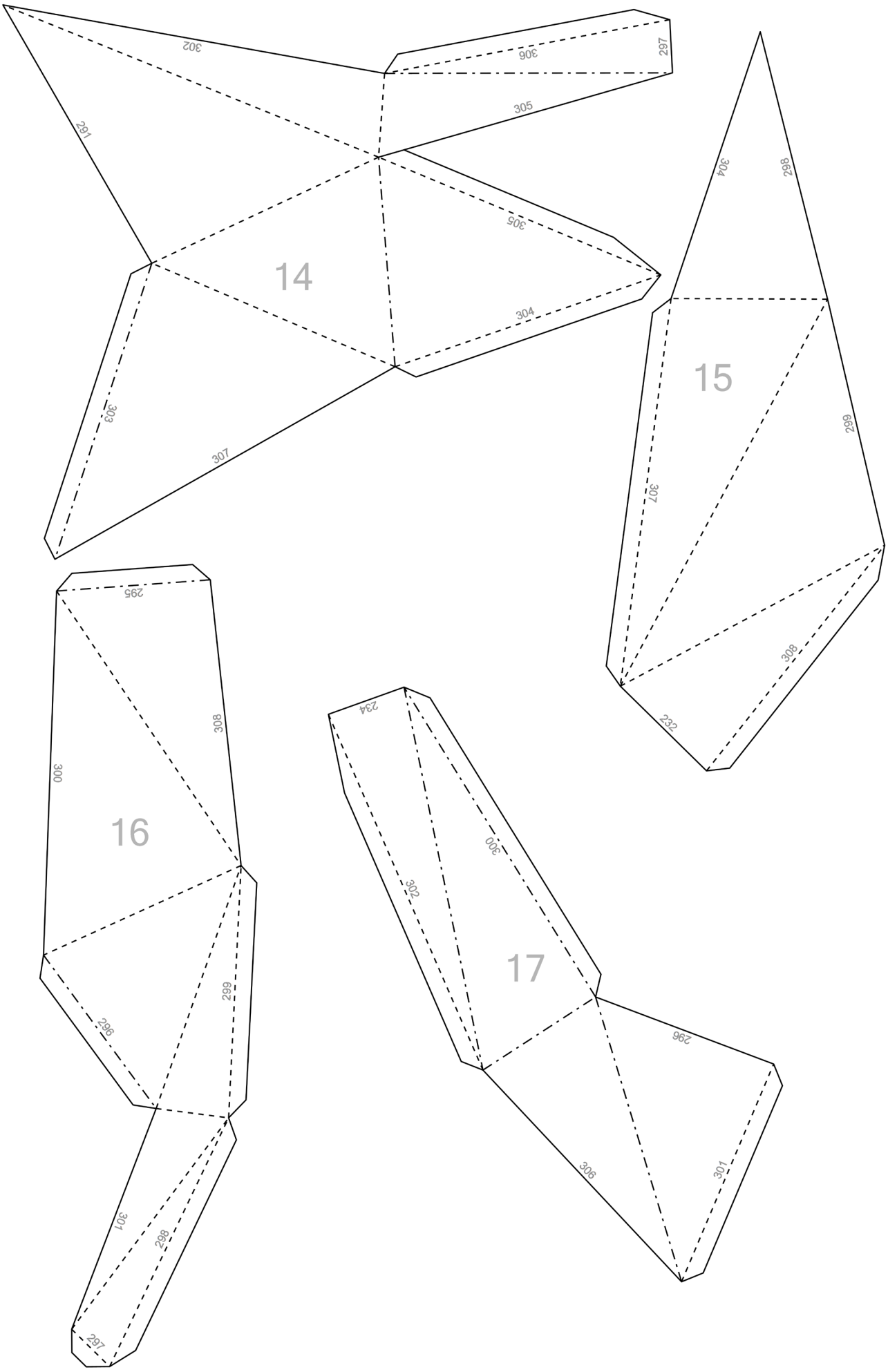
14
302
306
297
305
291
305
304
303
307
15
304
298
269
307
308
232
16
295
308
300
299
296
301
298
297
17
234
300
302
296
306
301

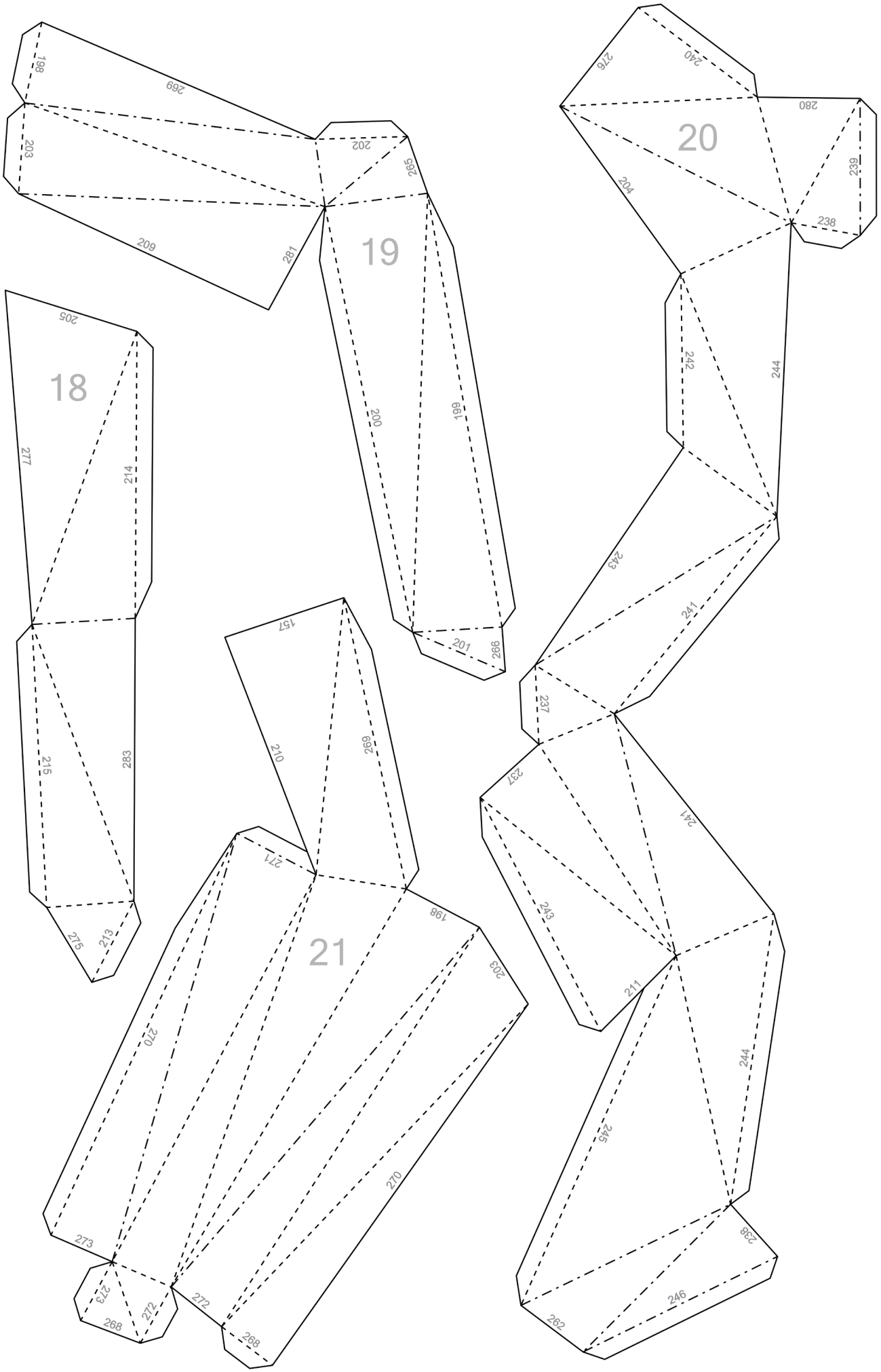

198
269
203
202
265
209
281
19
200
199
201
266
276
240
280
20
204
239
238
242
244
243
241
237
237
241
243
211
244
245
238
246
262
205
18
277
214
215
283
275
213
157
210
269
271
198
21
203
270
270
273
273
272
272
268
268

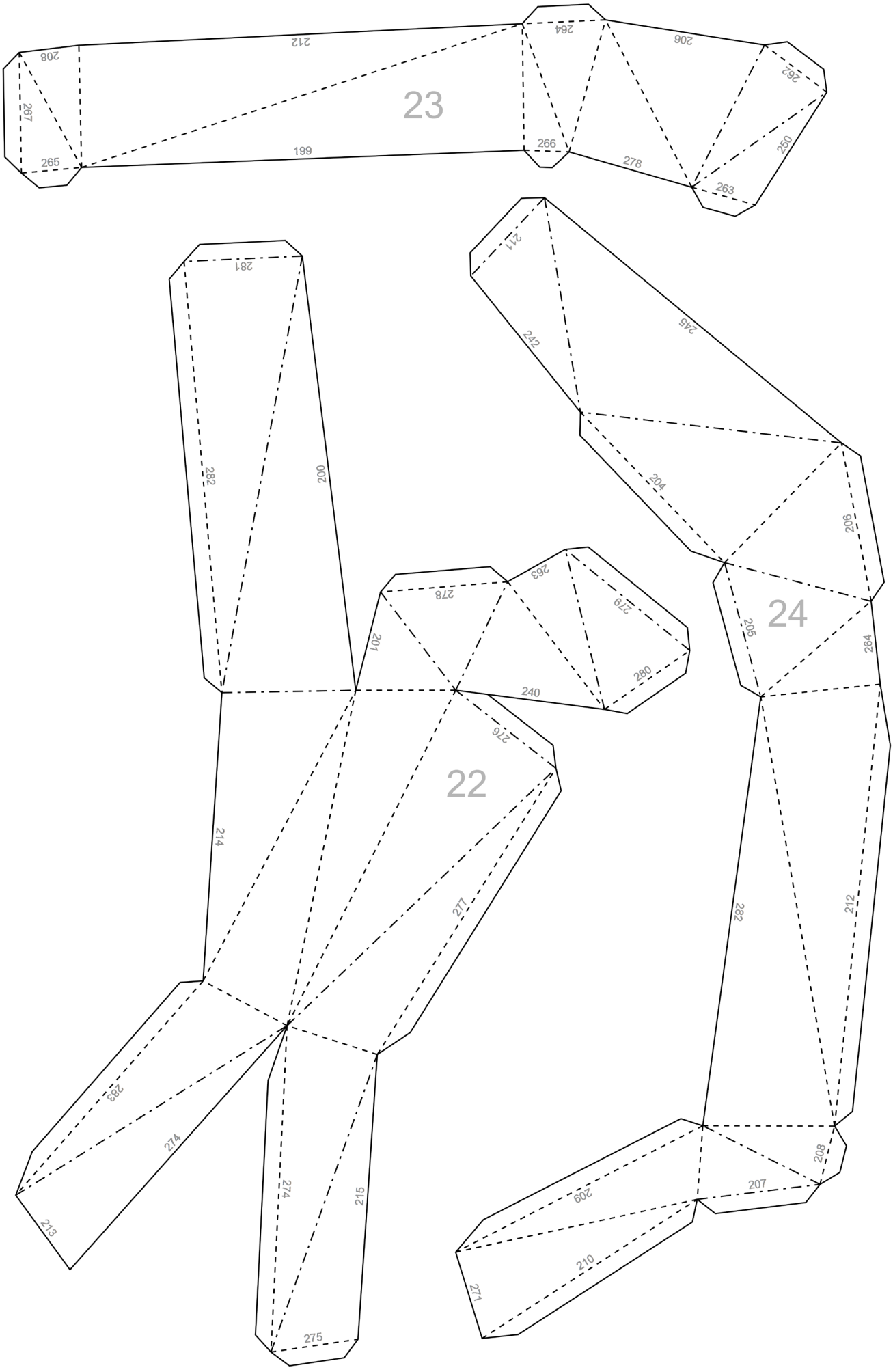
23
212
208
267
265
199
264
206
262
266
278
250
263
24
211
245
242
204
206
205
264
212
282
208
207
209
210
271
22
281
282
200
201
263
278
279
280
240
276
214
277
283
274
213
274
215
275

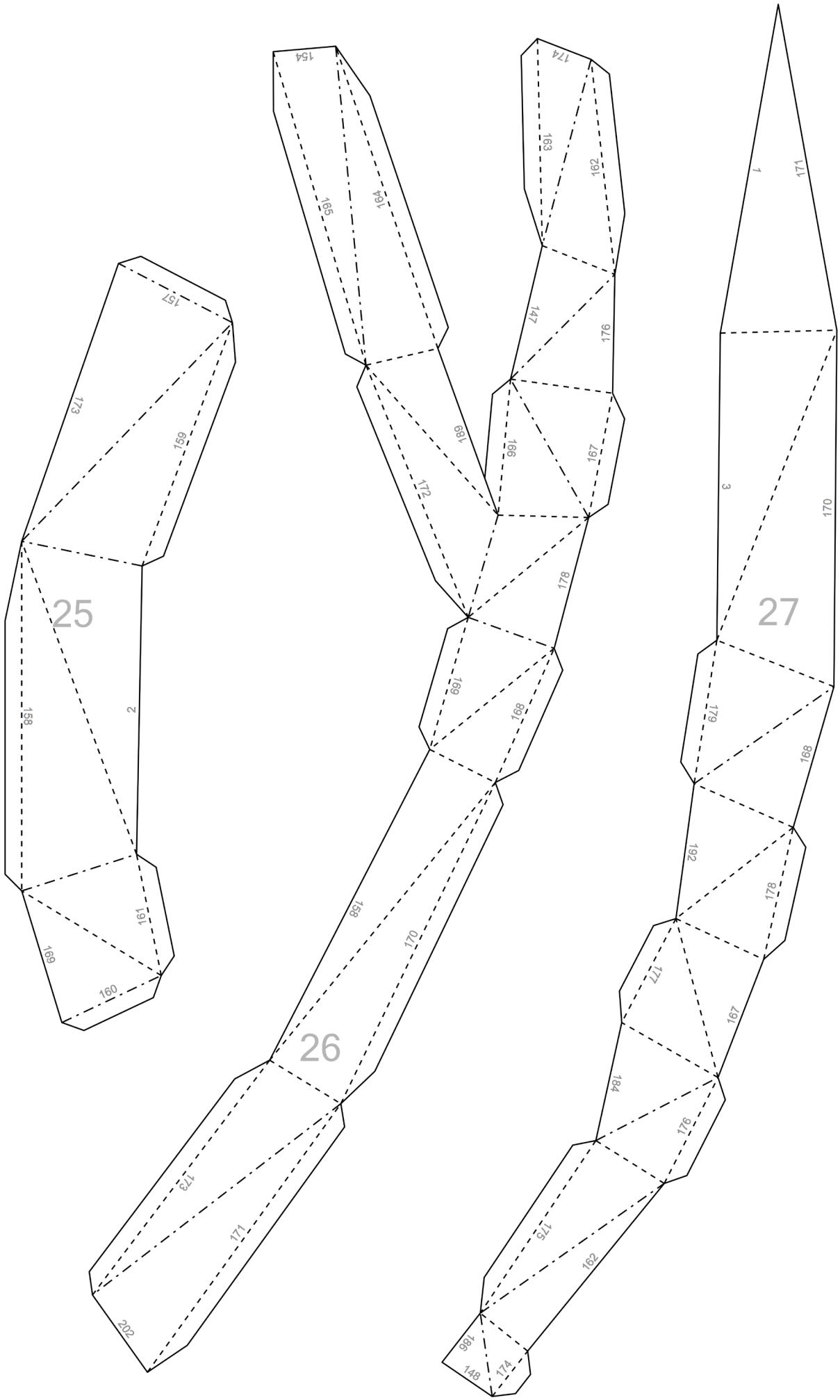
25
157
173
159
158
2
161
169
160
26
154
165
164
174
163
162
147
176
189
166
167
172
178
169
168
158
170
173
171
202
27
1
171
3
170
179
168
192
178
177
167
184
176
175
162
186
148
174

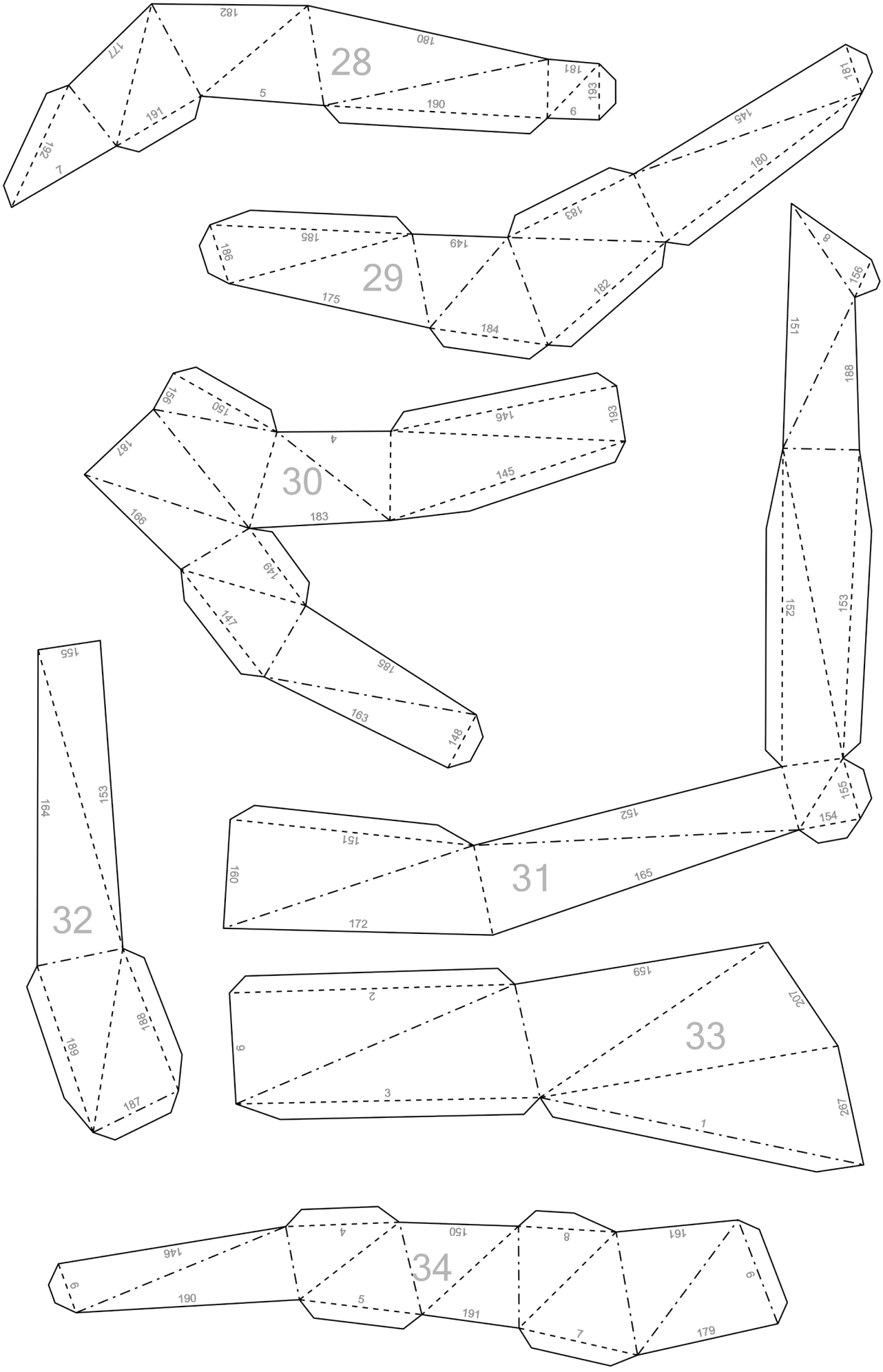
28
29
30
31
32
33
34

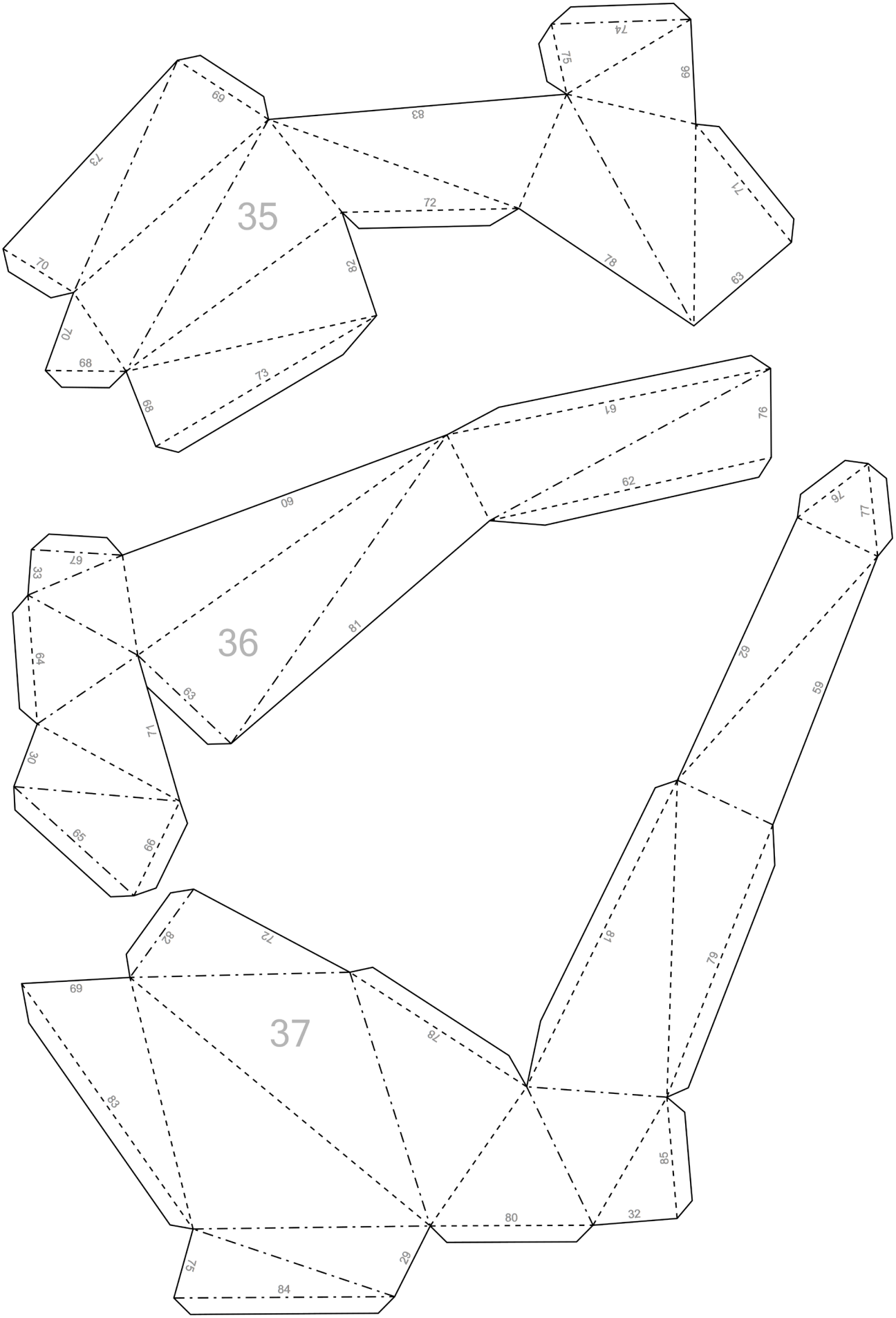
35
36
37

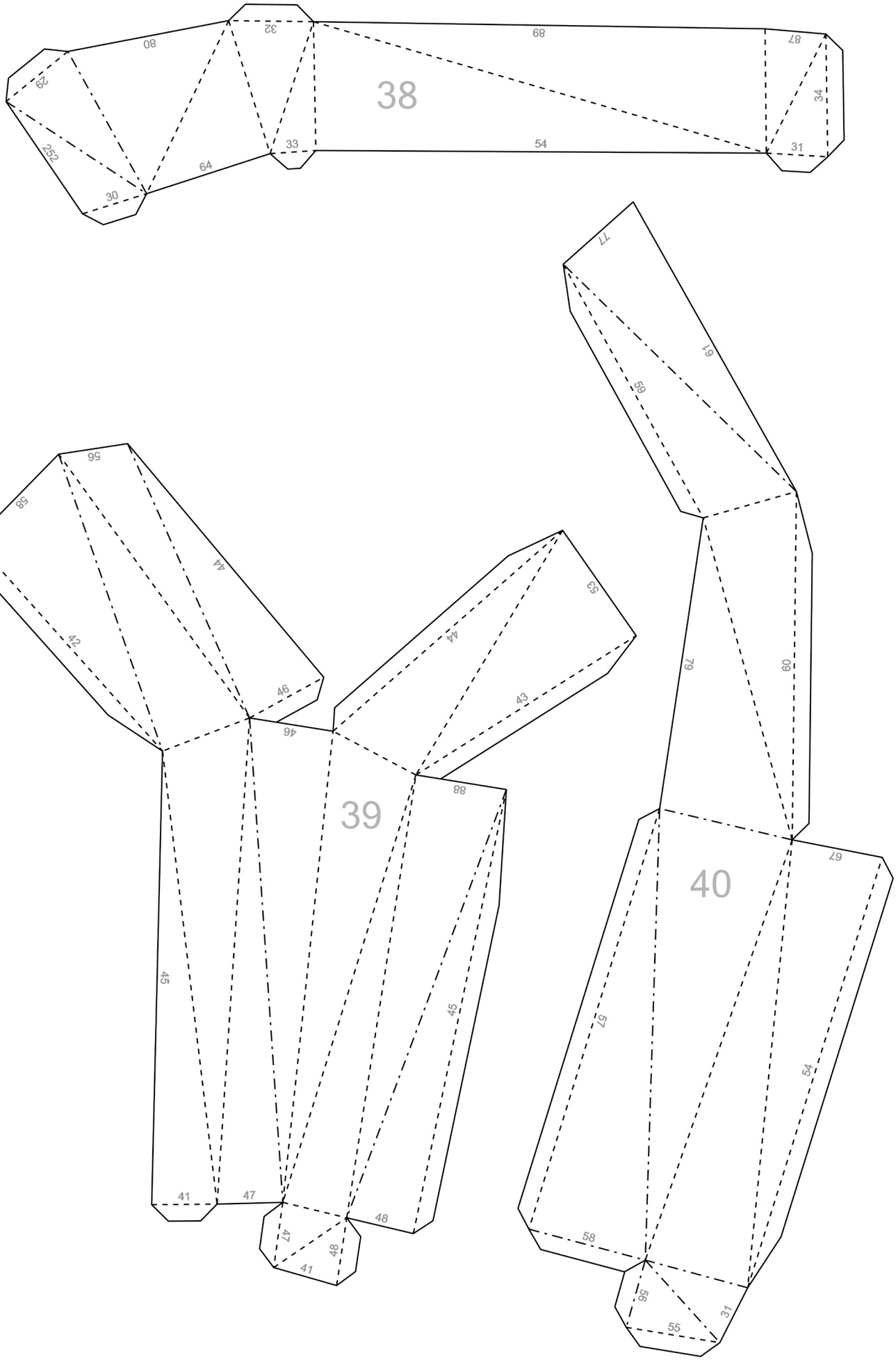
38
39
40

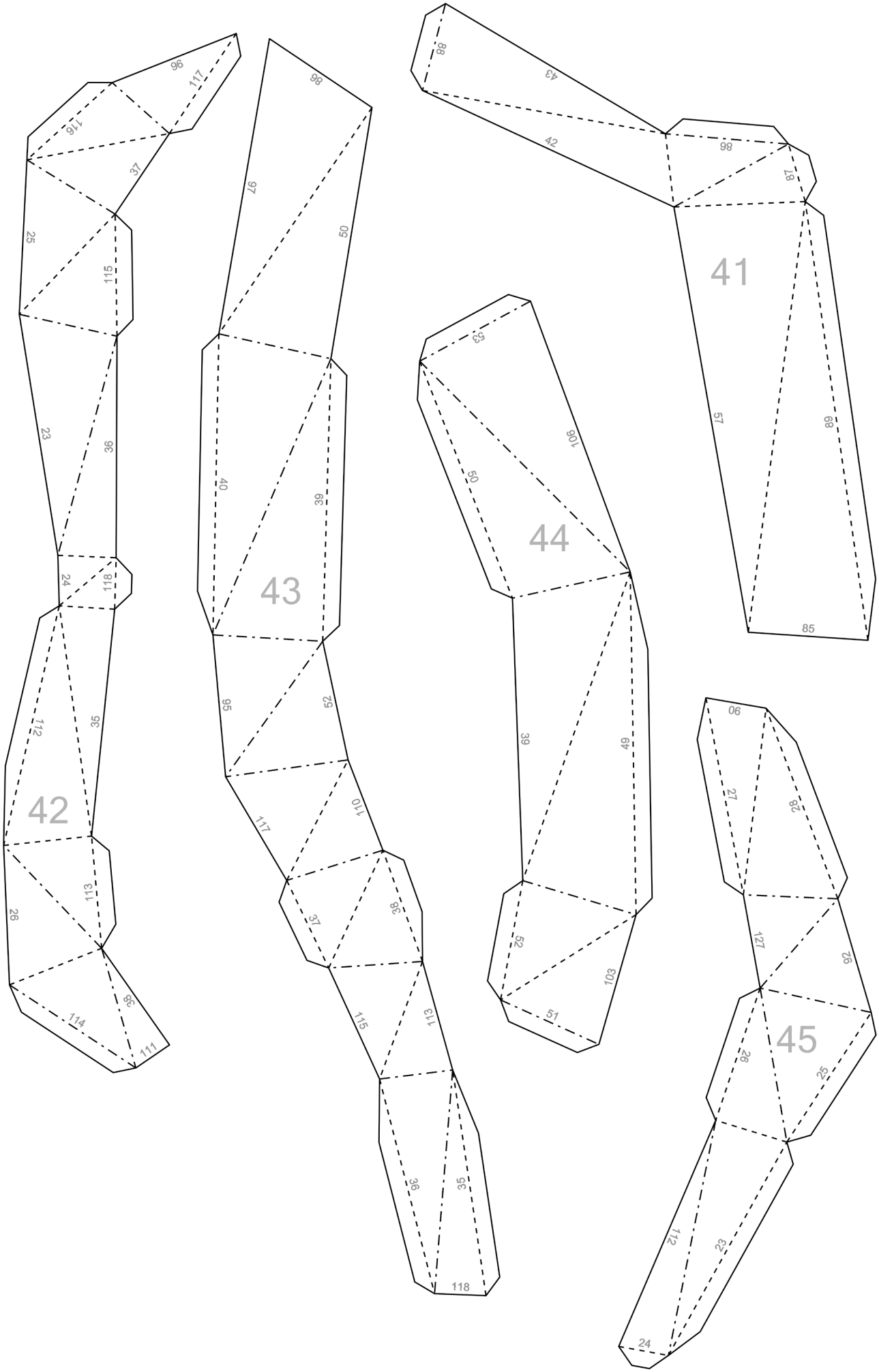
41
42
43
44
45

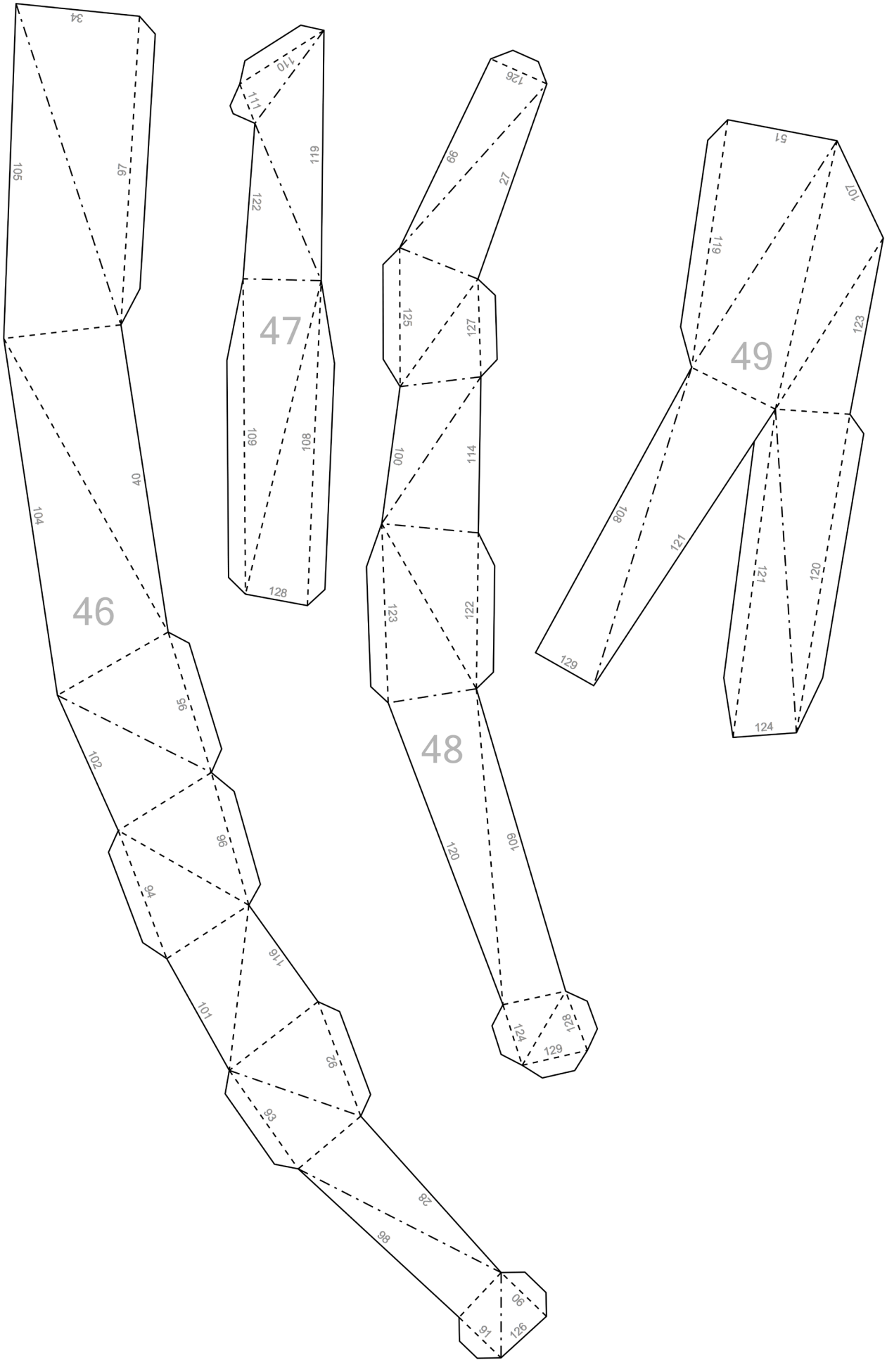
46
47
48
49

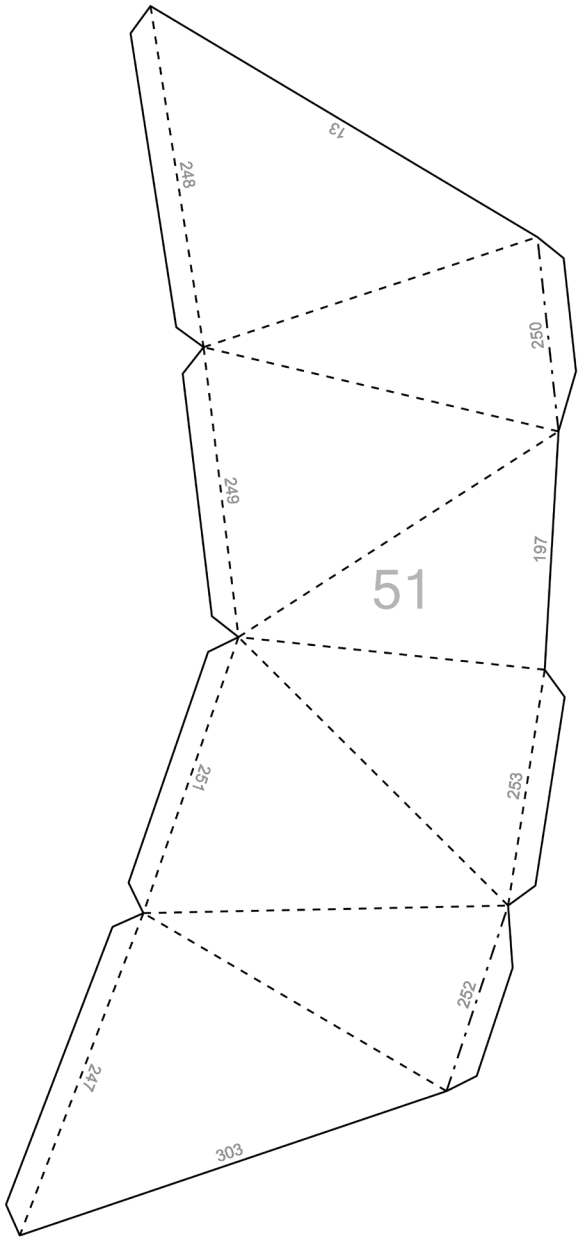
13
248
250
249
197
51
251
253
252
247
303

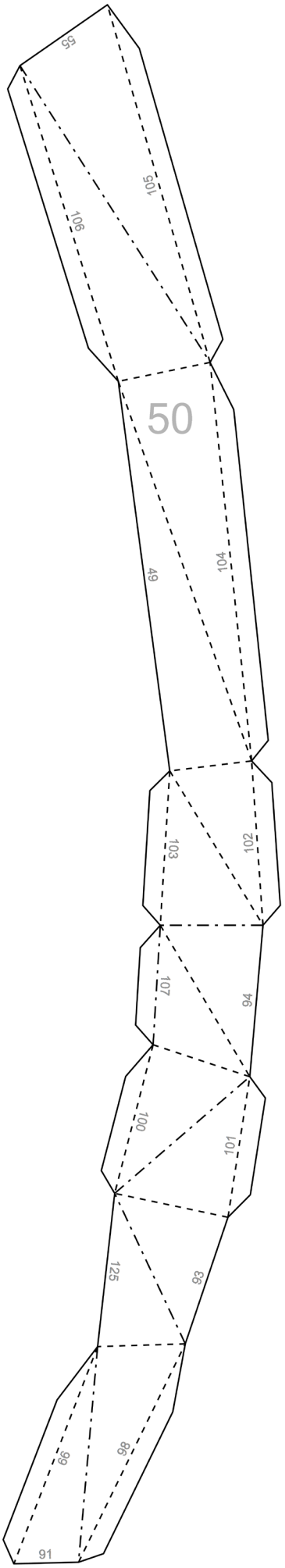
55
105
106
50
49
104
103
102
107
94
100
101
125
88
99
88
91

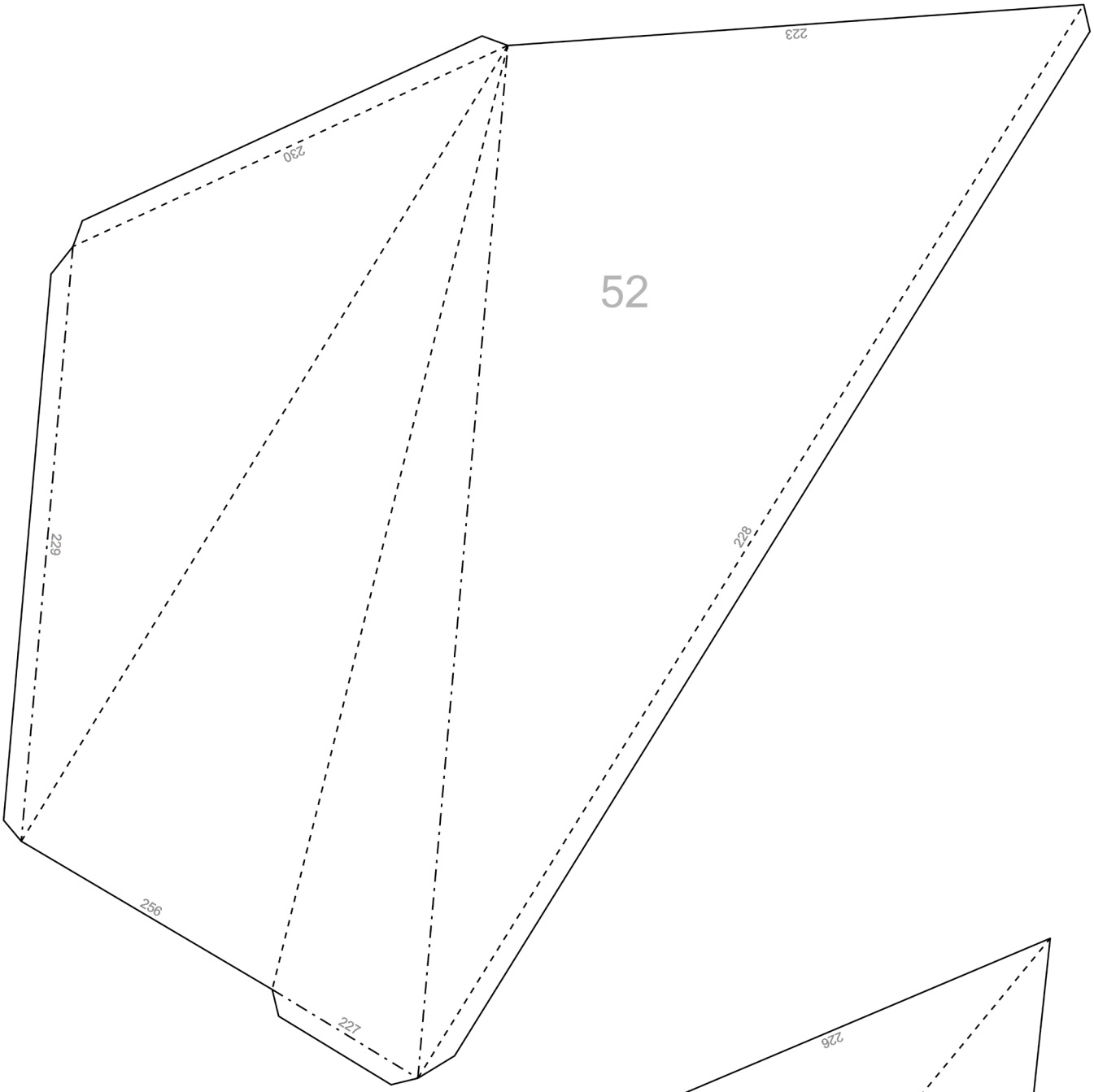
52
223
230
229
228
256
227

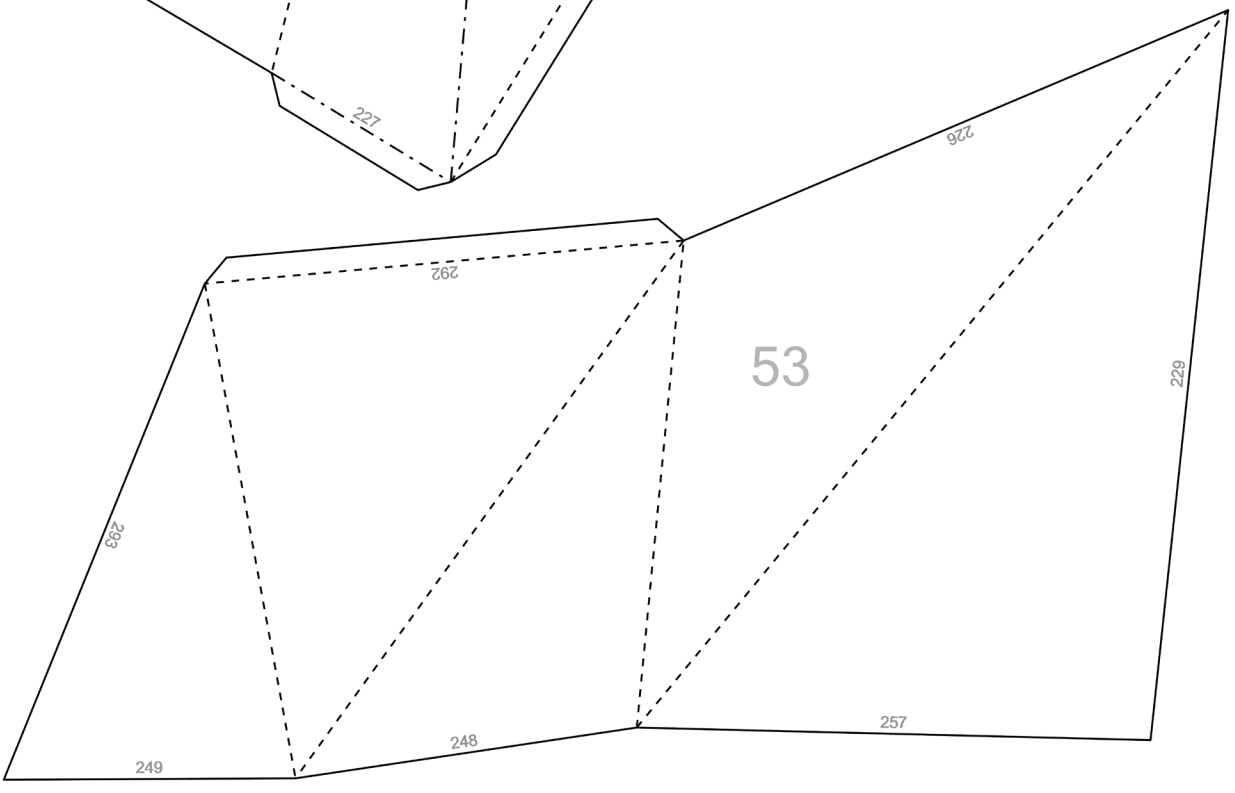
53
226
292
229
283
257
248
249

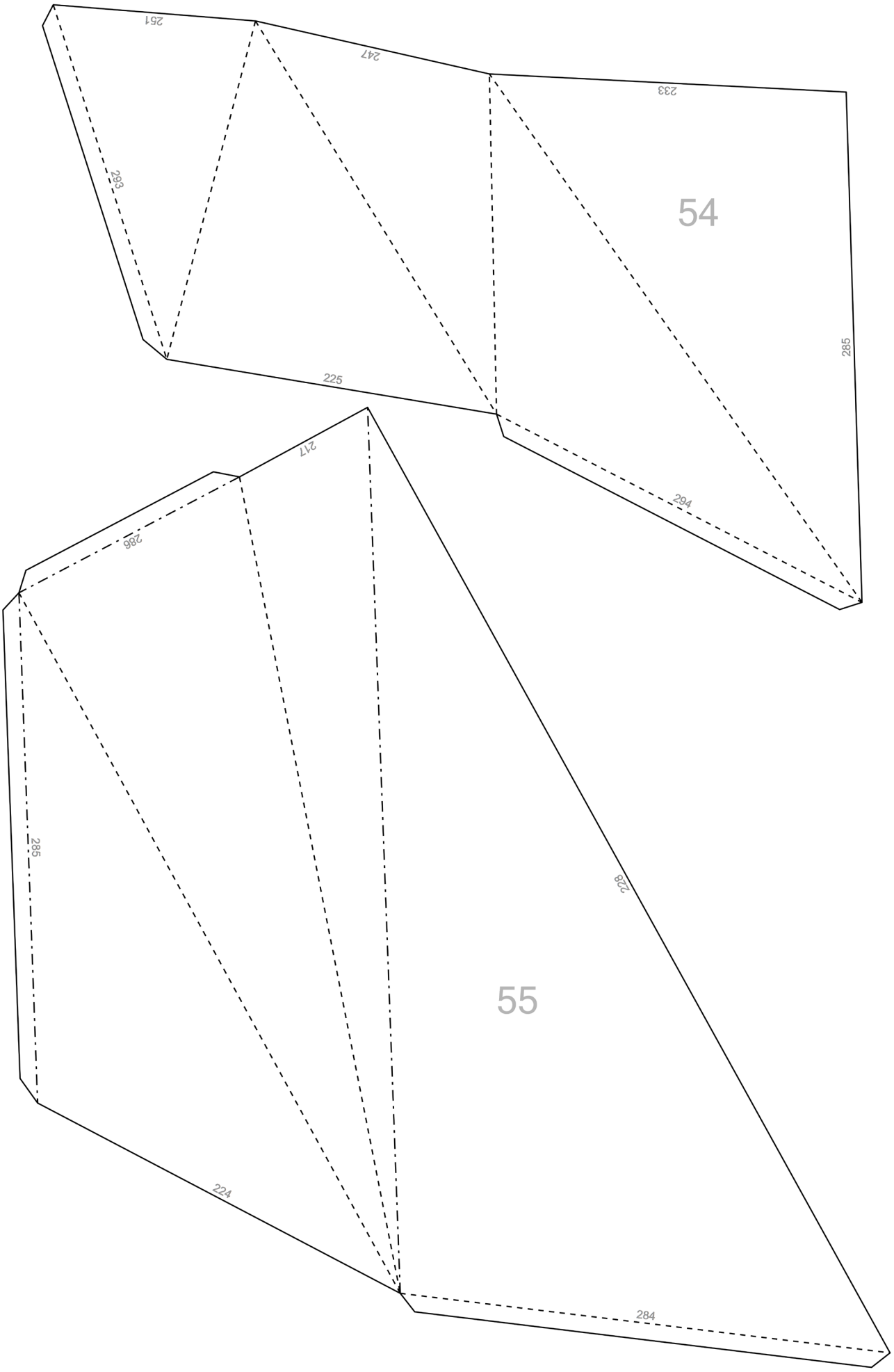
251
247
233
293
54
285
225
294
217
286
285
55
228
224
284

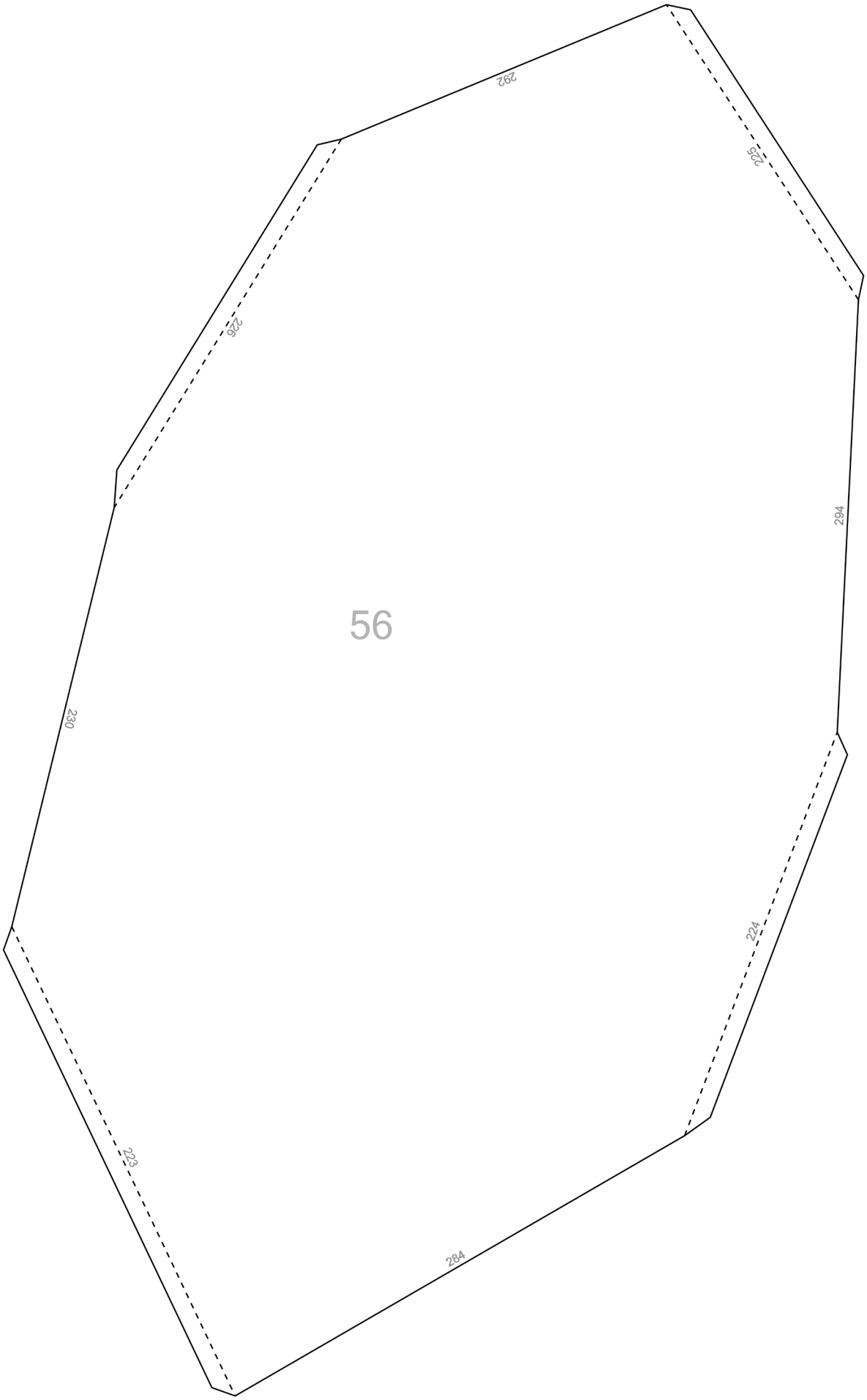
292
225
226
294
56
230
224
223
284