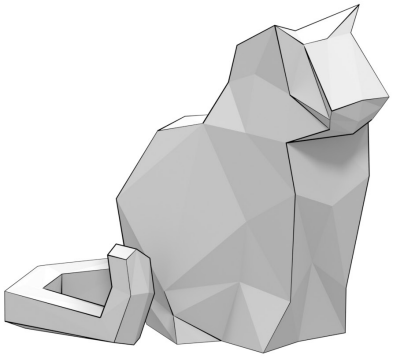

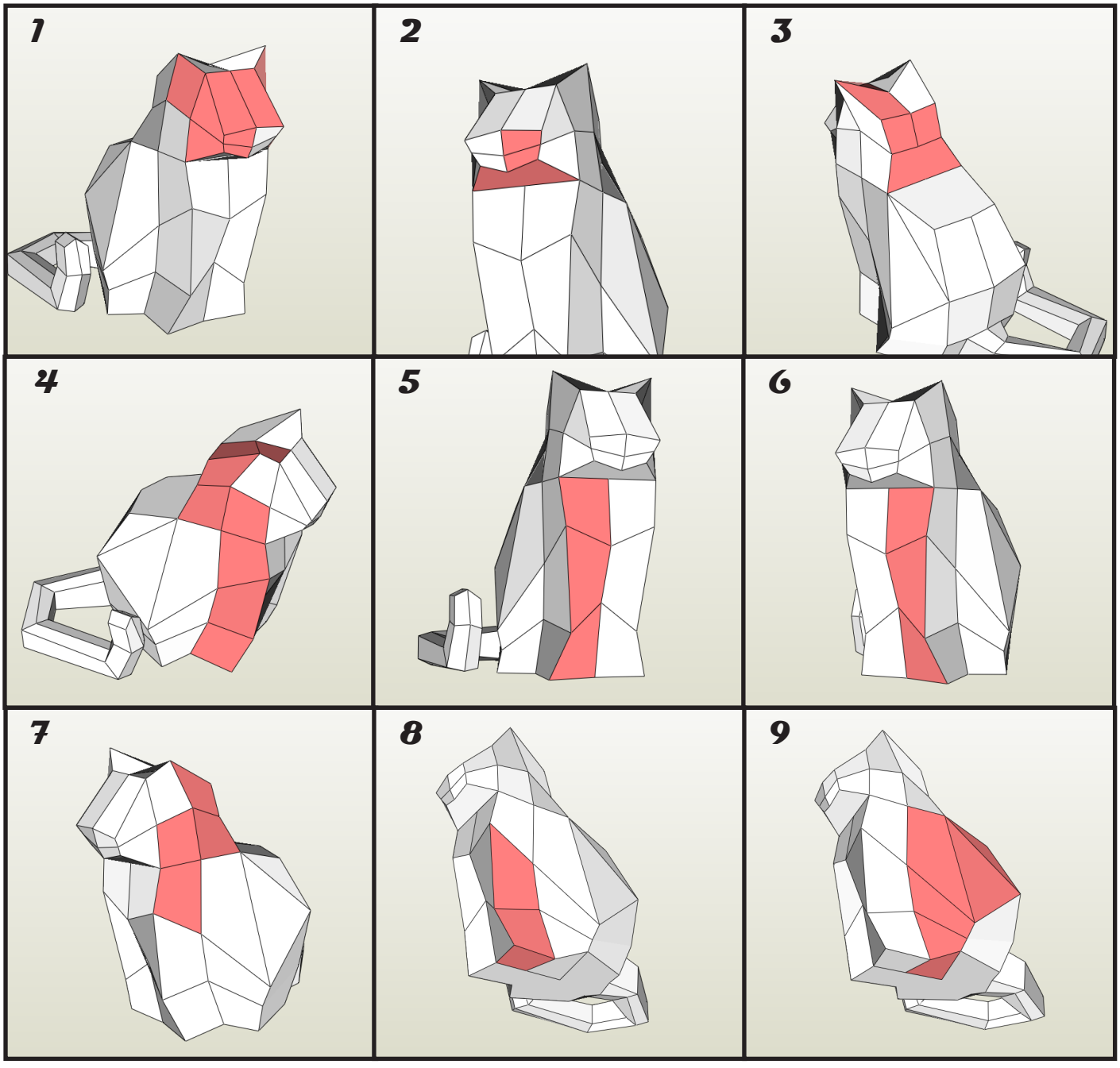
1
2
3
4
5
6
7
8
9

10

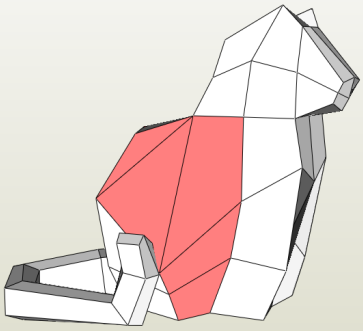

11

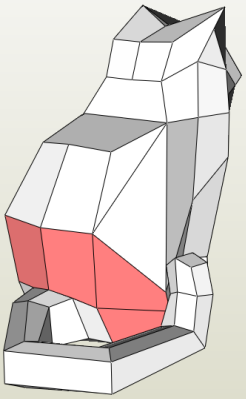

12

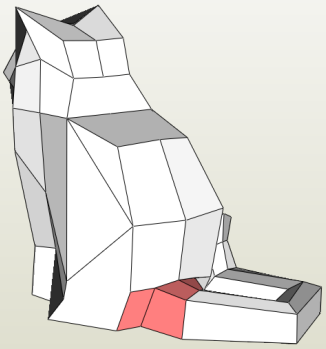

13

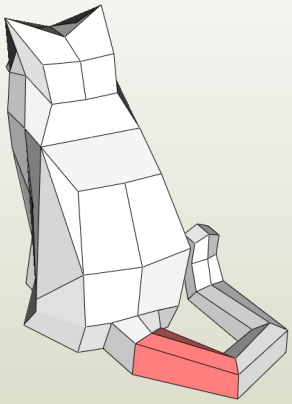

14

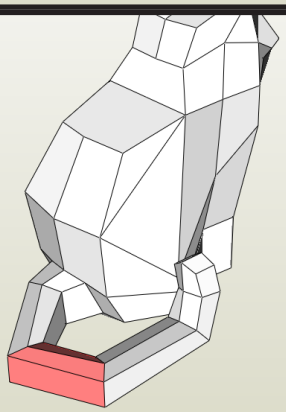

15

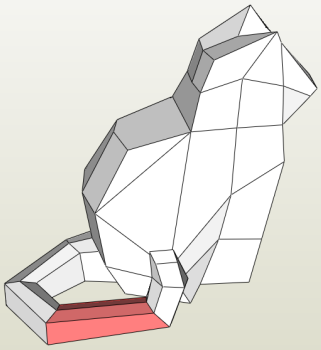

16

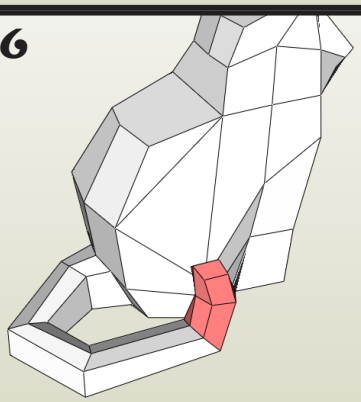

17

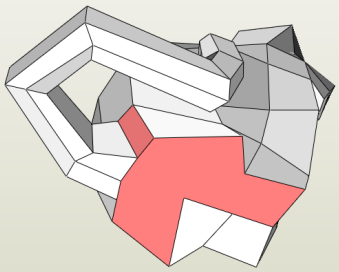

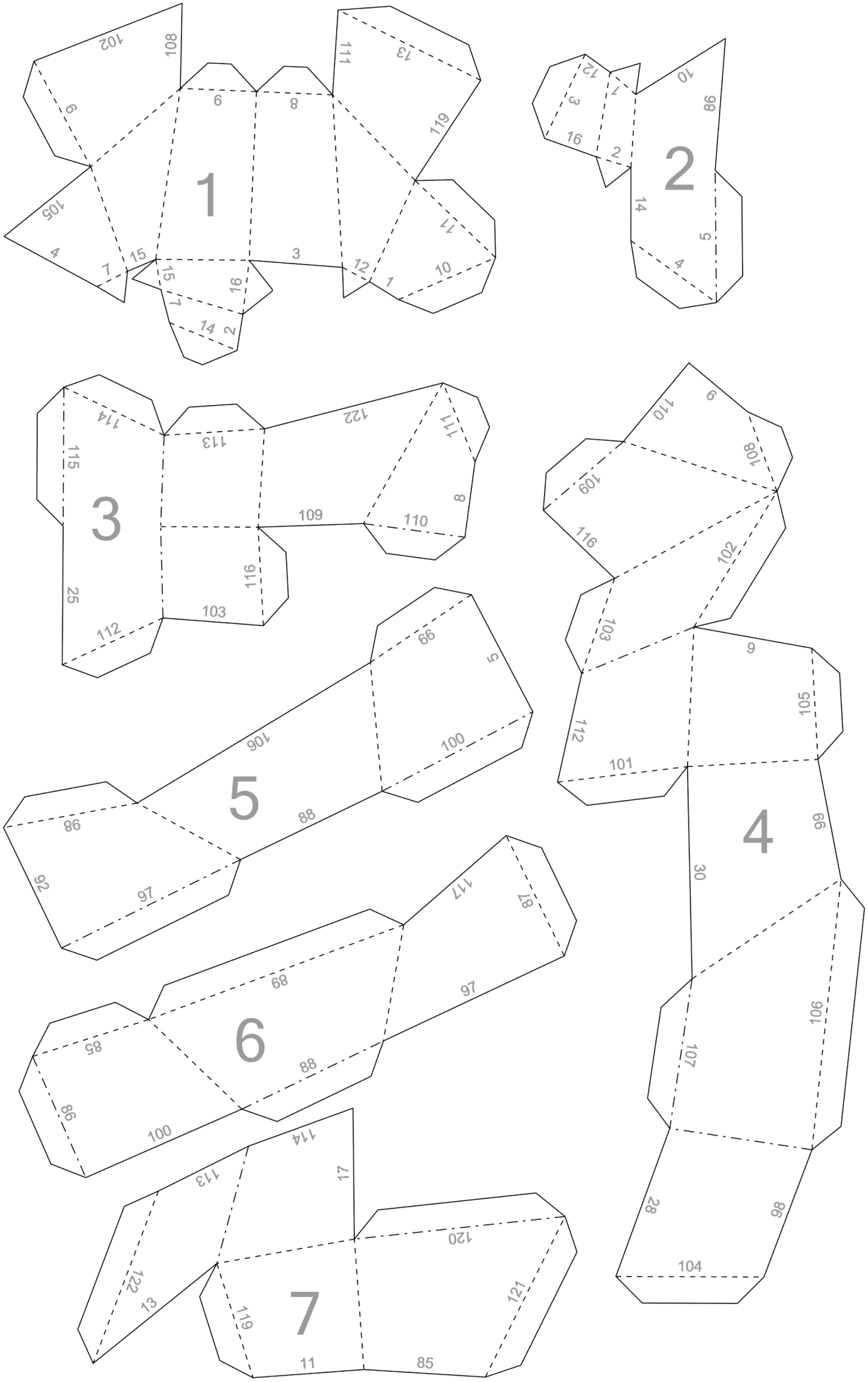
1
2
3
4
5
6
7

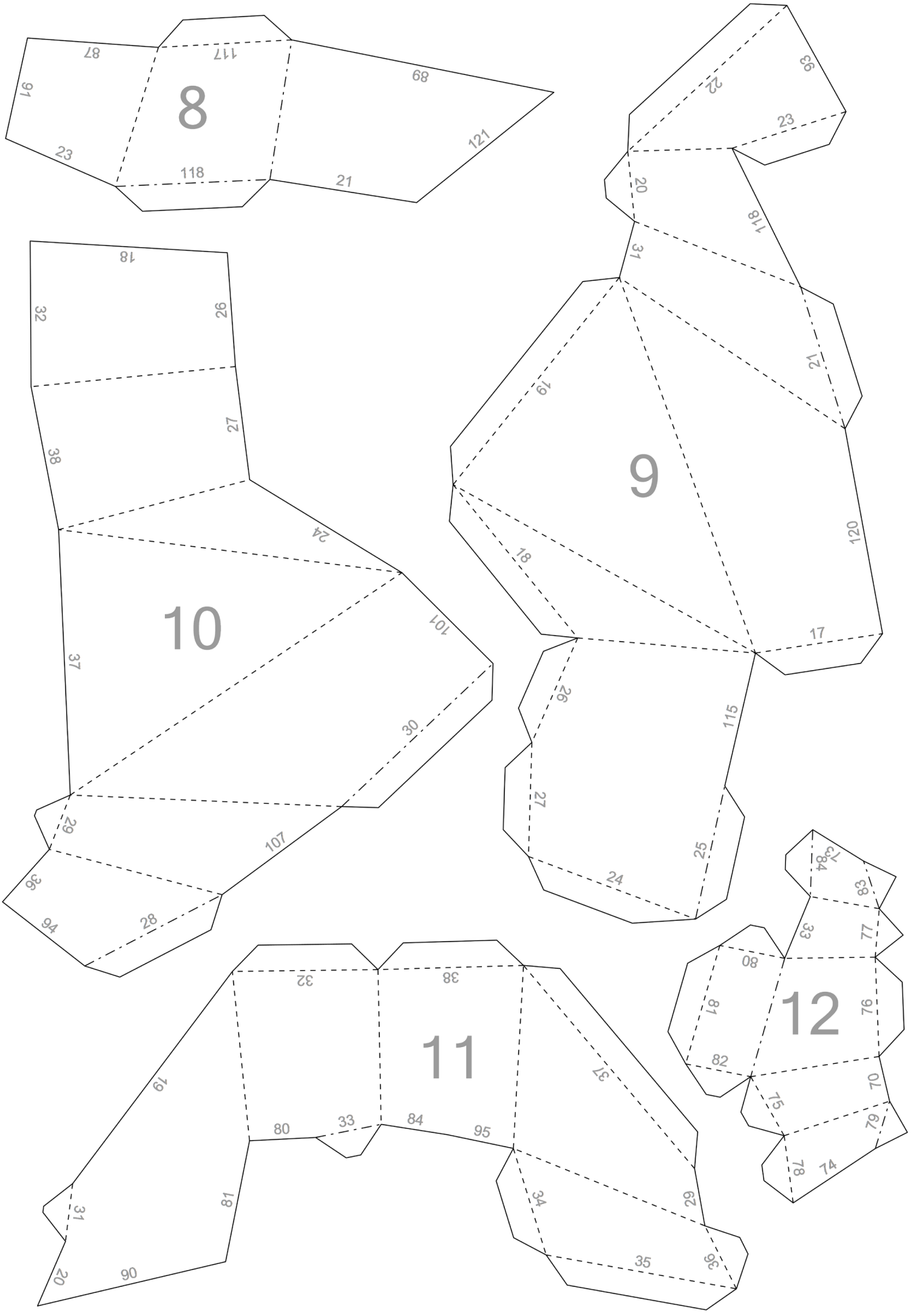
8
87
117
91
68
121
23
118
21
9
93
22
23
20
118
31
21
19
120
18
17
26
115
27
25
24
10
18
32
26
27
38
24
101
37
30
29
107
36
94
28
11
32
38
79
37
80
33
84
95
81
34
29
31
35
36
20
90
12
73
84
83
33
77
80
81
76
82
70
75
79
78
74

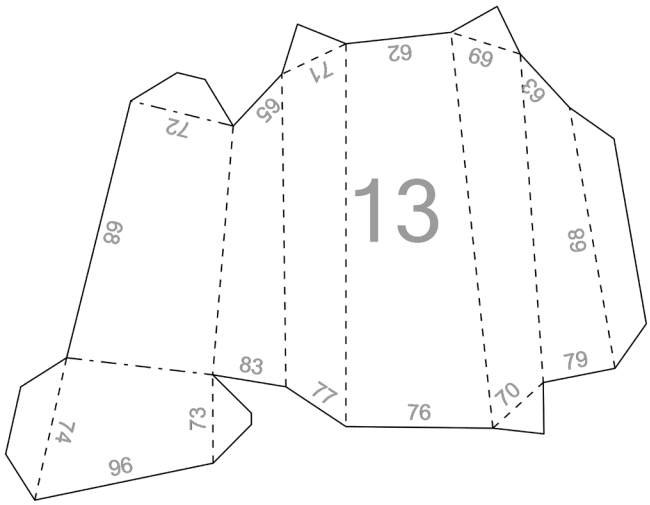
13
72
65
71
62
69
63
68
68
83
77
76
70
79
74
73
96

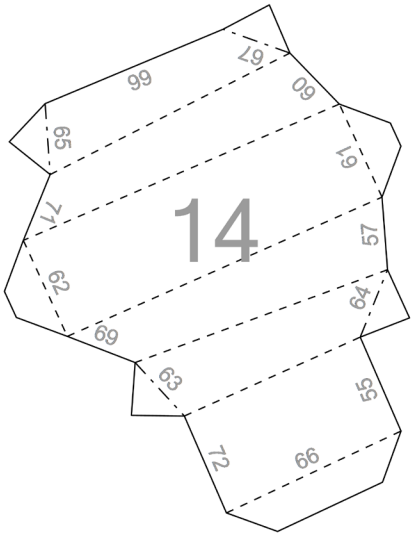
14
66
67
60
65
61
71
57
62
64
69
63
55
72
66

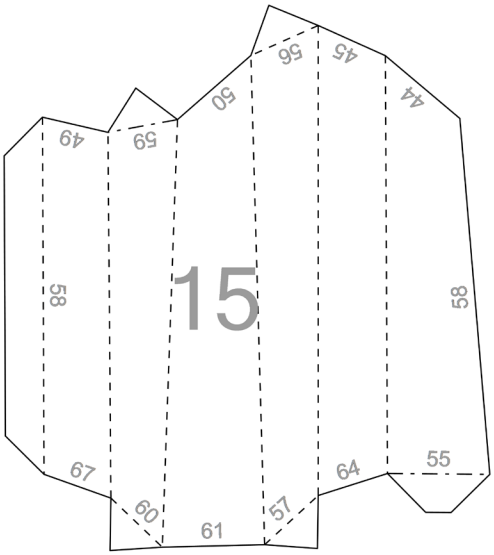
15
49
59
50
56
45
44
58
58
67
60
61
57
64
55

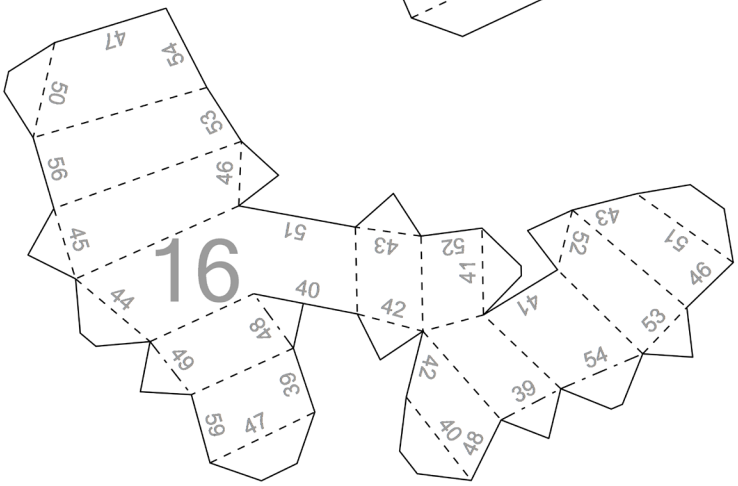
16
47
54
50
53
56
46
45
51
43
52
41
44
40
42
48
49
39
59
47
41
52
43
51
46
53
54
42
39
40
48

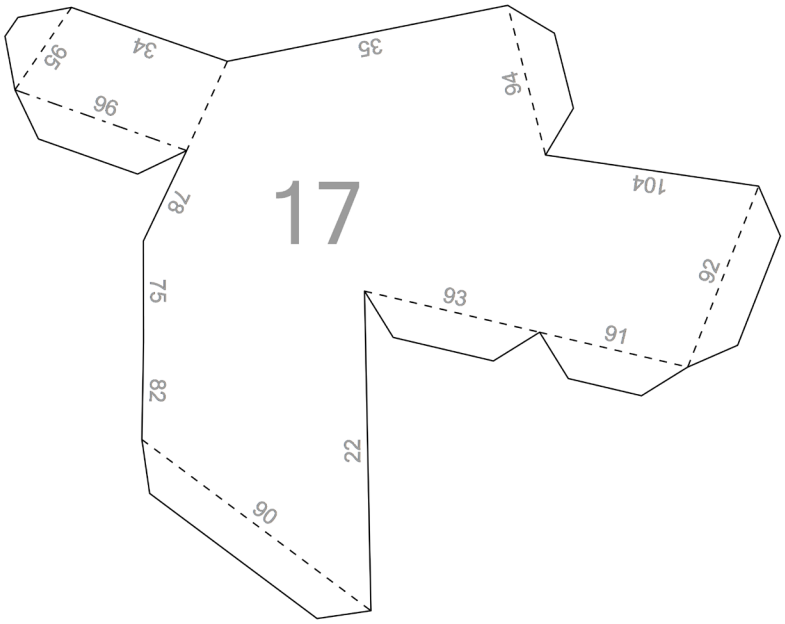
17
95
34
35
96
94
78
104
75
93
92
91
82
22
90