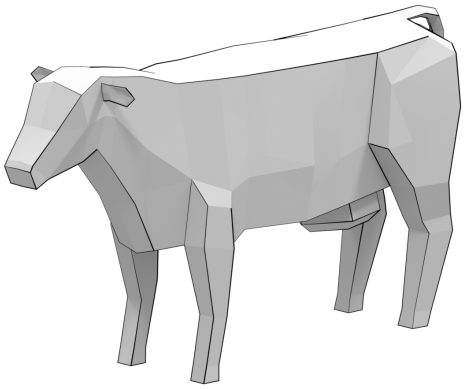

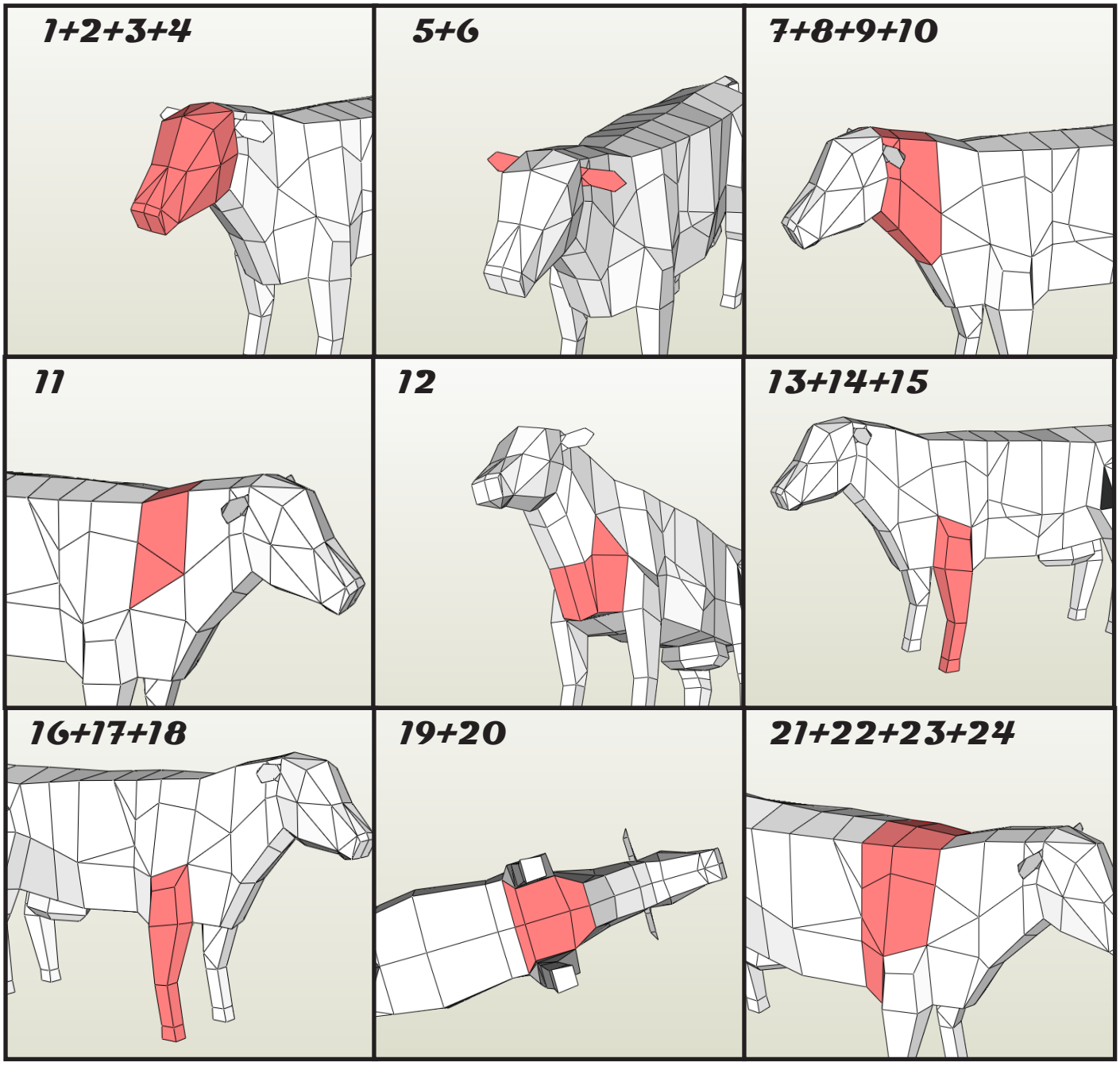
1+2+3+4
5+6
7+8+9+10
11
12
13+14+15
16+17+18
19+20
21+22+23+24

25+26

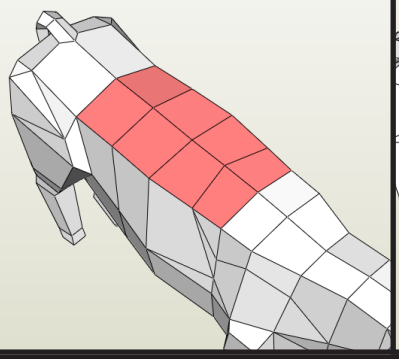

27+28

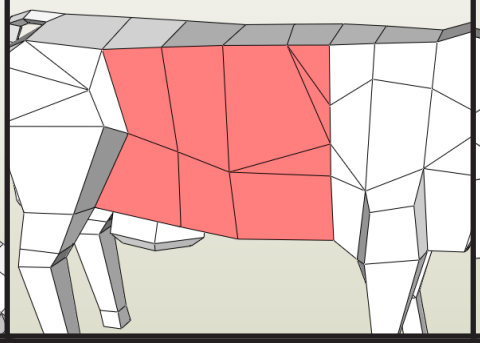

29+30

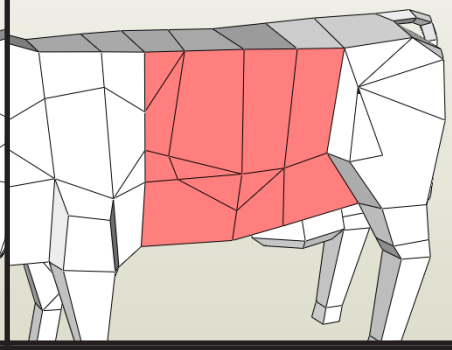

31+32

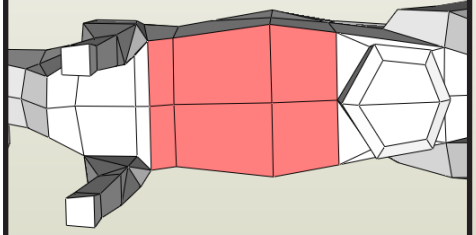

33+34

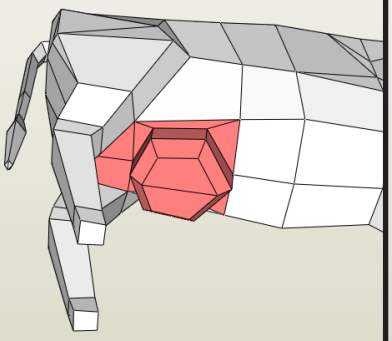

35+36+37+38

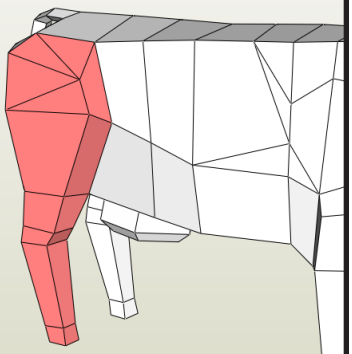

39+40+41+42

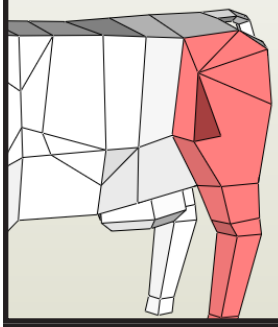

43+44+45

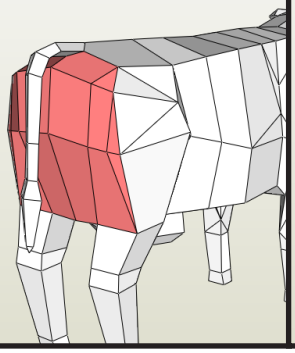

46+47+48+49

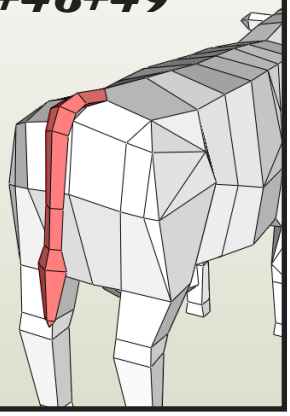

50

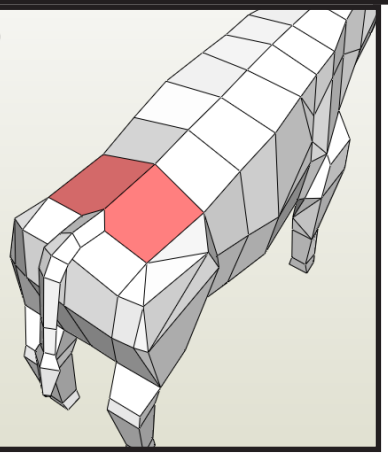

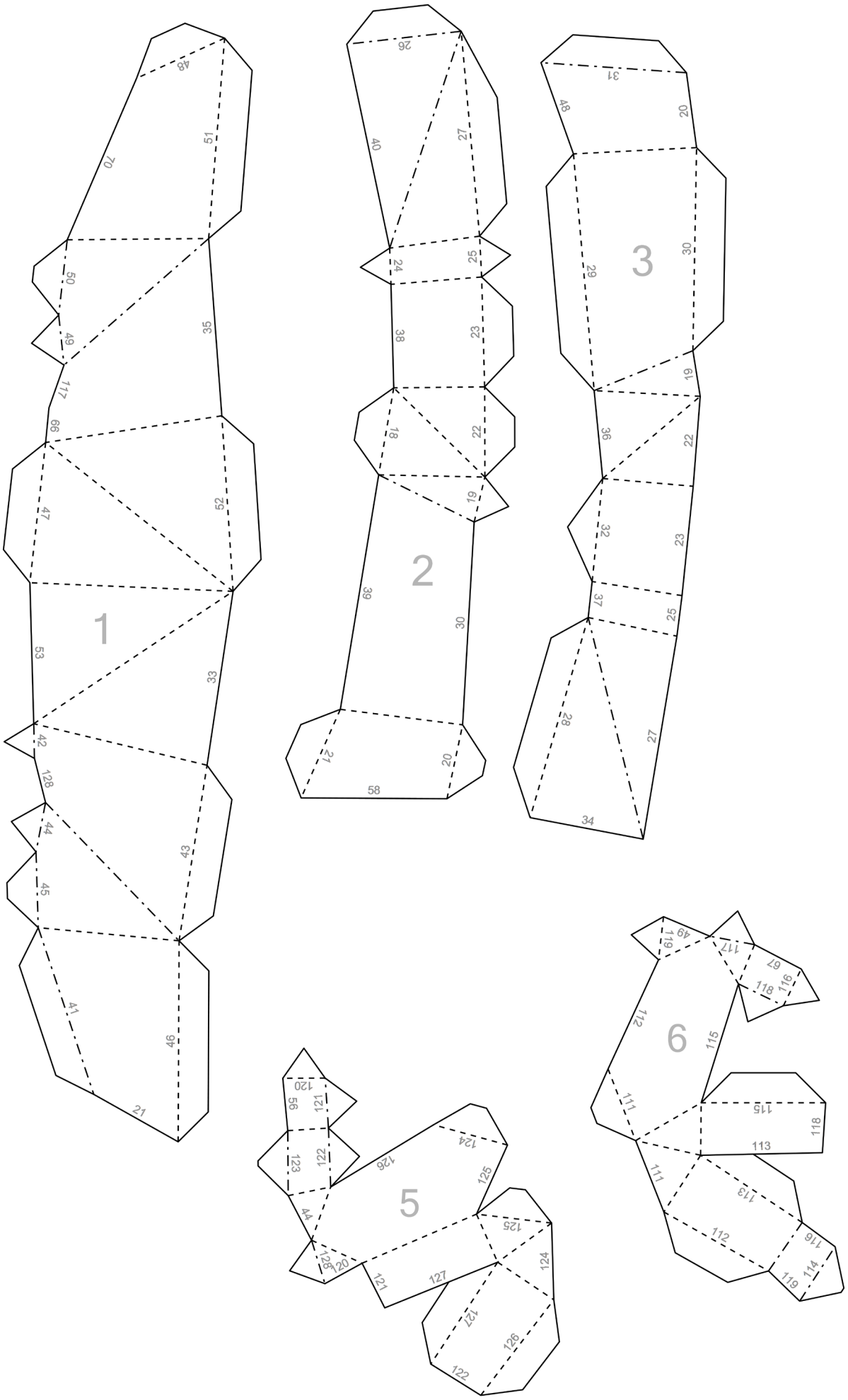
1
2
3
5
6

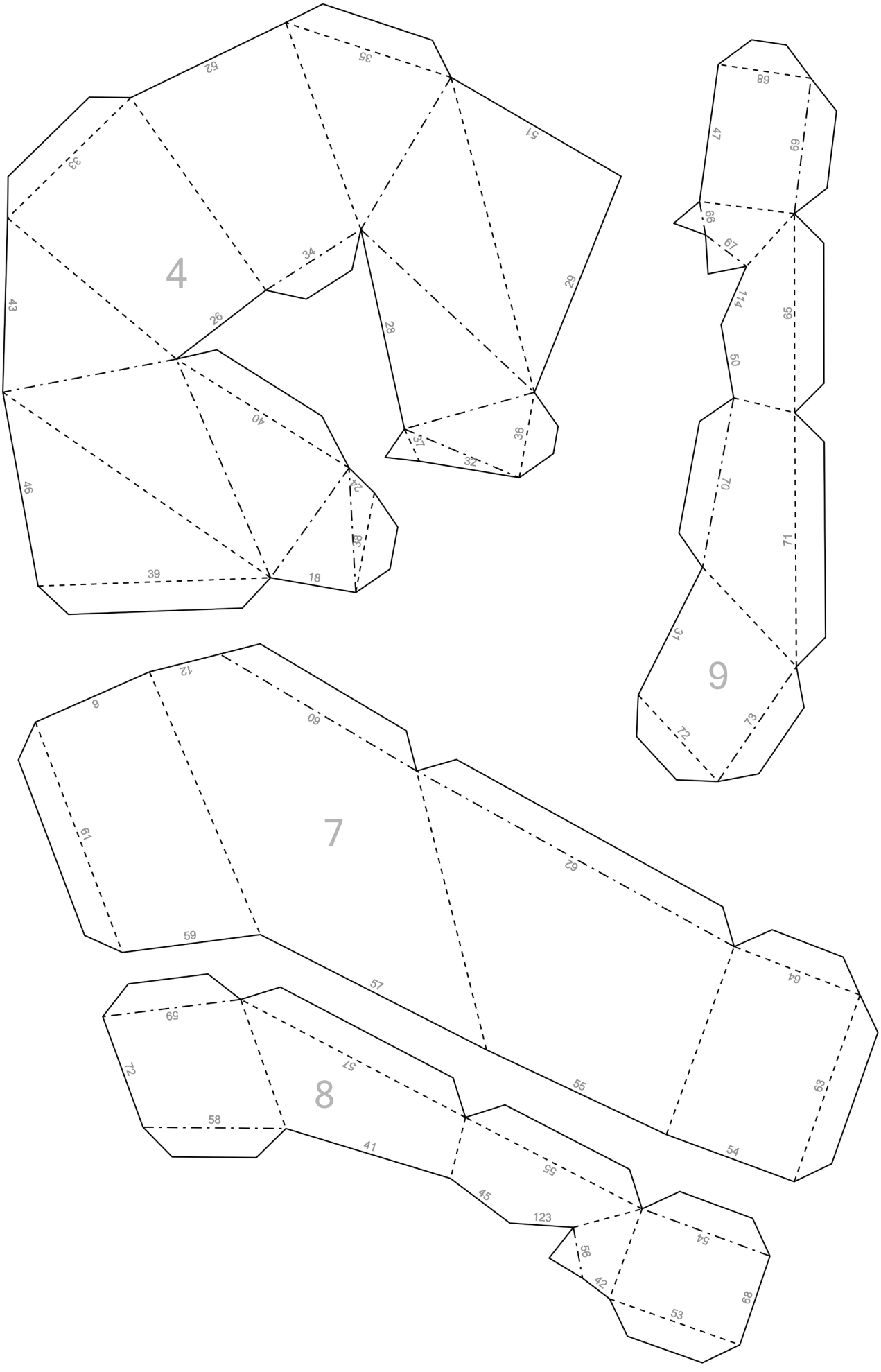
4
9
7
8

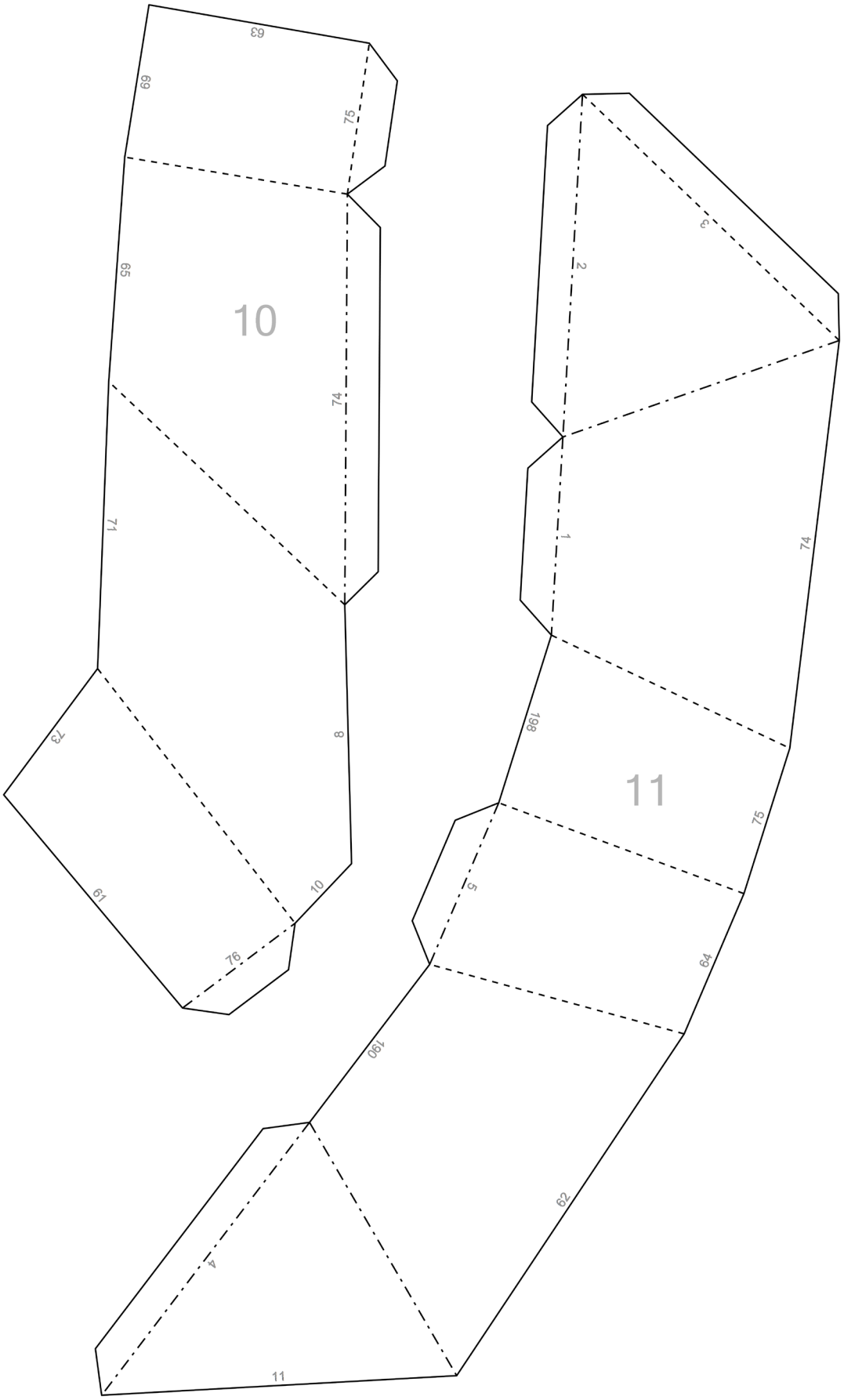
63
69
75
10
65
74
71
73
8
61
10
76
2
3
1
74
11
198
75
5
64
190
62
4
11

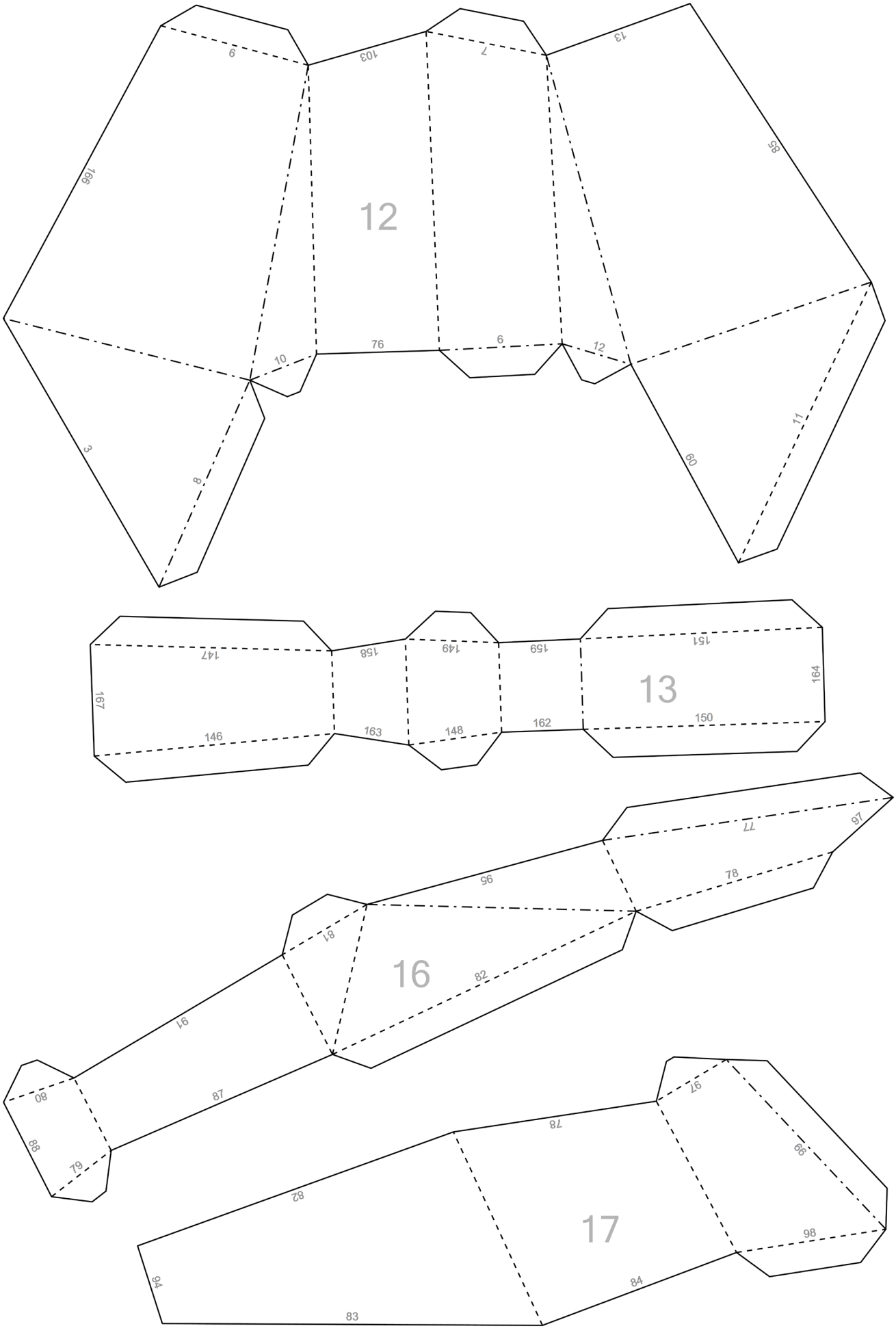
12
9
103
7
13
166
85
76
6
10
12
3
8
11
60
13
147
158
149
159
151
164
167
146
163
148
162
150
16
77
75
95
78
81
82
91
87
80
88
79
17
97
78
96
82
98
94
84
83

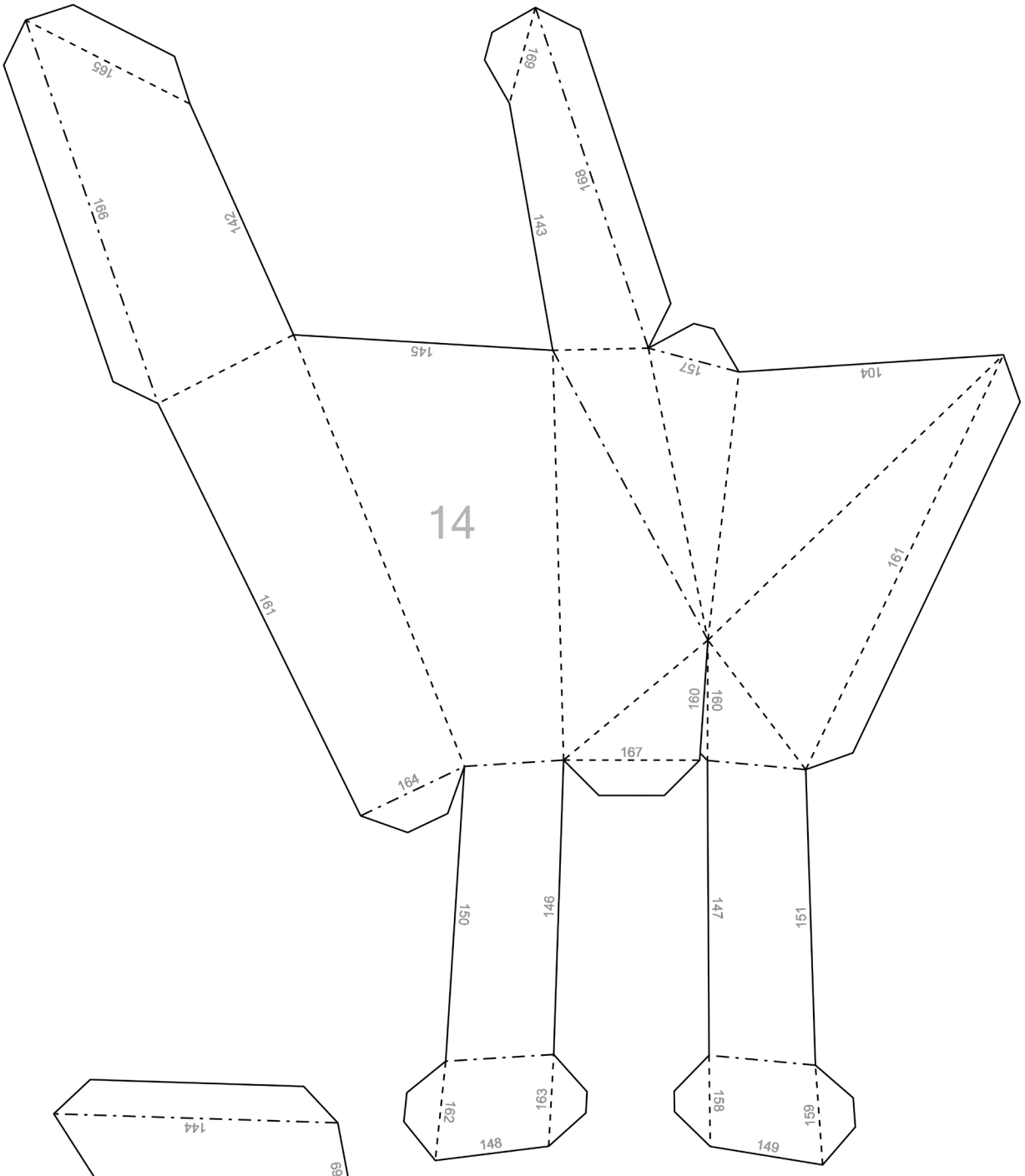
14
165
166
142
145
169
168
143
157
104
161
161
160
160
167
164
150
146
147
151
162
163
148
158
159
149

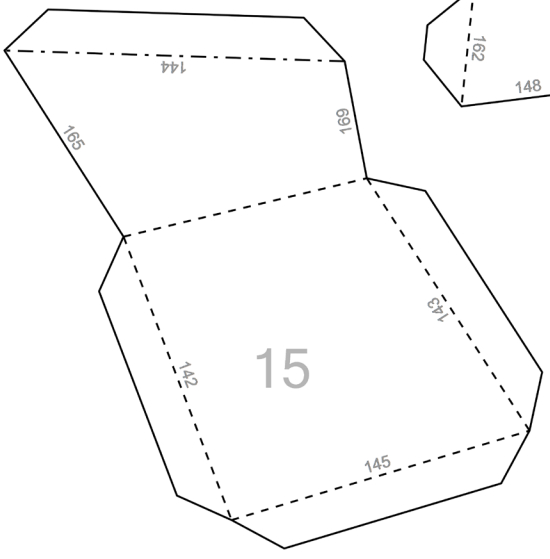
15
144
165
169
143
142
145

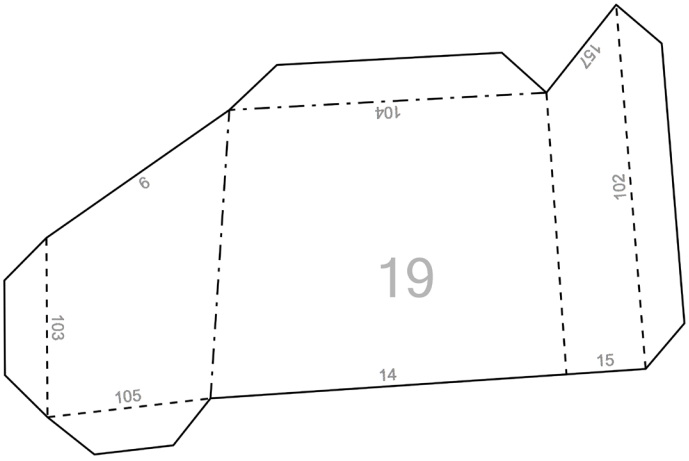
19
157
104
9
102
103
14
15
105

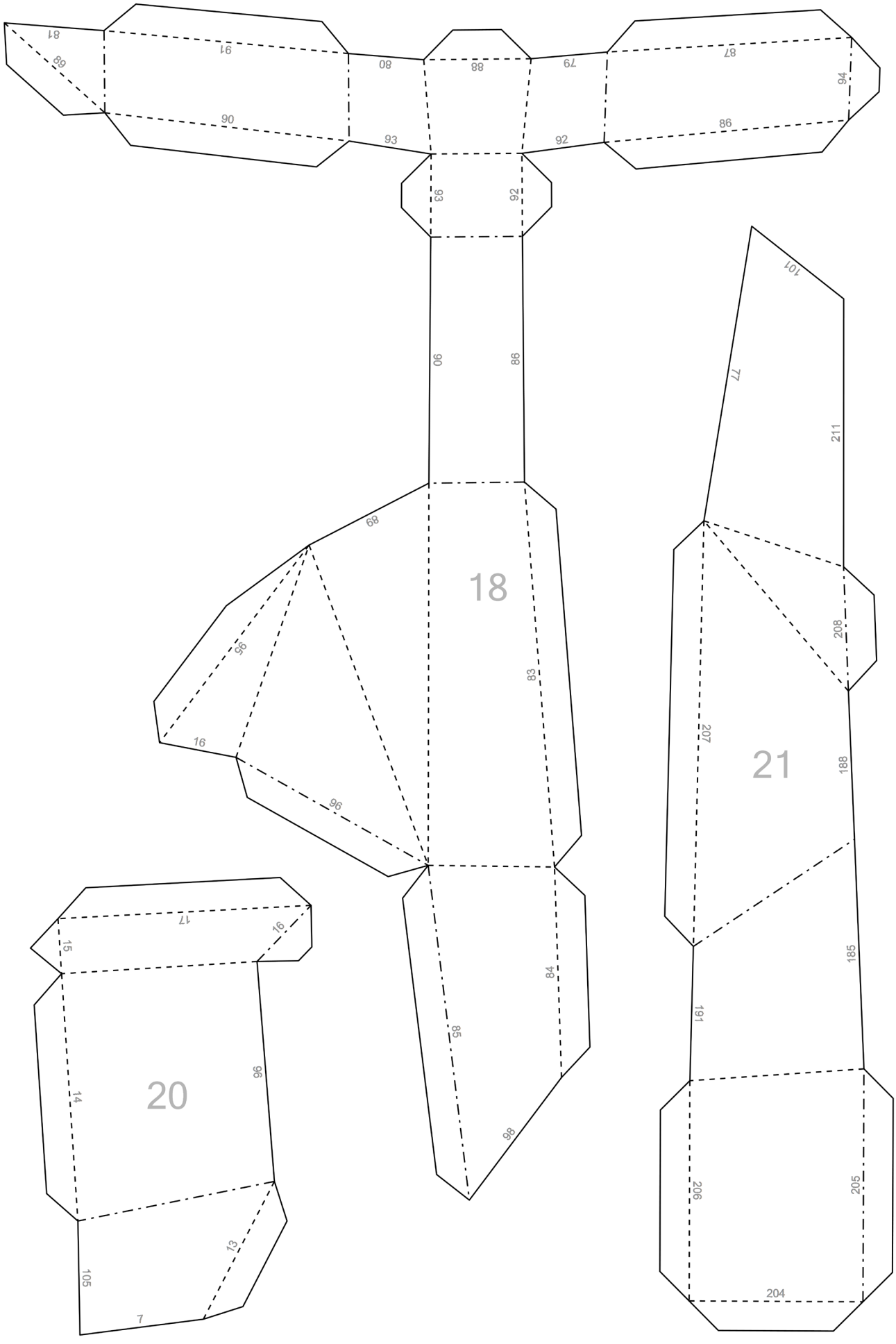
18
20
21

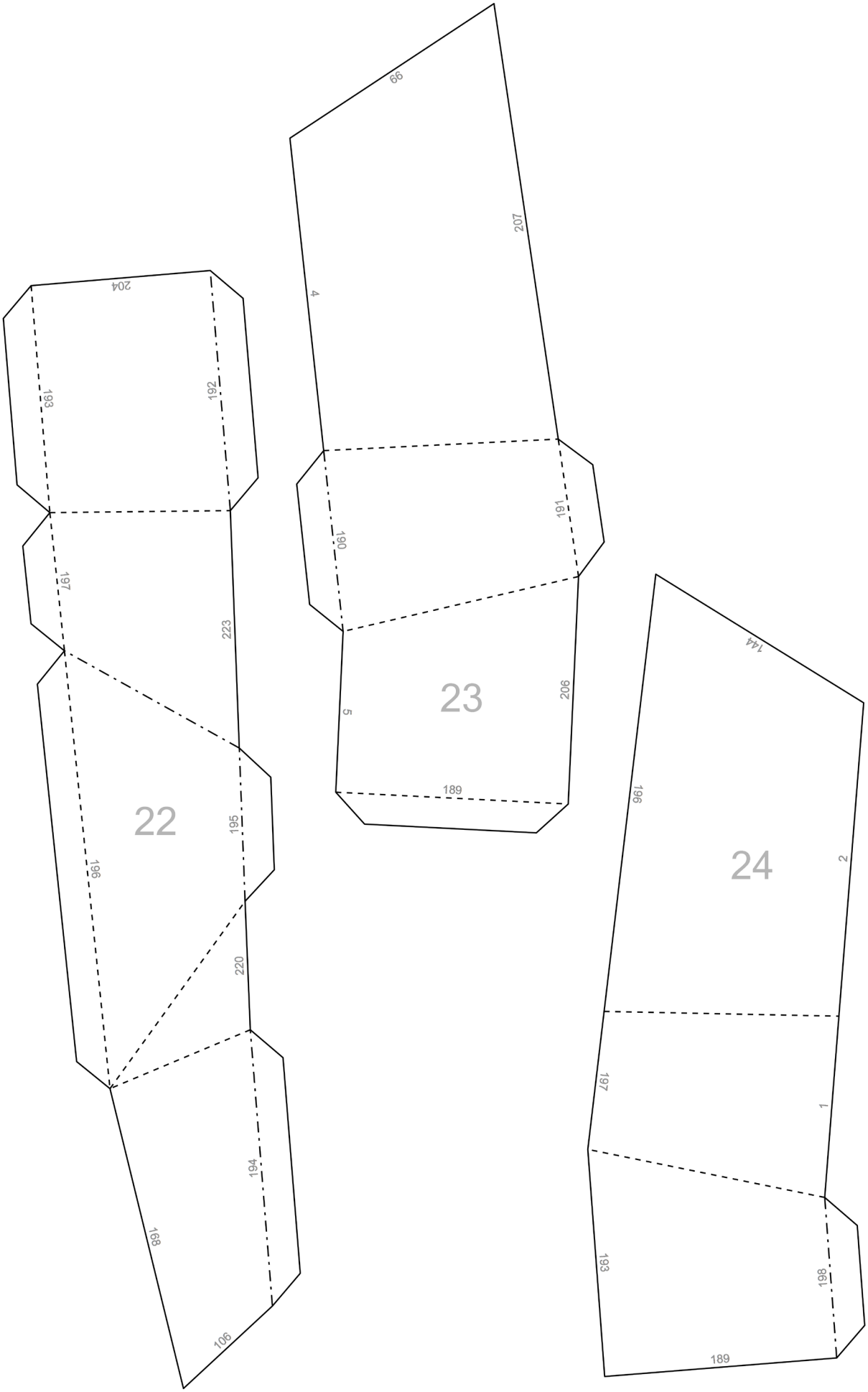
99
207
4
204
193
192
191
190
23
206
5
189
144
196
24
2
197
1
193
198
189
22
223
195
196
220
194
168
106

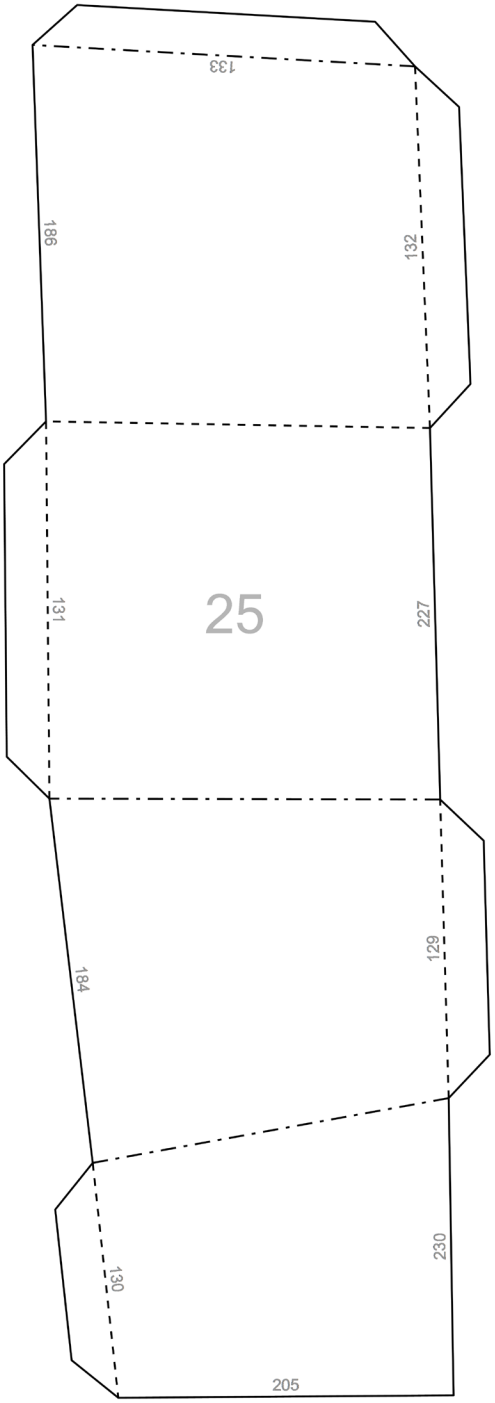
133
186
132
25
131
227
129
184
130
230
205

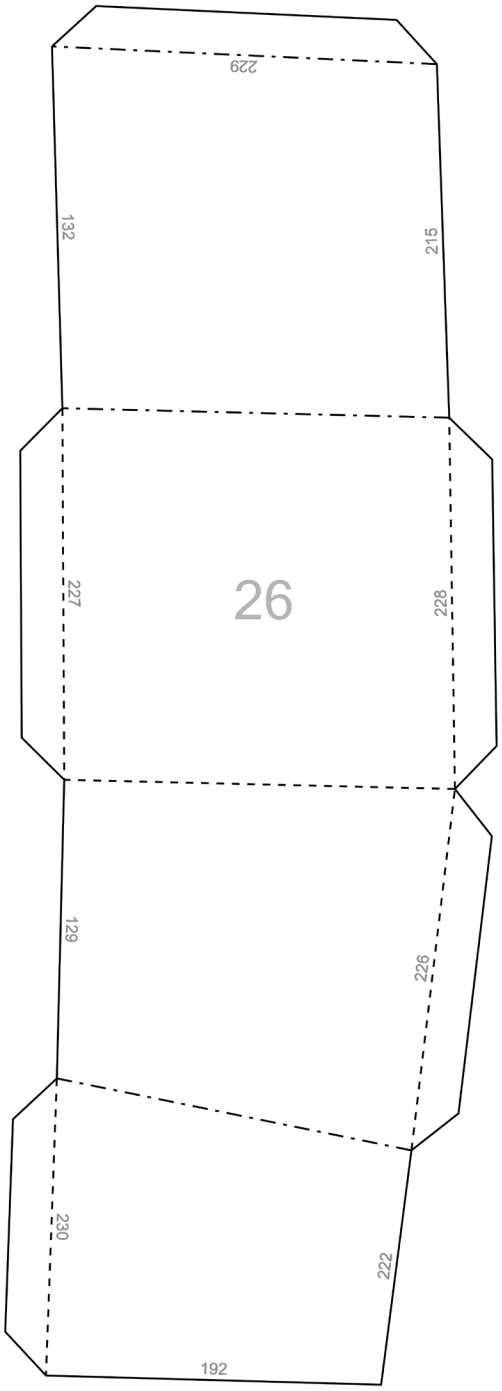
229
132
215
26
227
228
129
226
230
222
192

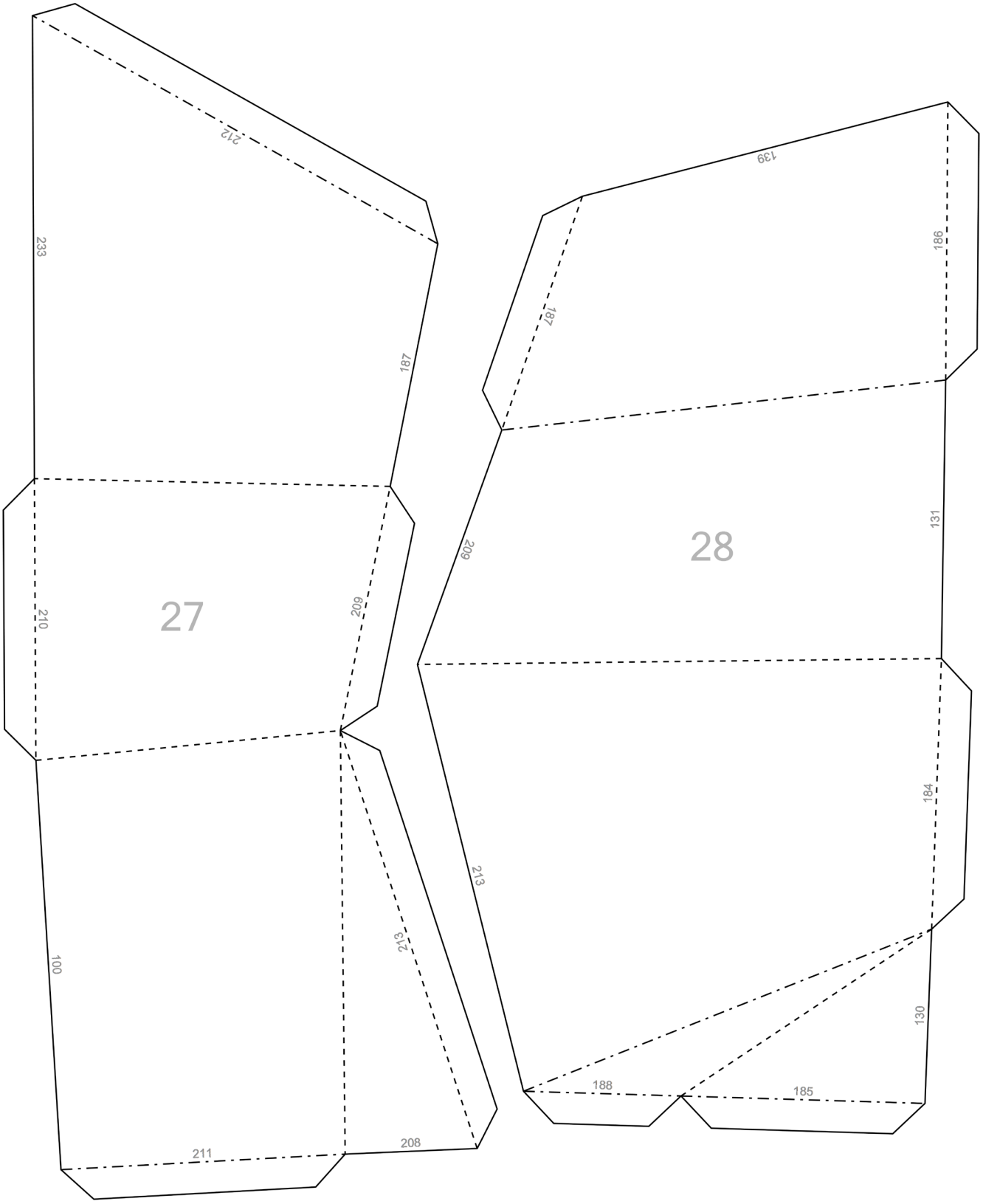
212
233
187
27
210
209
100
213
211
208
139
186
187
28
209
131
213
184
130
188
185

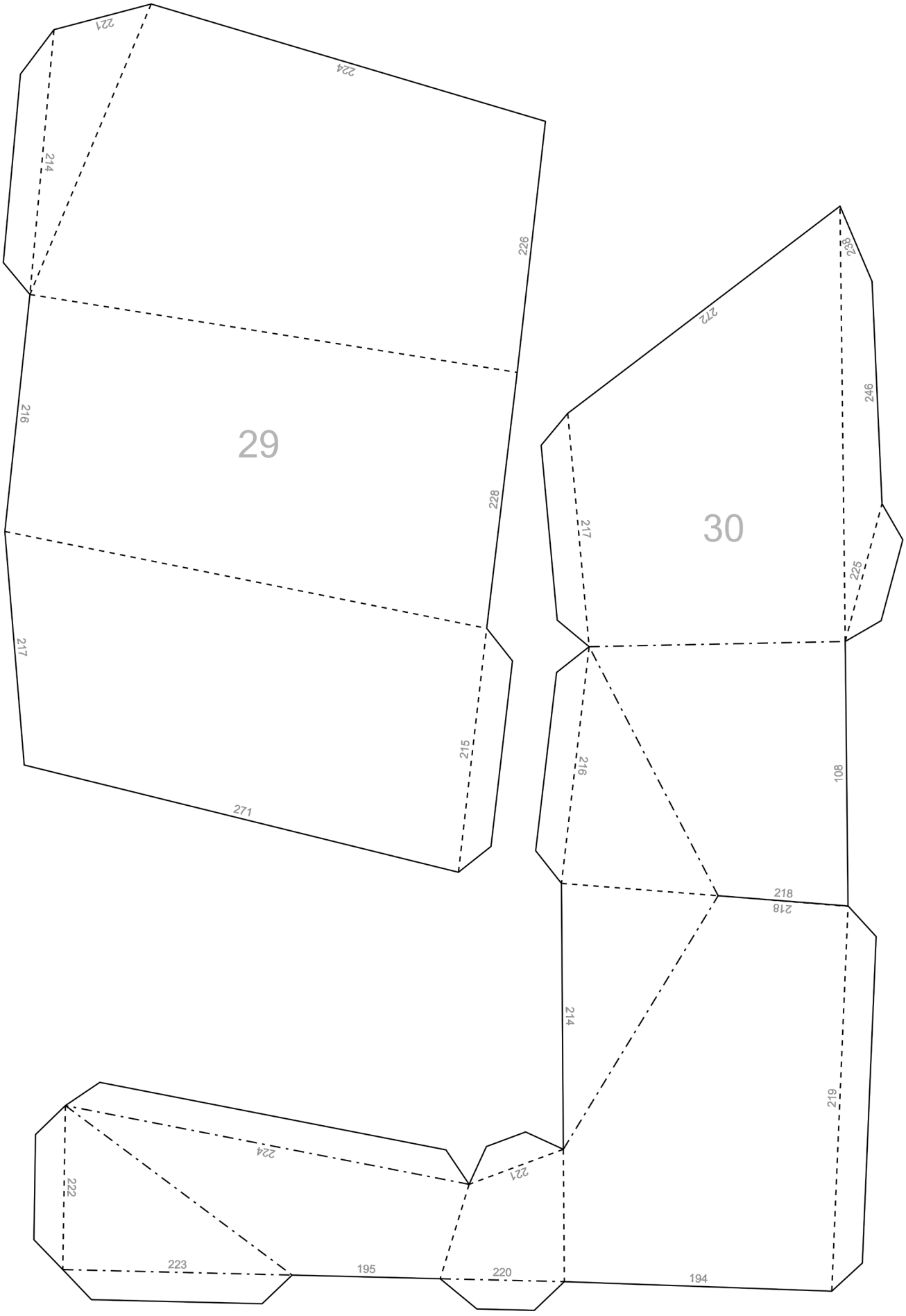
221
224
214
226
216
29
228
217
215
271
238
272
246
217
30
225
216
108
218
218
214
219
224
221
222
223
195
220
194

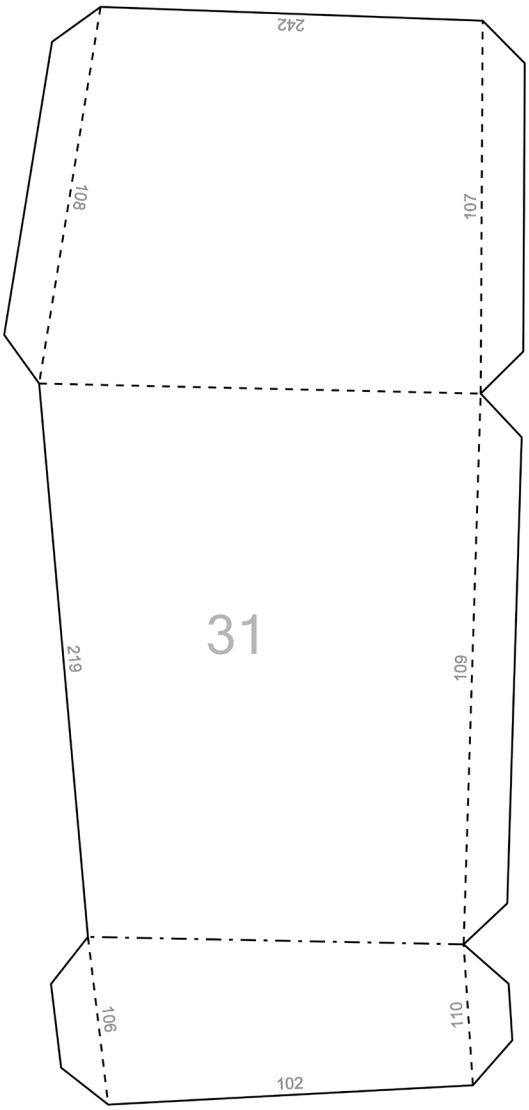
242
108
107
31
219
109
106
110
102

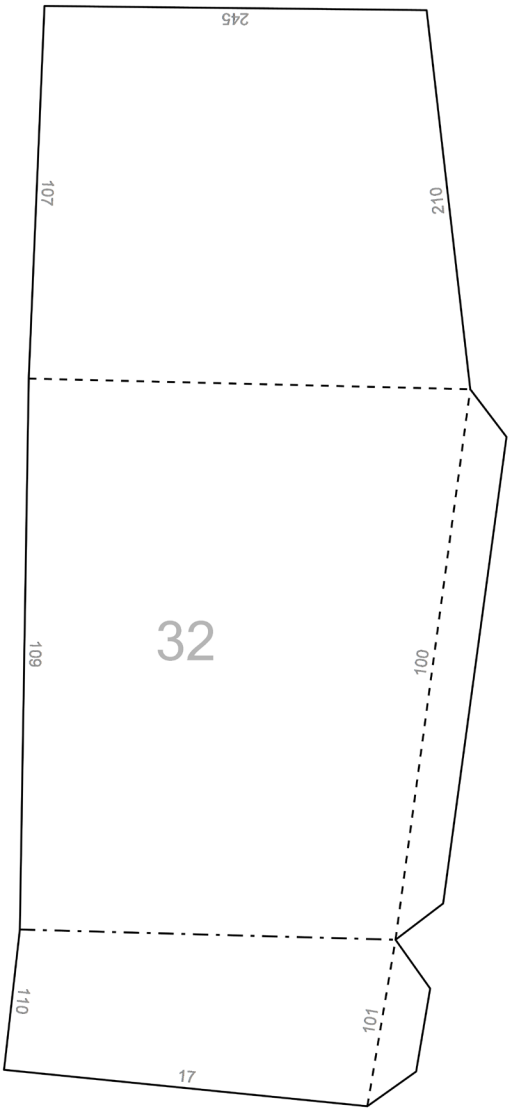
245
107
210
32
109
100
110
101
17

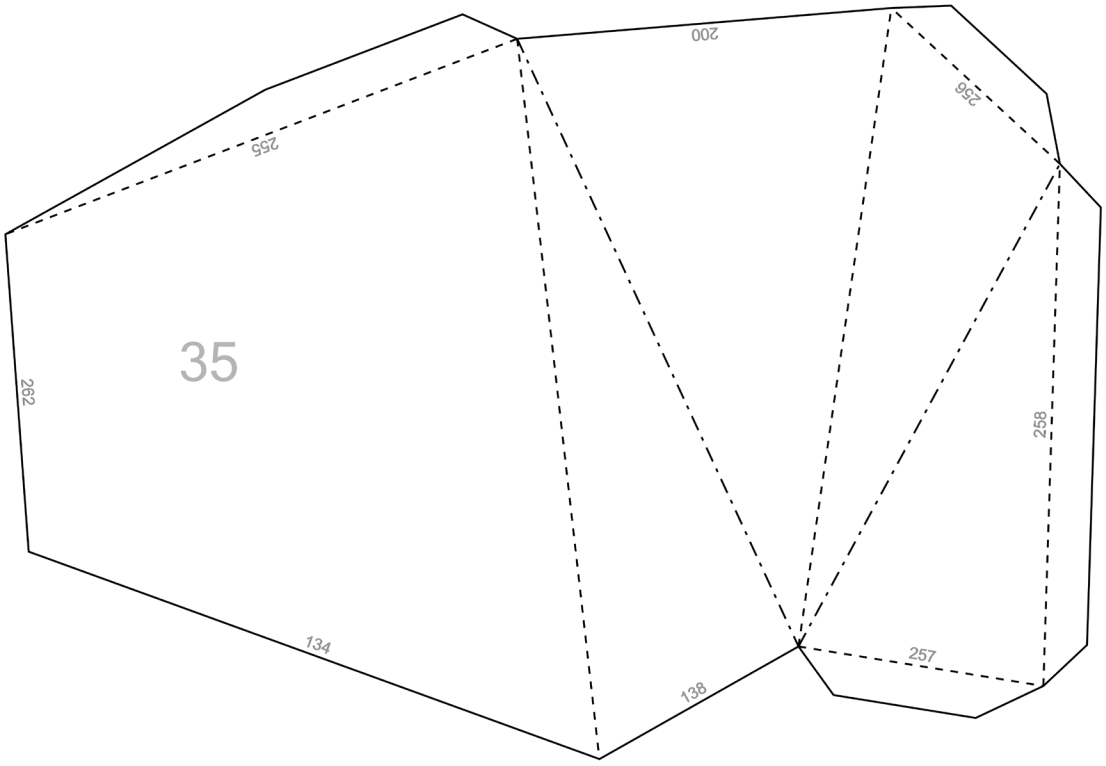
200
255
256
35
262
258
134
257
138

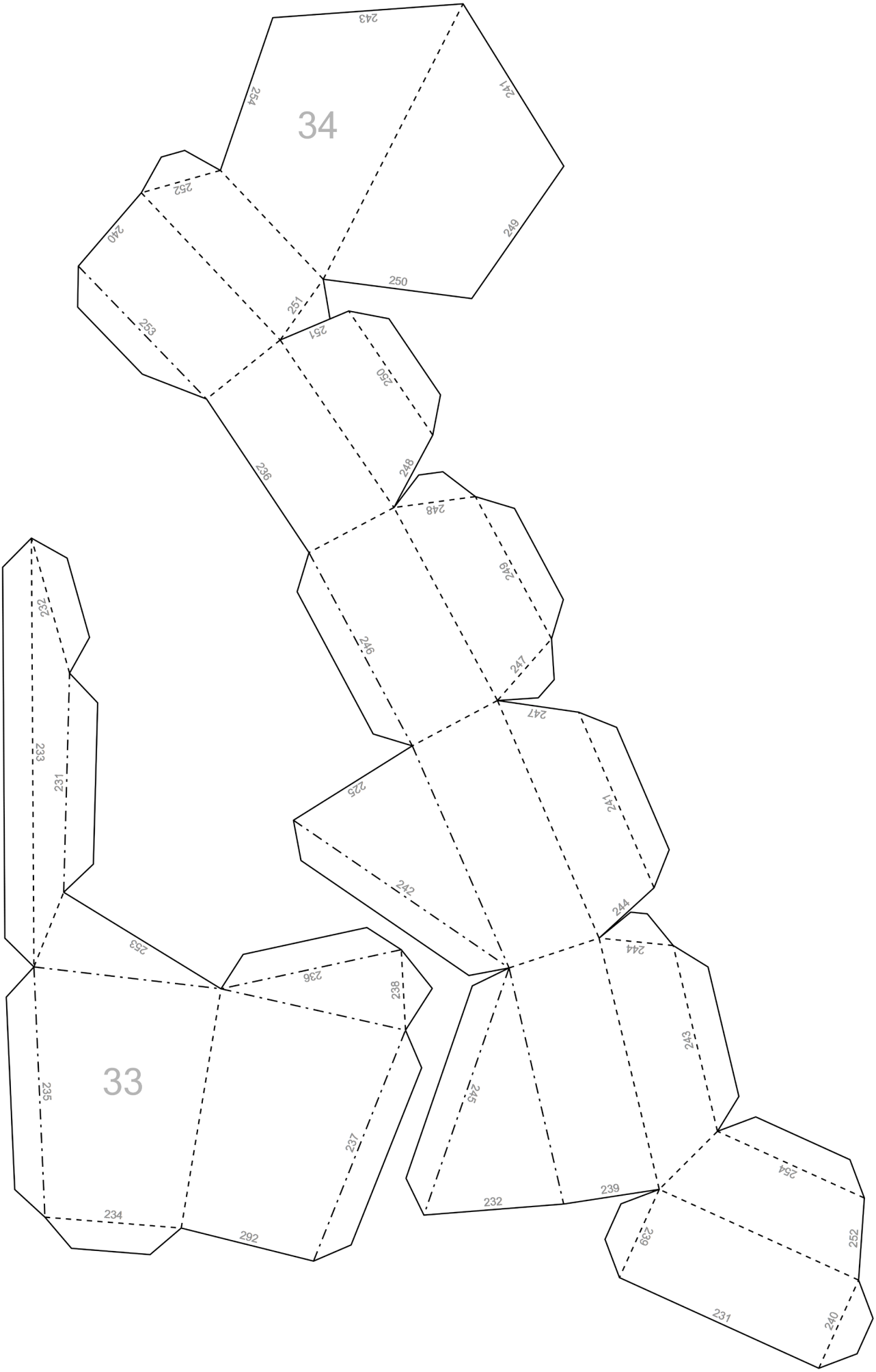
34
243
254
241
252
240
249
250
253
251
250
236
248
248
249
246
247
247
232
233
231
225
241
242
244
244
253
236
238
33
235
237
234
292
245
243
232
239
254
239
252
231
240

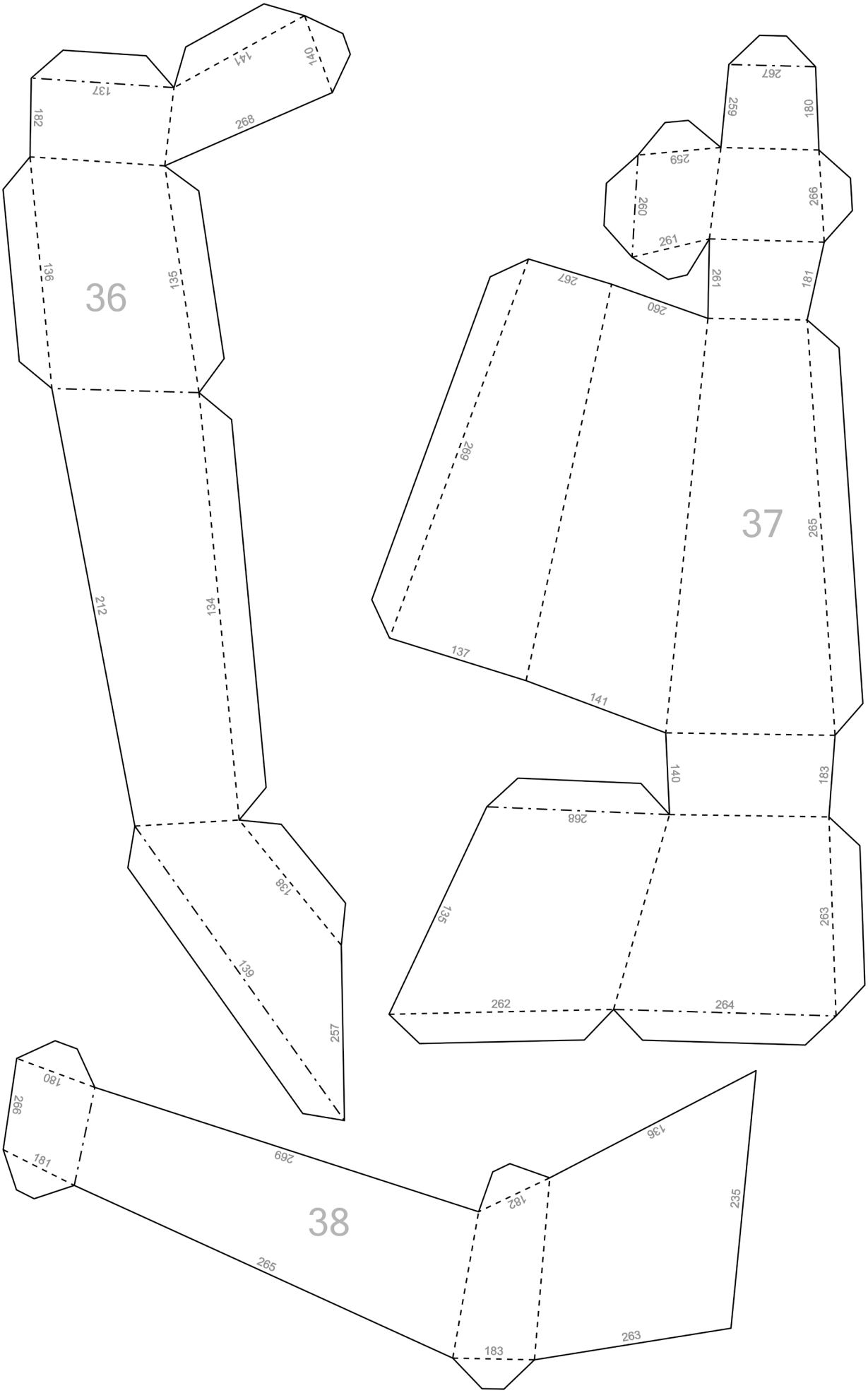
36
137
141
140
182
268
136
135
212
134
138
139
257
37
267
259
180
269
266
260
261
181
260
267
269
265
137
141
140
183
268
135
263
262
264
38
180
266
181
269
136
182
235
265
183
263

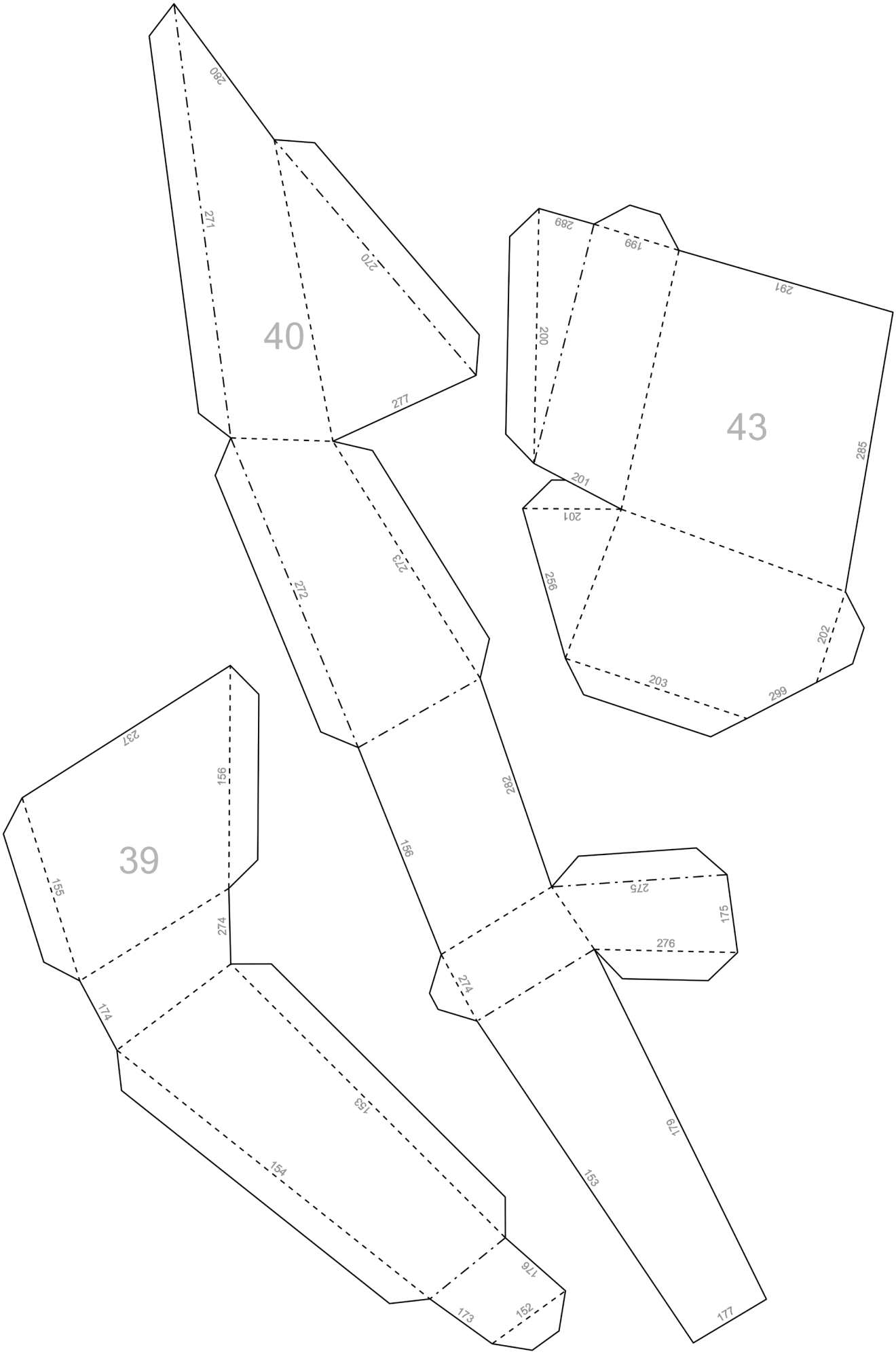
40
280
271
270
277
43
289
199
291
200
285
201
201
256
202
203
299
272
273
282
156
39
237
156
155
274
174
275
175
276
274
153
154
176
173
152
179
153
177

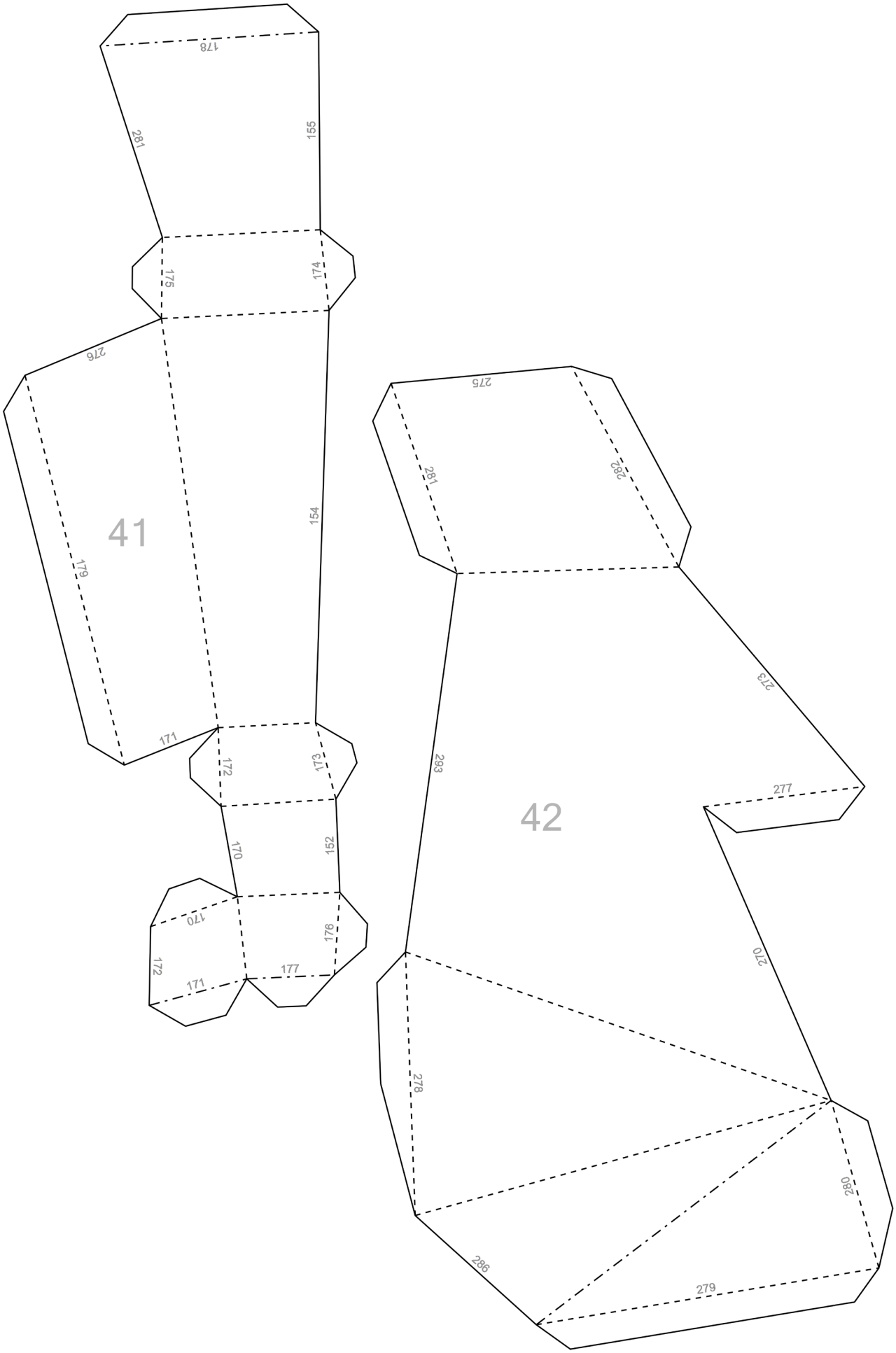
178
281
155
175
174
276
41
154
179
171
172
173
170
152
170
176
172
171
177
275
281
282
213
283
277
42
270
278
280
286
279

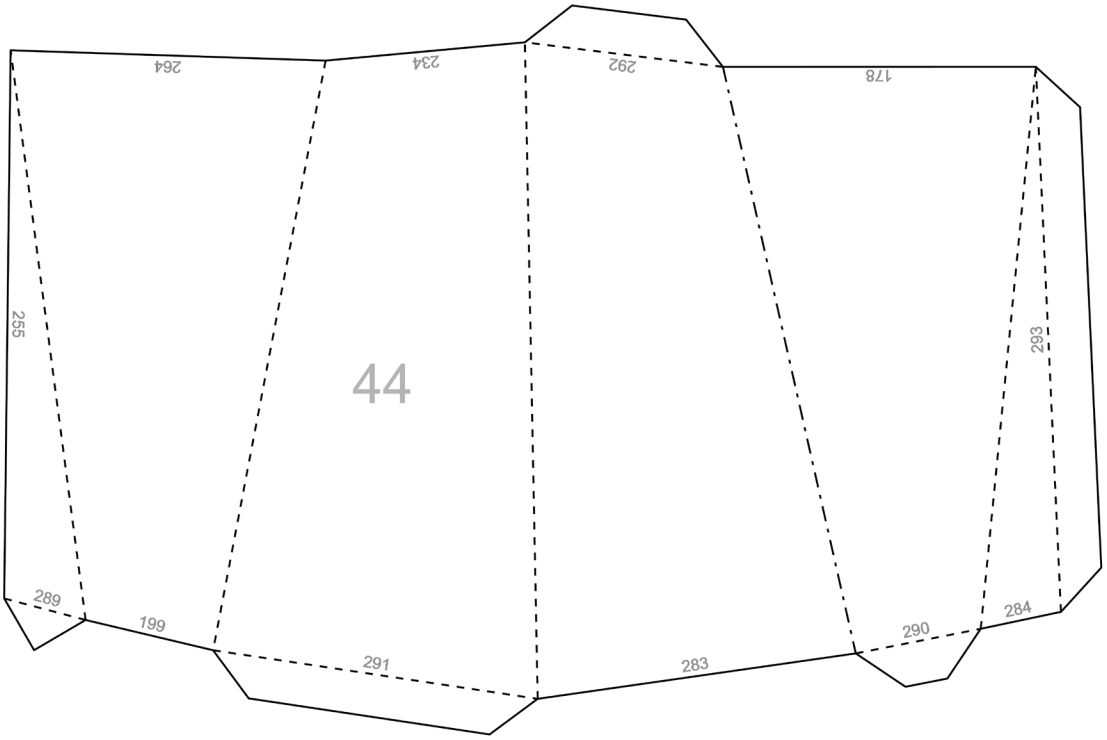
264
234
292
178
255
44
293
289
199
291
283
290
284

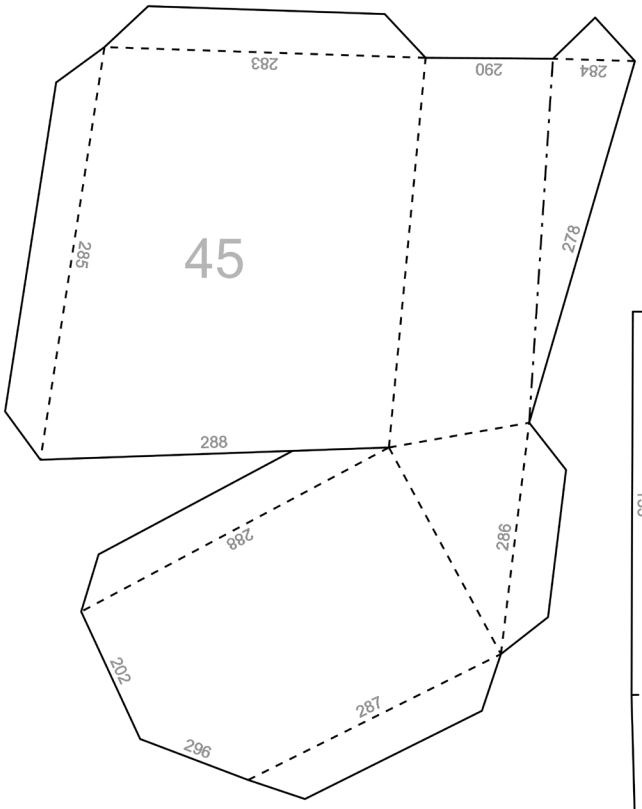
283
290
284
285
45
278
288
288
286
202
287
296

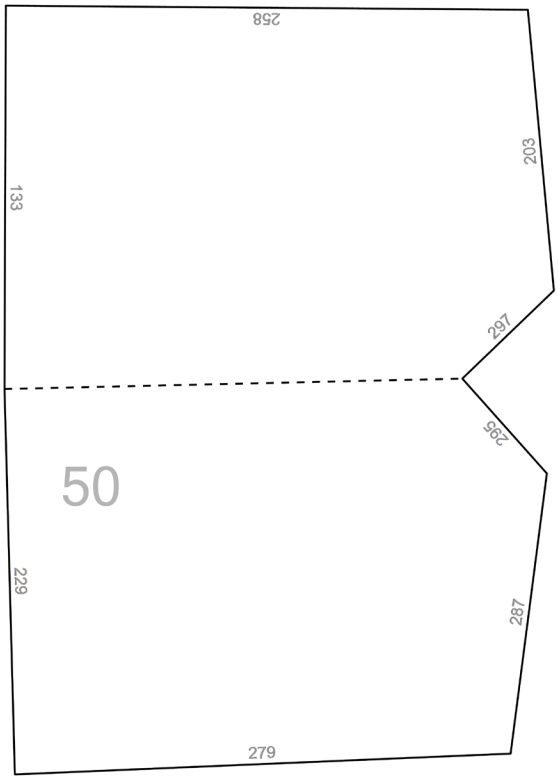
258
203
133
297
285
50
229
287
279

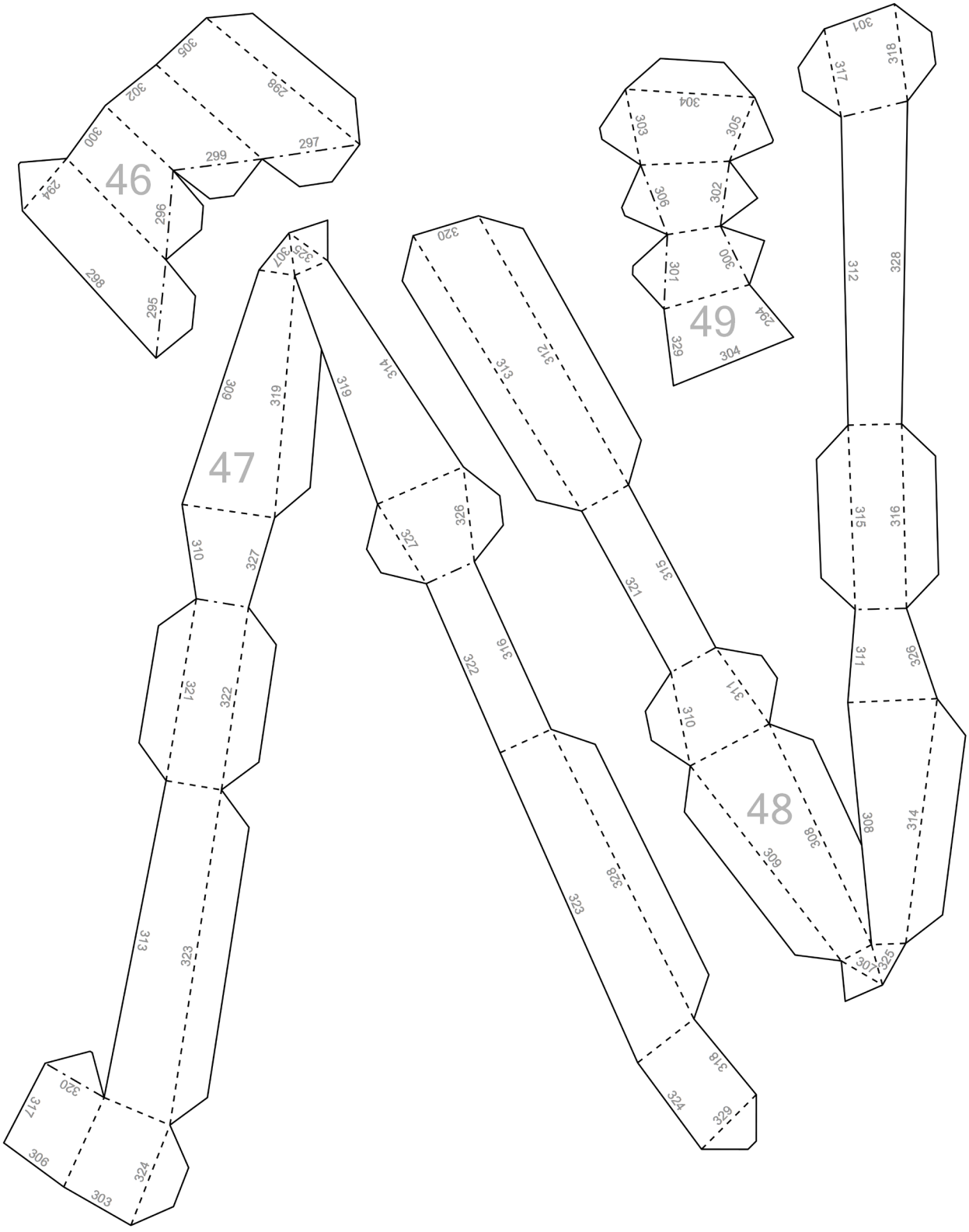
46
47
48
49