

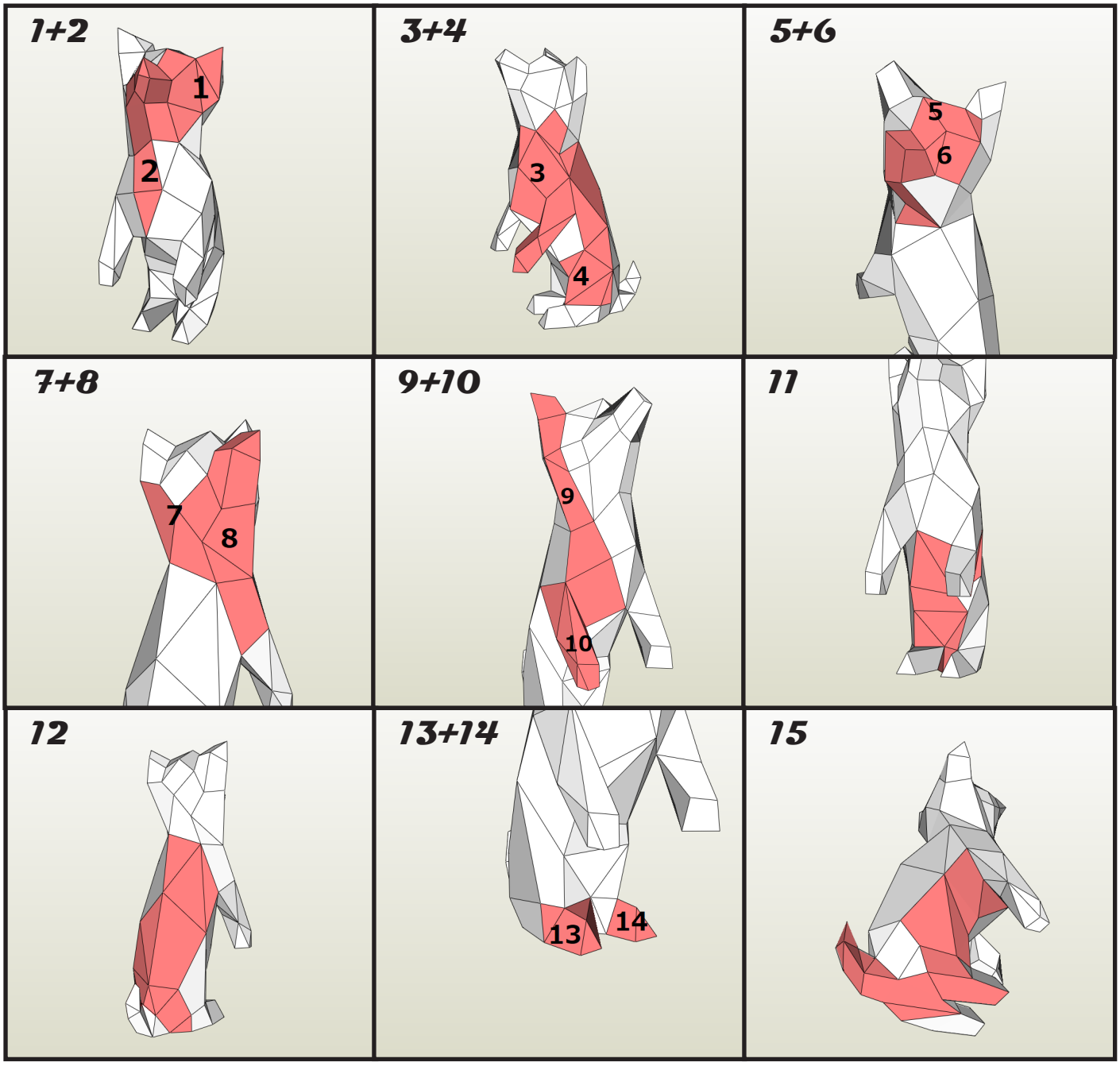
1+2
1
2
3+4
3
4
5+6
5
6
7+8
7
8
9+10
9
10
11
12
13+14
13
14
15

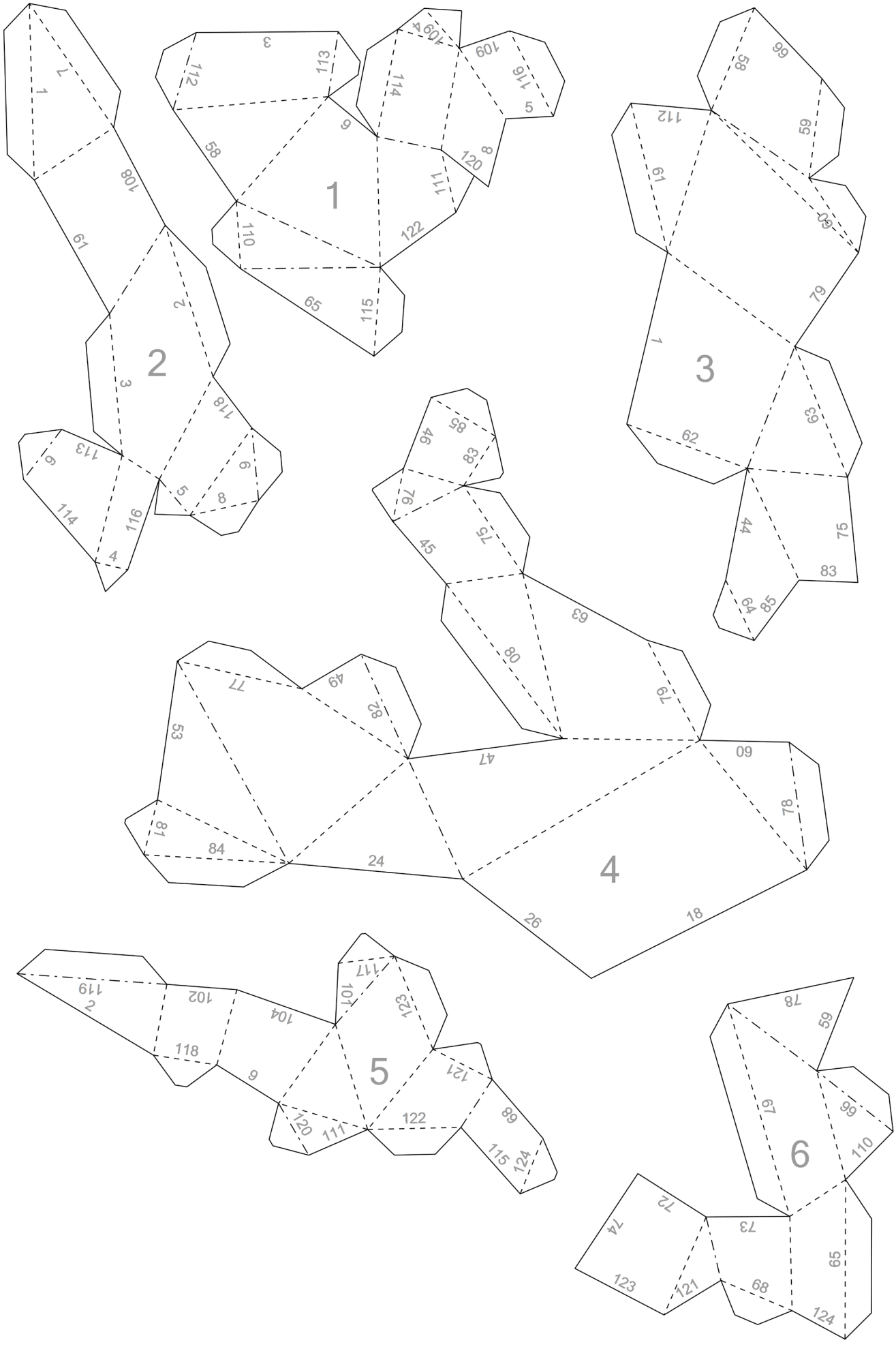
1
2
3
4
5
6

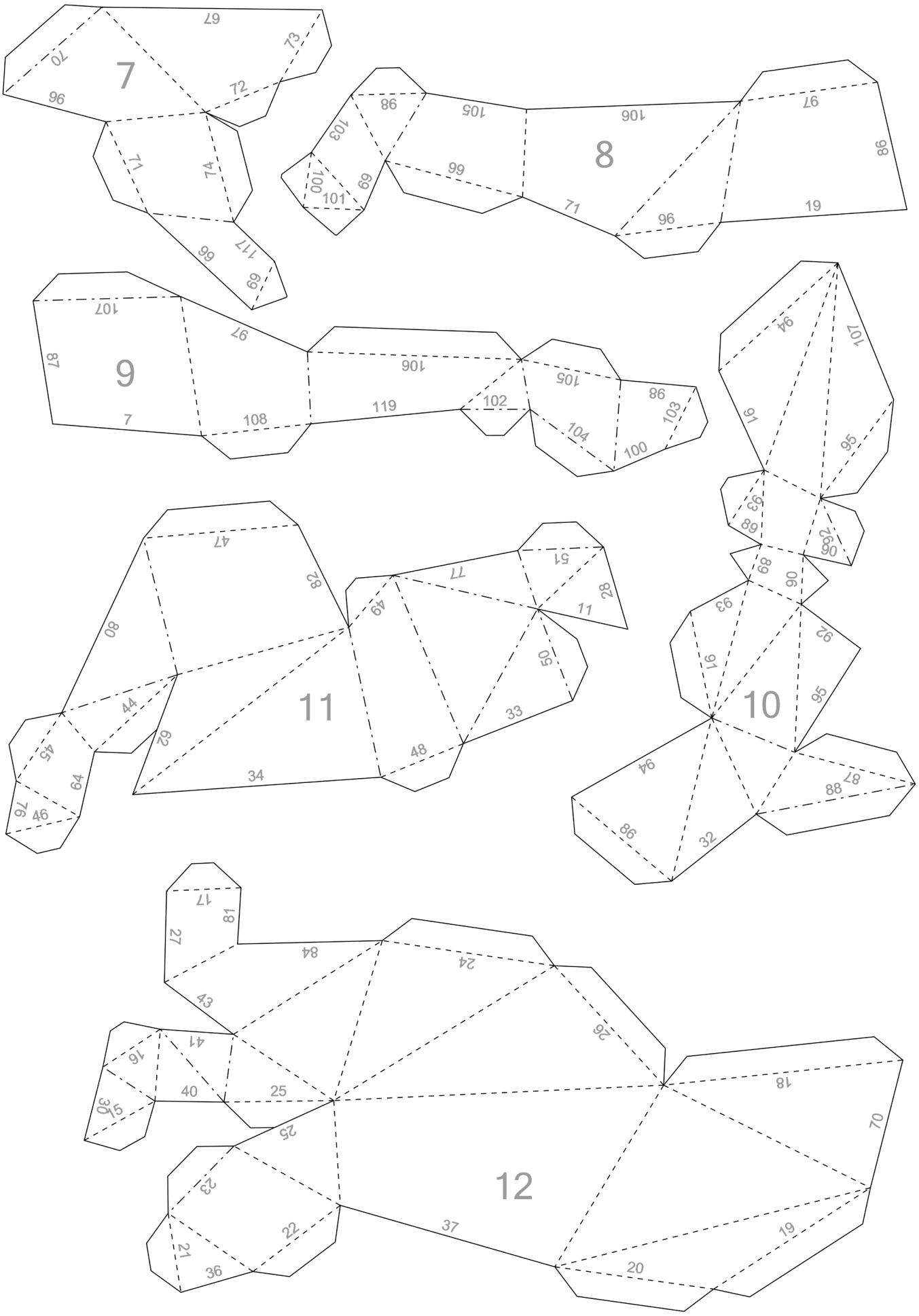
7
67
73
70
72
96
71
74
66
117
69
8
86
105
106
97
103
98
100
101
69
99
71
96
19
9
107
97
87
106
105
86
103
7
108
119
102
104
100
10
94
107
91
95
93
89
92
90
88
96
93
92
91
95
94
87
88
86
32
11
47
82
77
51
28
80
49
11
50
44
33
45
62
48
64
34
76
46
12
17
18
27
84
24
43
26
41
16
18
40
25
30
15
70
25
23
22
37
21
19
36
20

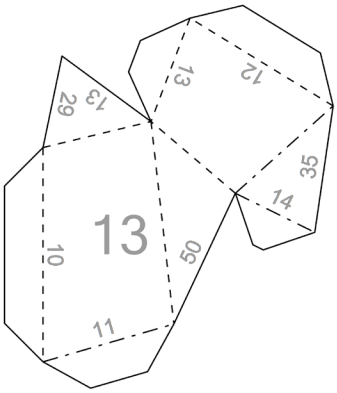
13
29
13
12
35
14
10
50
11

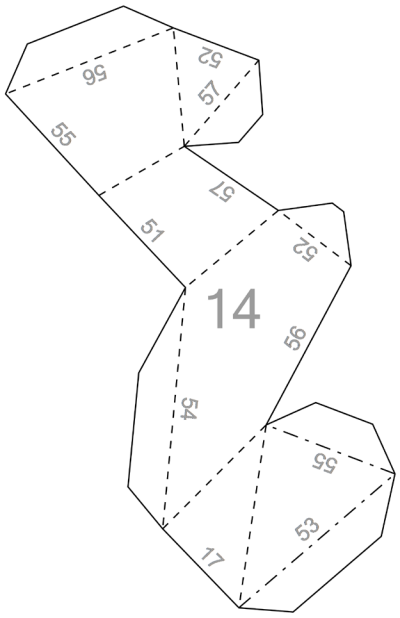
56
52
57
55
57
51
52
14
56
54
55
53
17

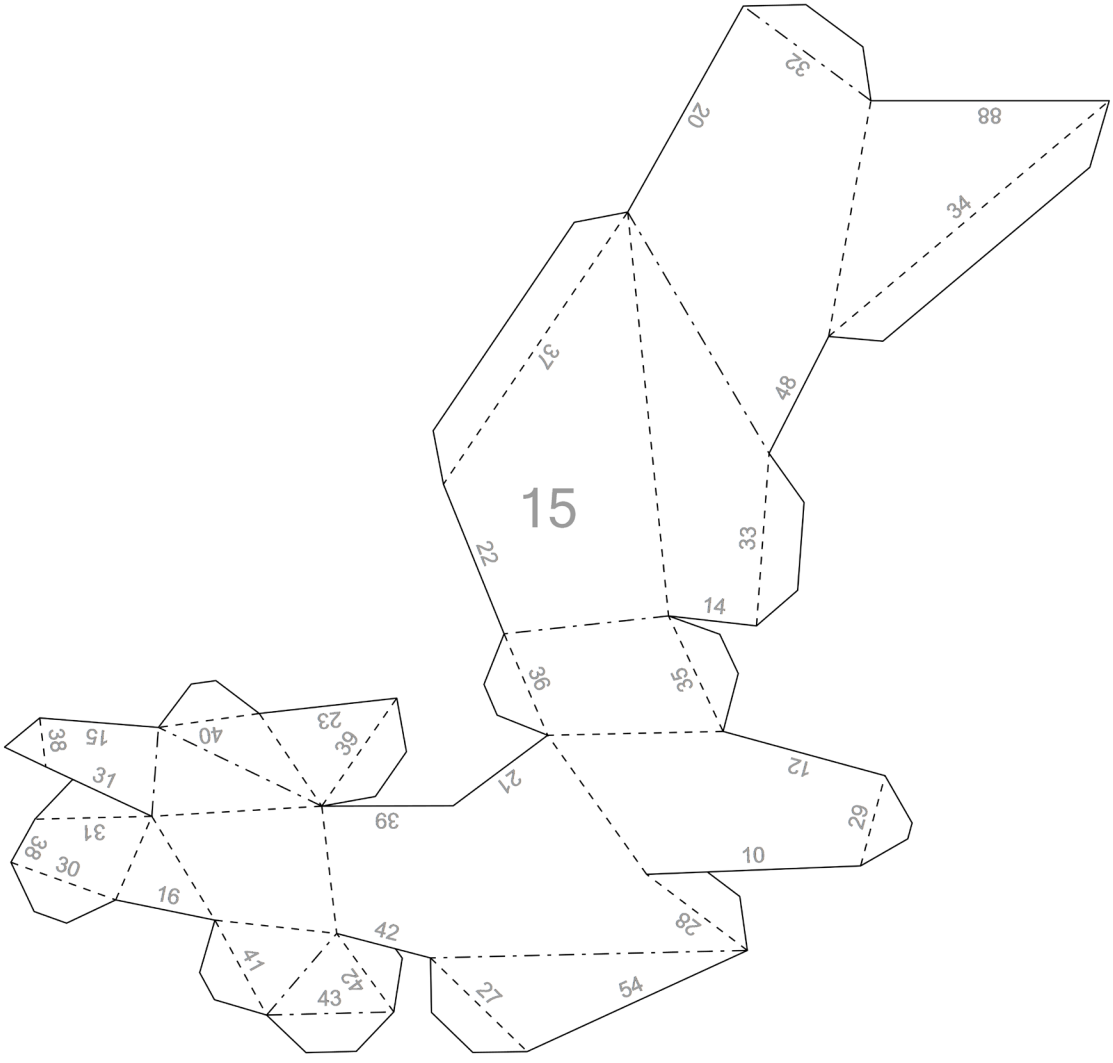
32
20
88
34
37
48
15
33
22
14
36
35
38
15
40
23
39
31
21
12
29
31
39
38
30
10
16
28
42
41
42
43
27
54