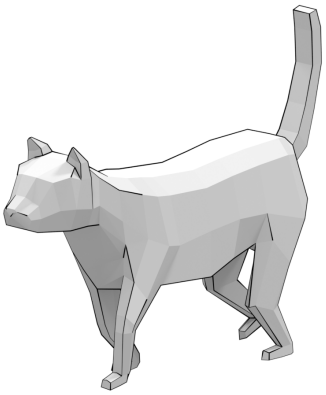

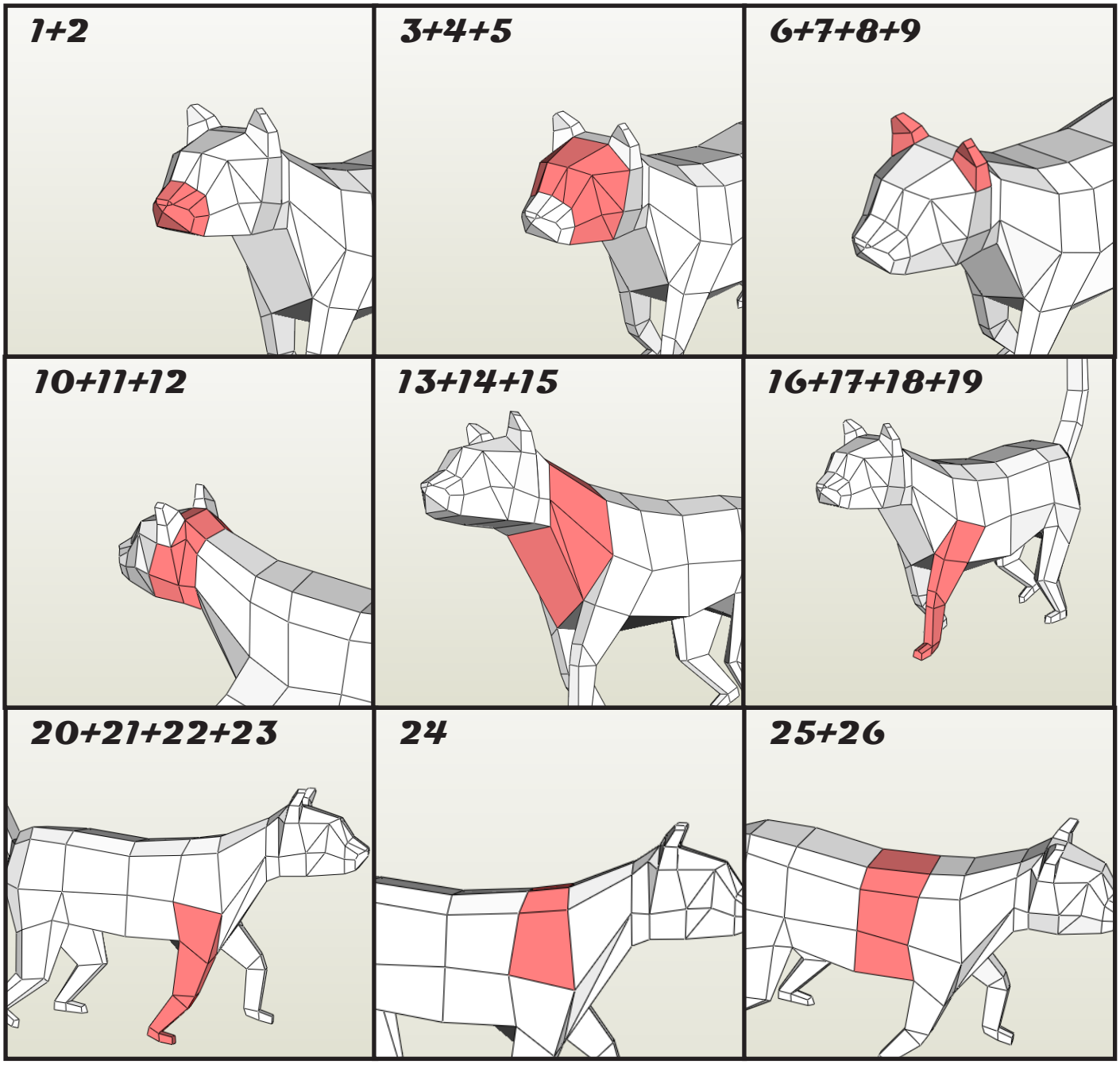
1+2
3+4+5
6+7+8+9
10+11+12
13+14+15
16+17+18+19
20+21+22+23
24
25+26

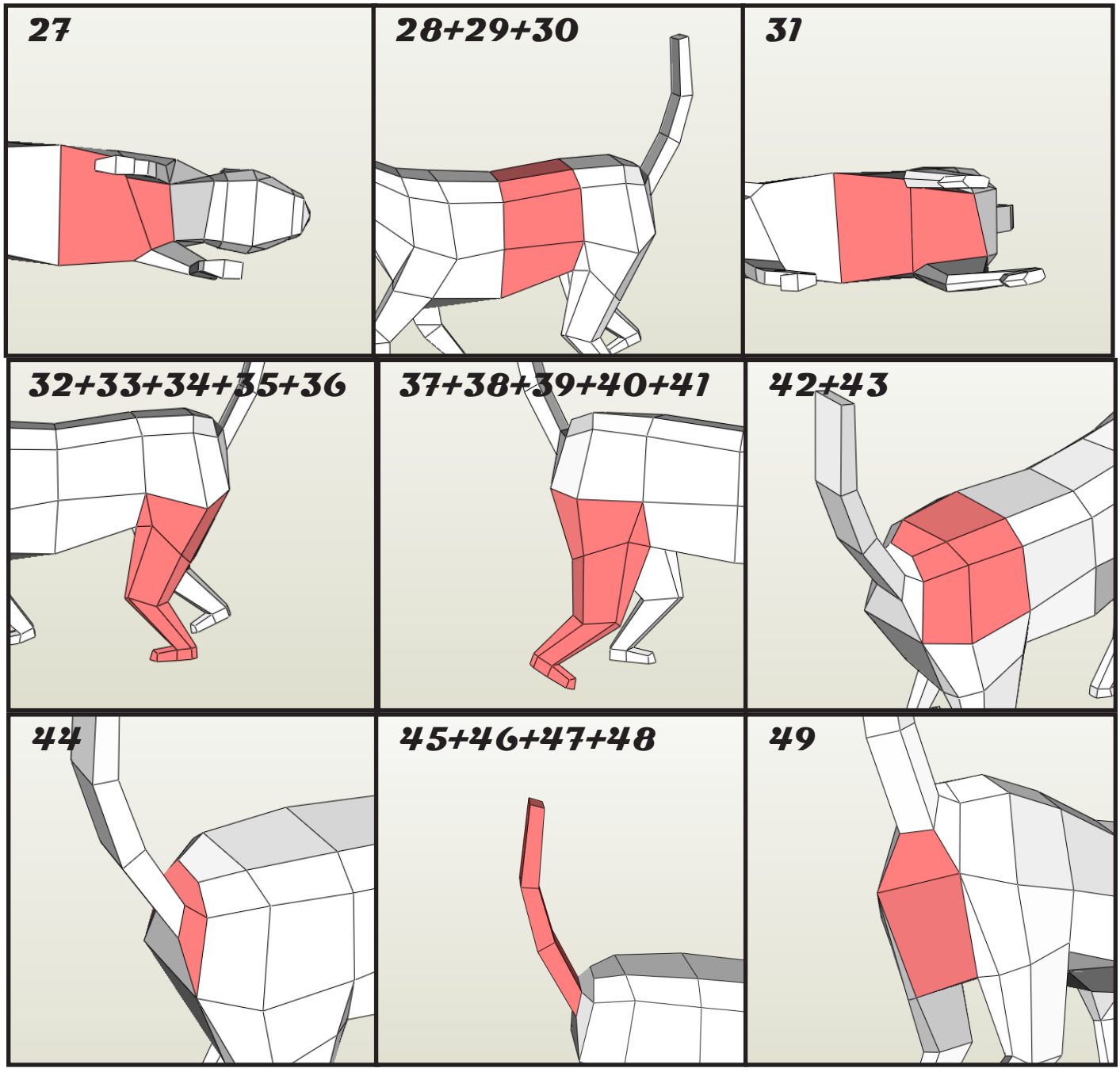
27
28+29+30
31
32+33+34+35+36
37+38+39+40+41
42+43
44
45+46+47+48
49

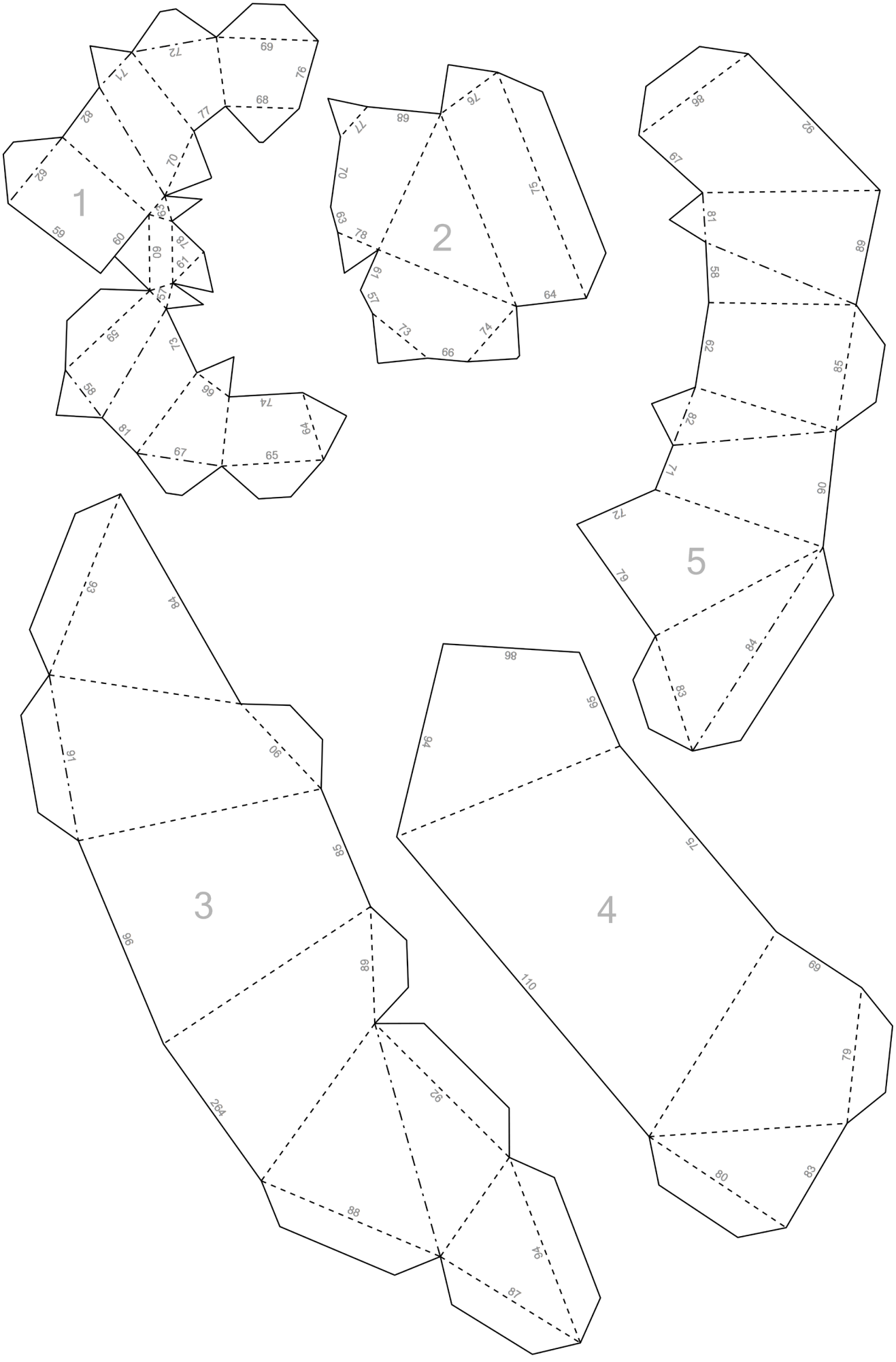
1
2
3
4
5

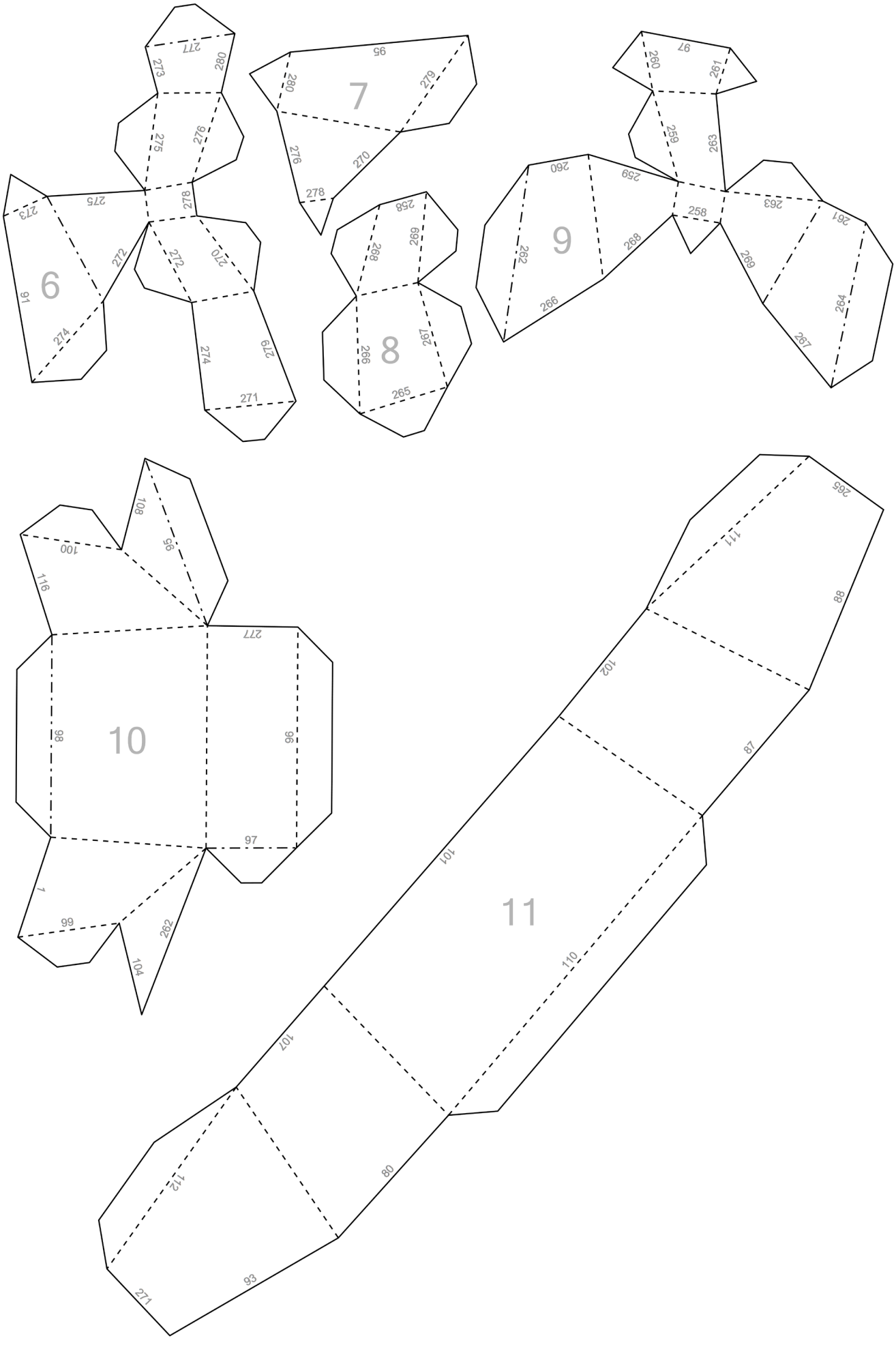
6
7
8
9
10
11

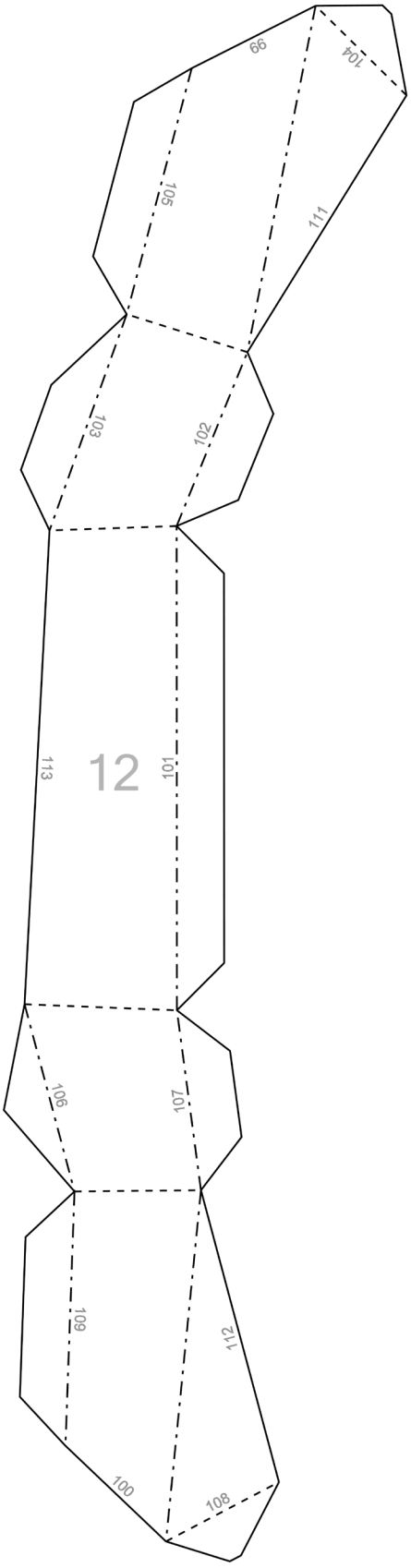
99
104
105
111
103
102
12
113
101
106
107
109
112
100
108

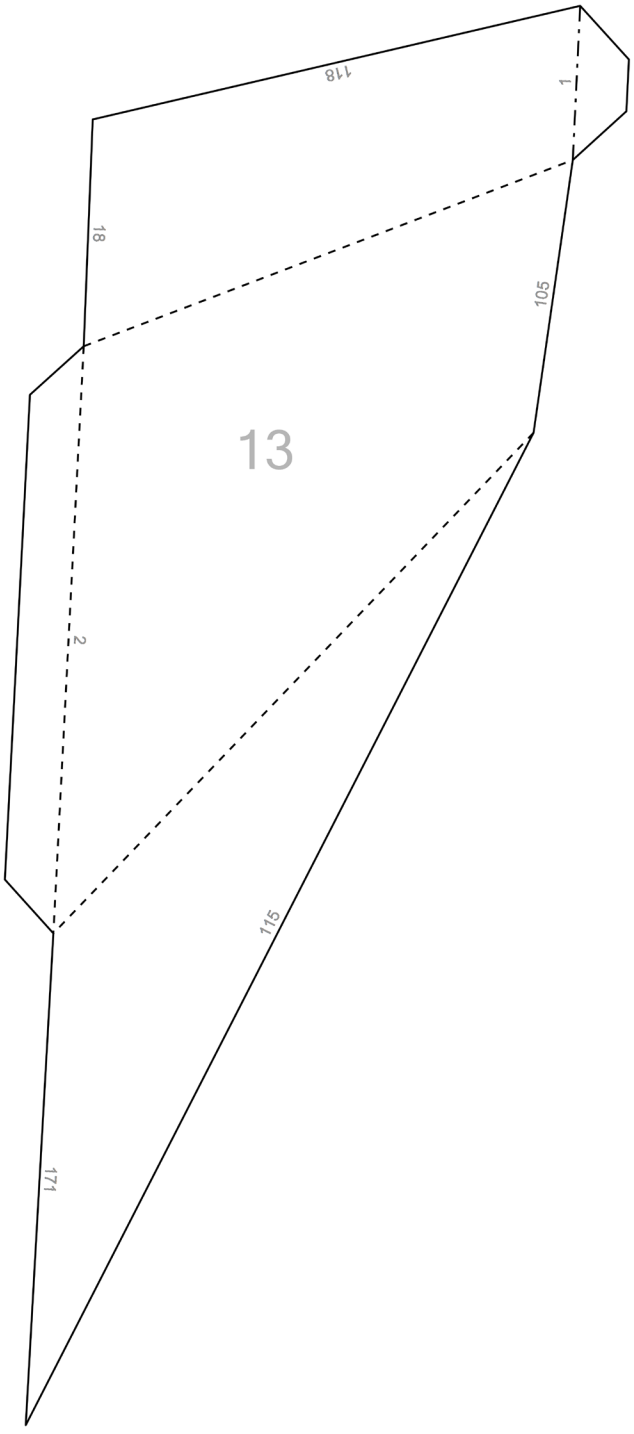
118
1
18
105
13
2
115
171

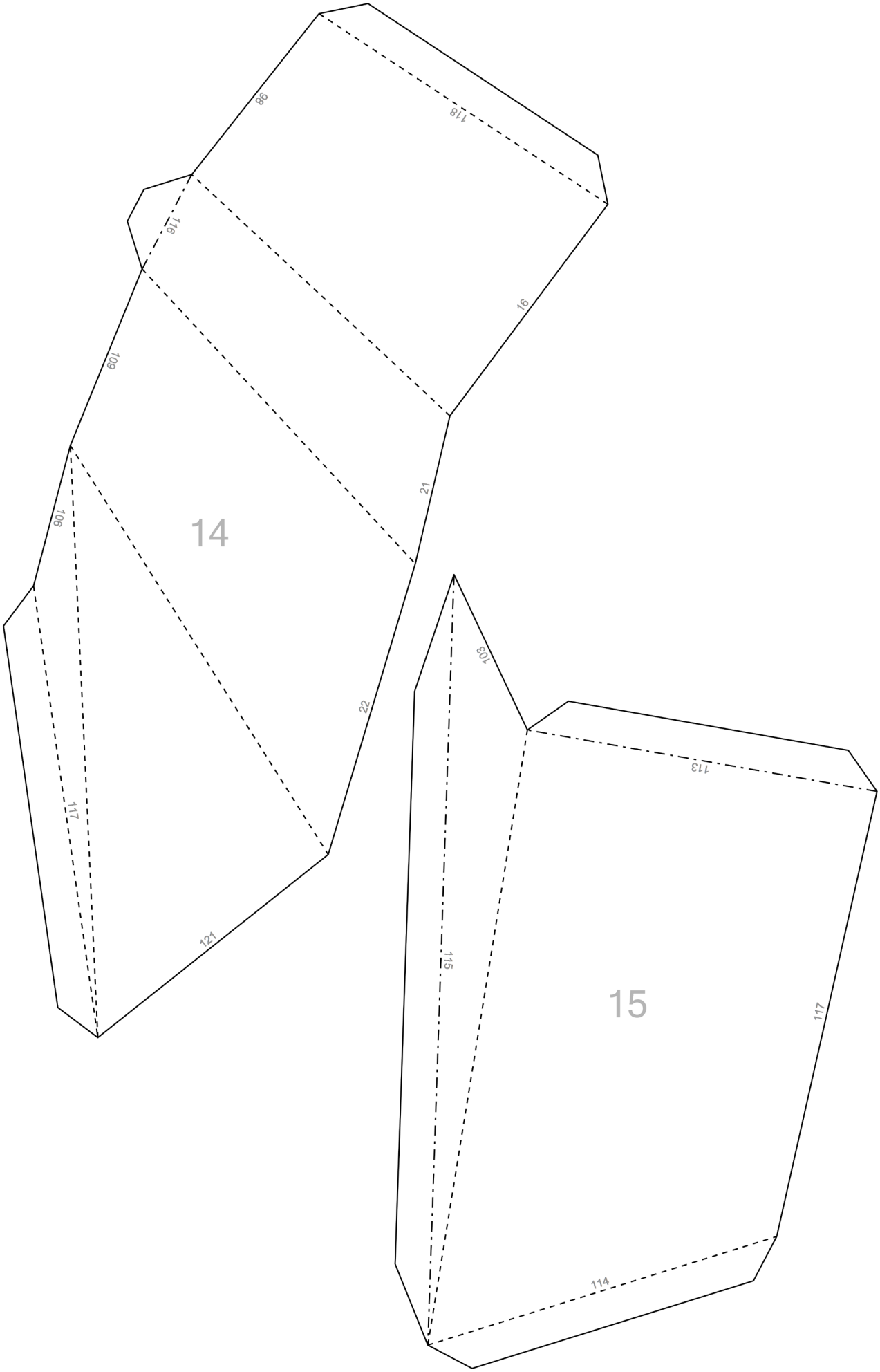
98
118
116
16
109
21
106
14
22
117
121
103
113
115
15
117
114

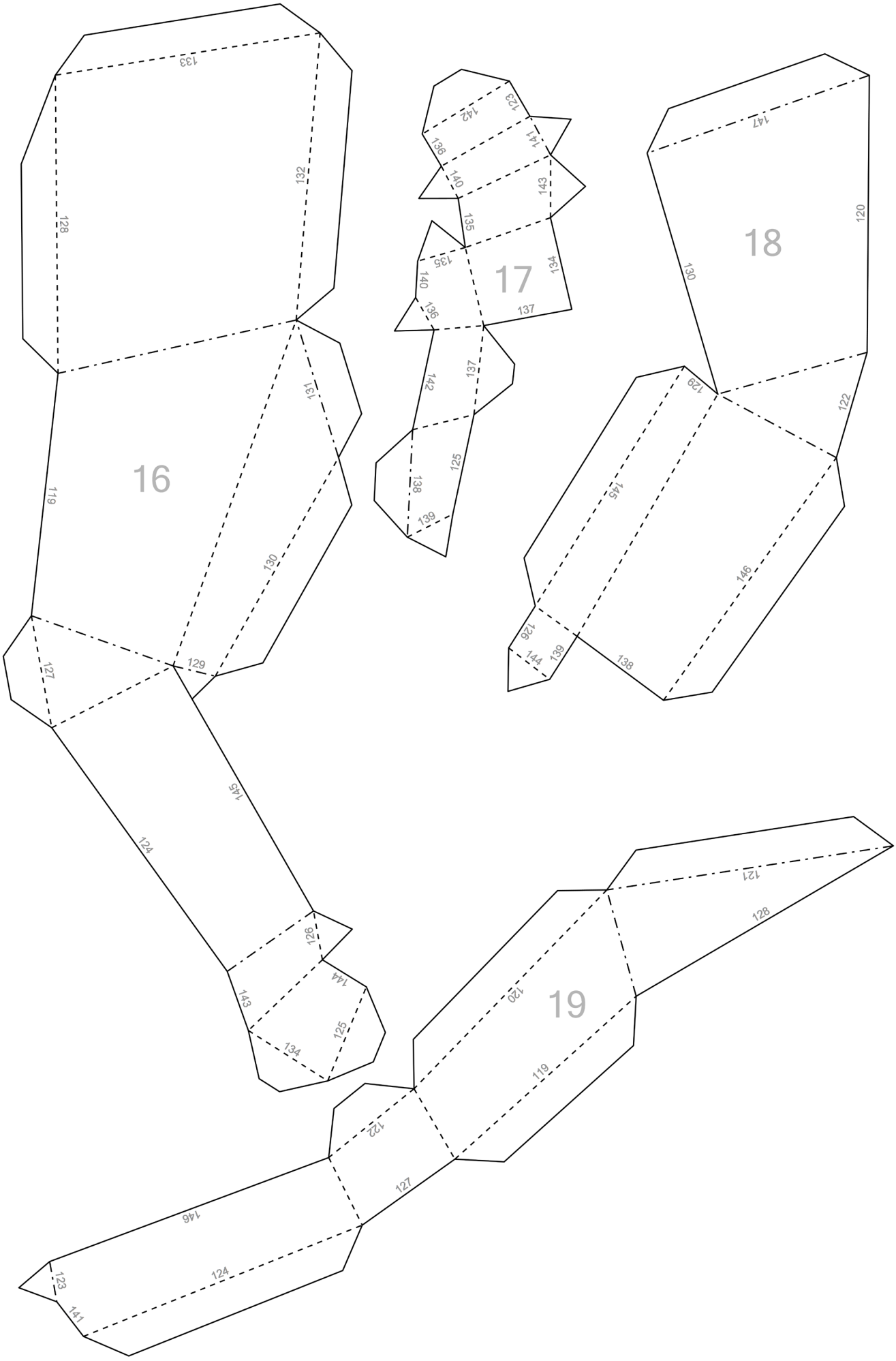
16
17
18
19

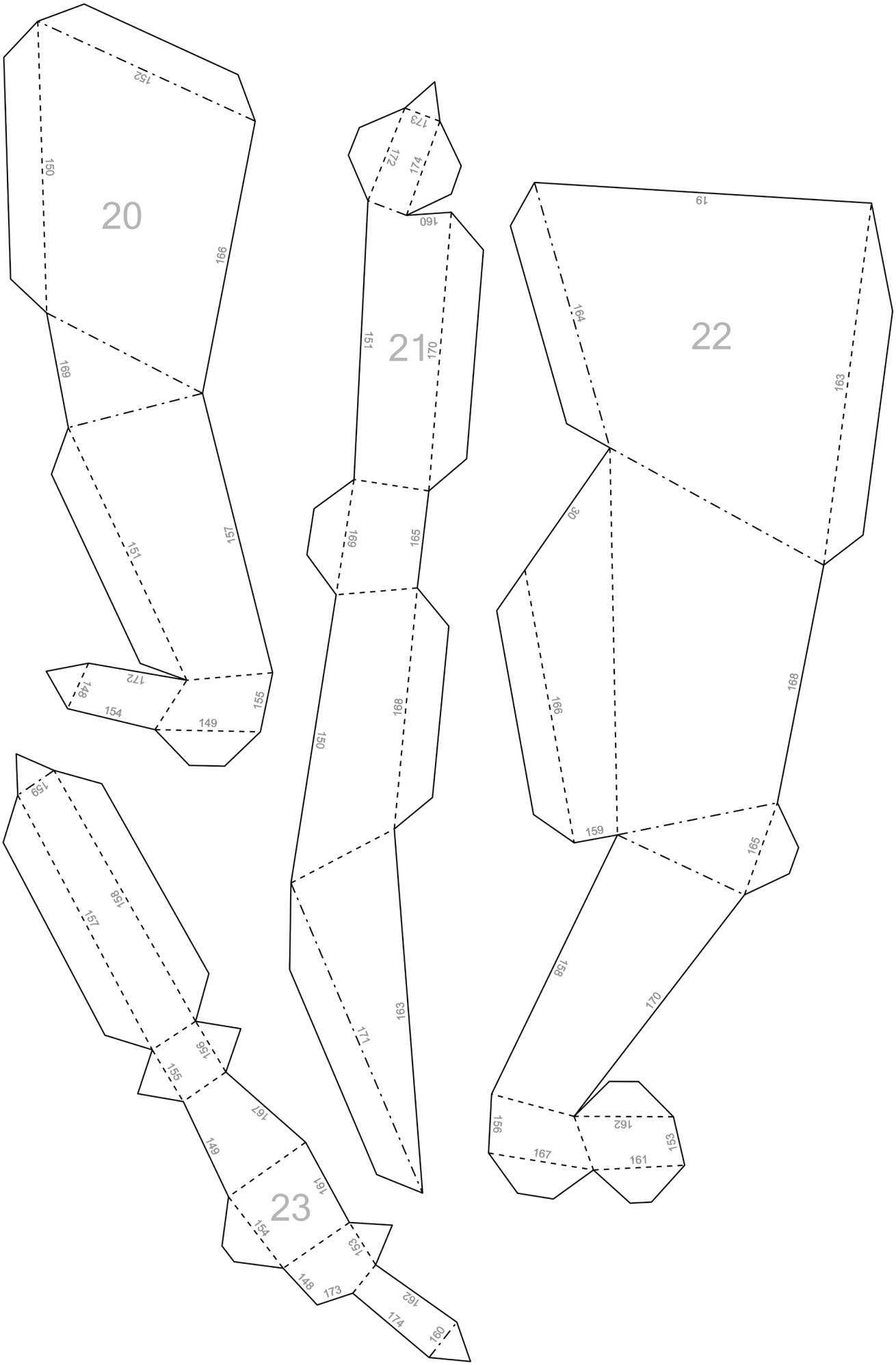
20
21
22
23

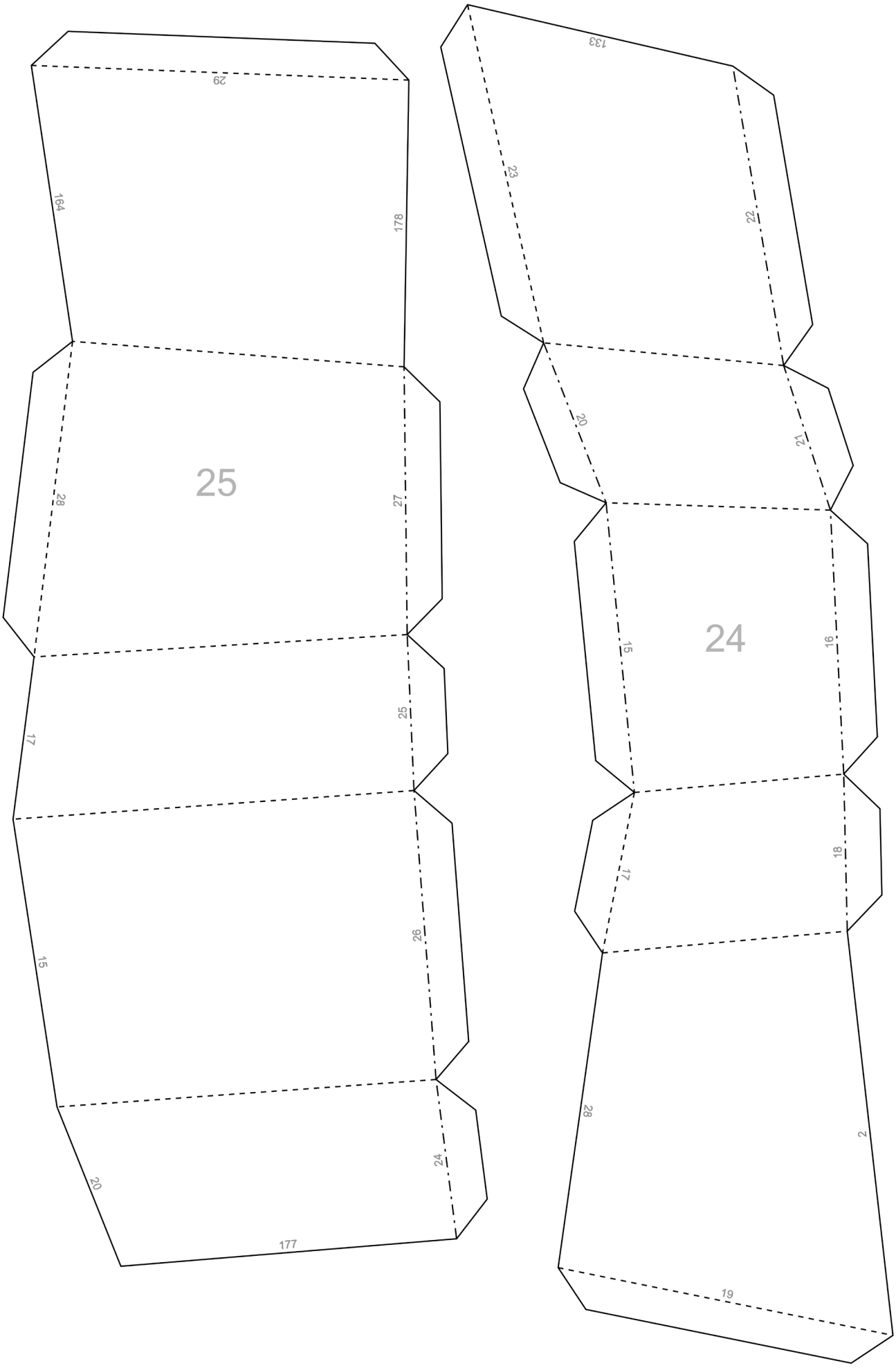
29
164
178
25
28
27
17
25
15
26
20
24
177
133
23
22
20
21
24
15
16
17
18
28
2
19

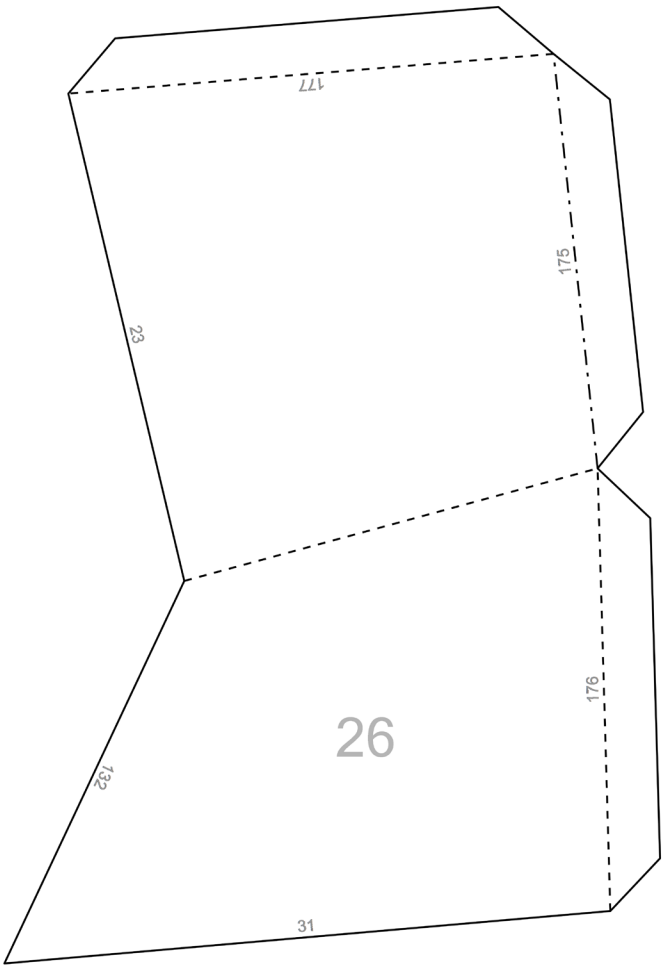
177
175
23
26
176
132
31

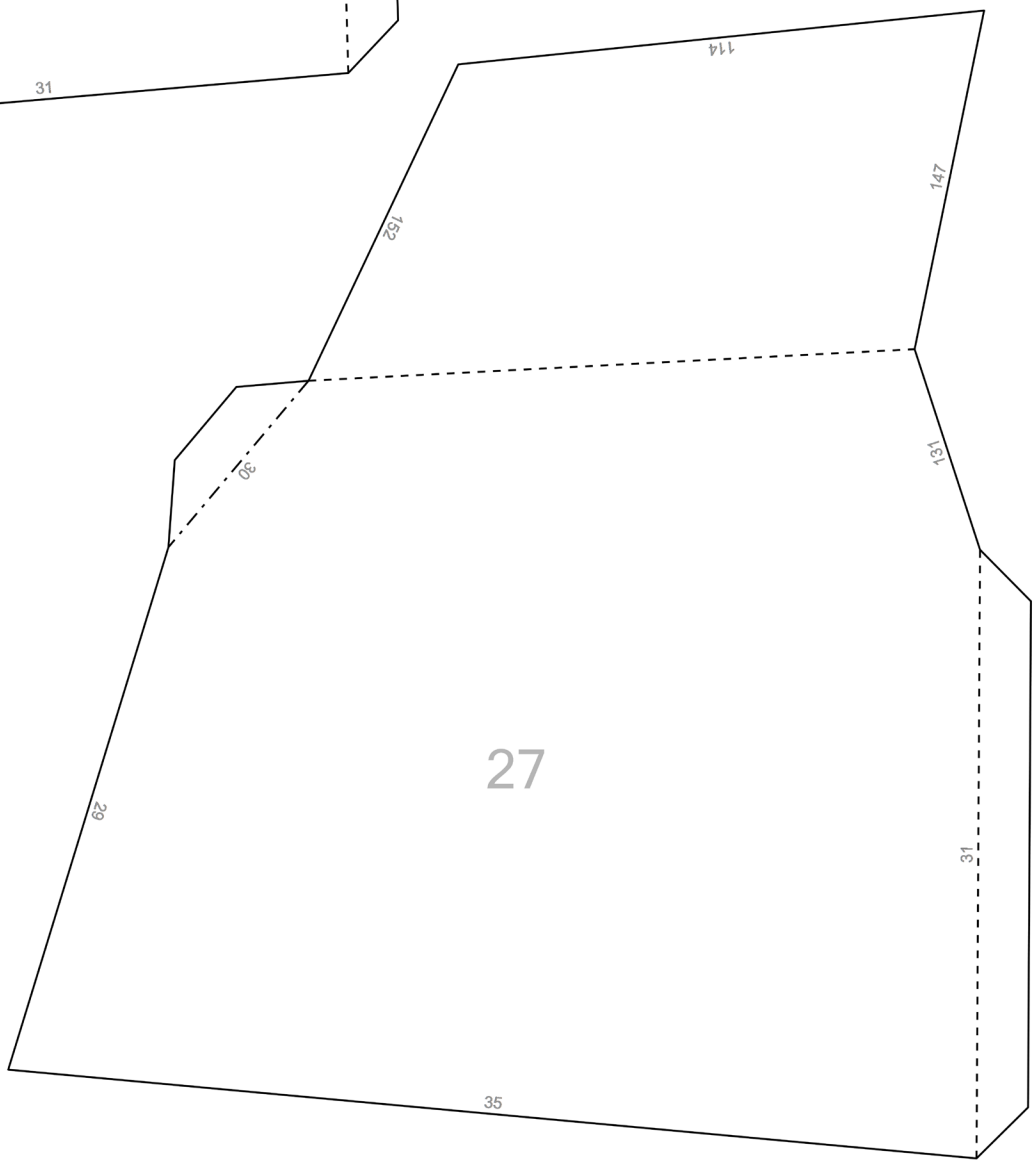
114
147
152
30
131
27
29
31
35

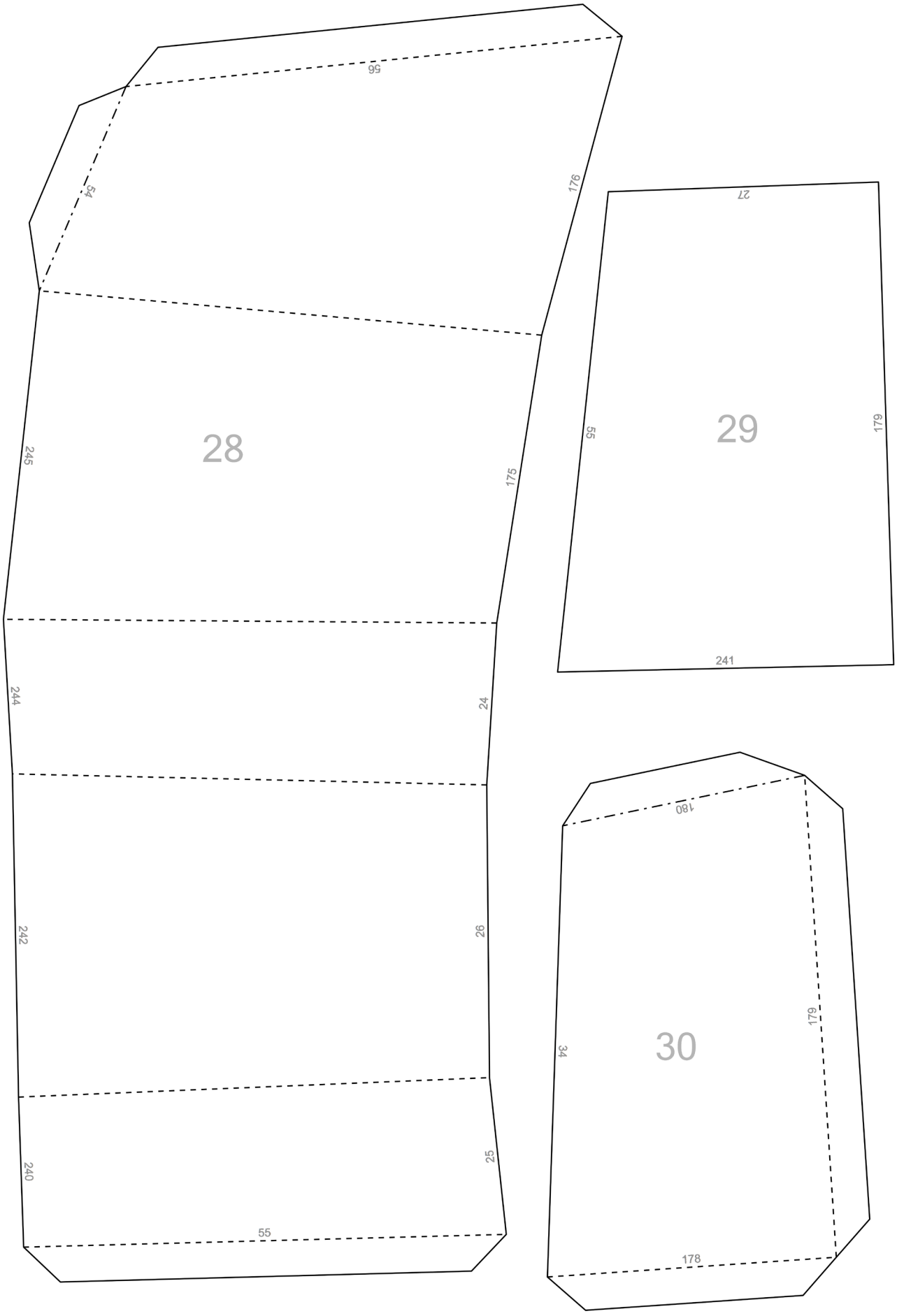
56
54
176
28
245
175
244
24
242
26
240
25
55
27
29
55
179
241
180
30
34
179
178

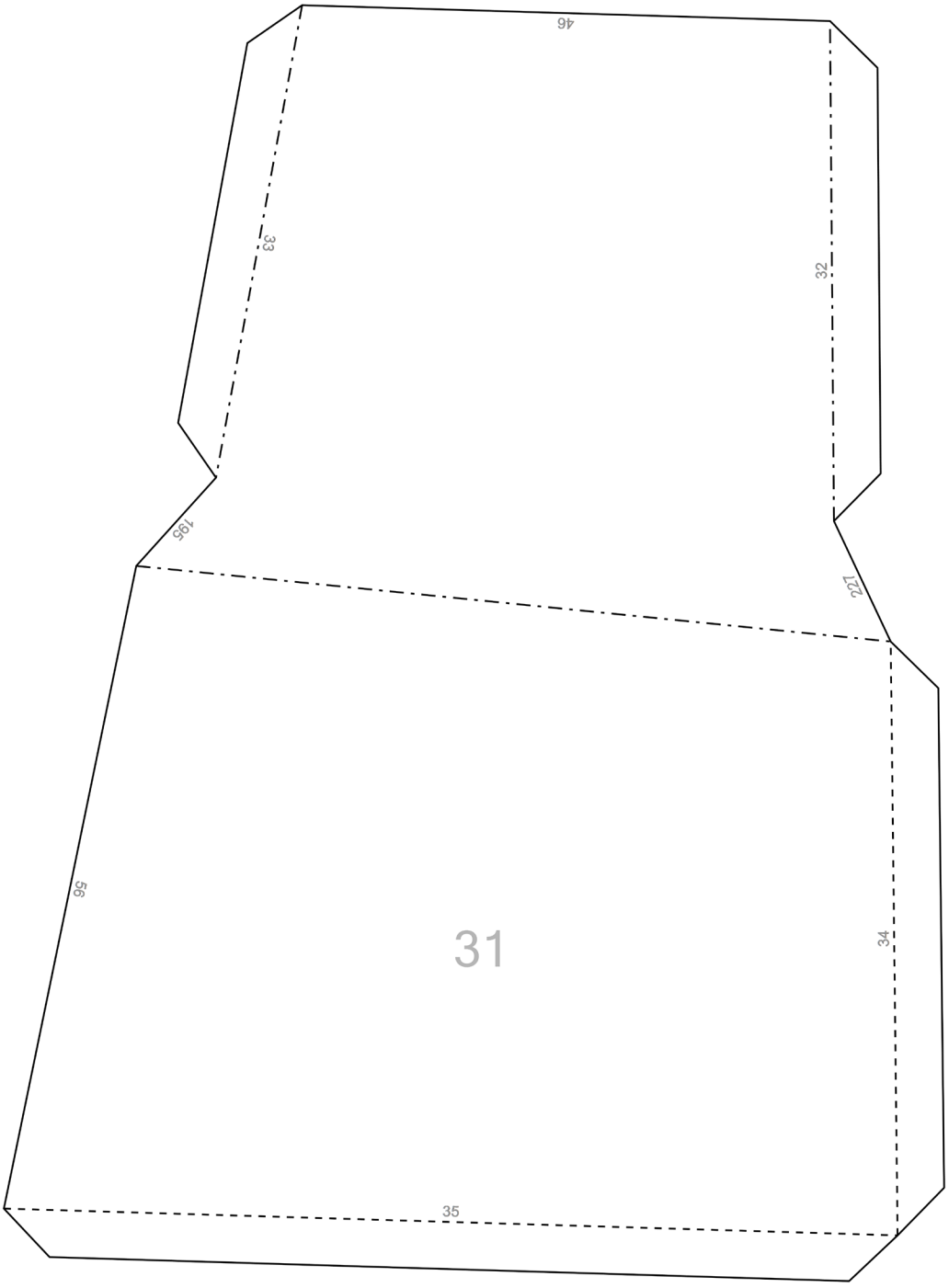
46
33
32
19.5
22.1
56
31
34
35

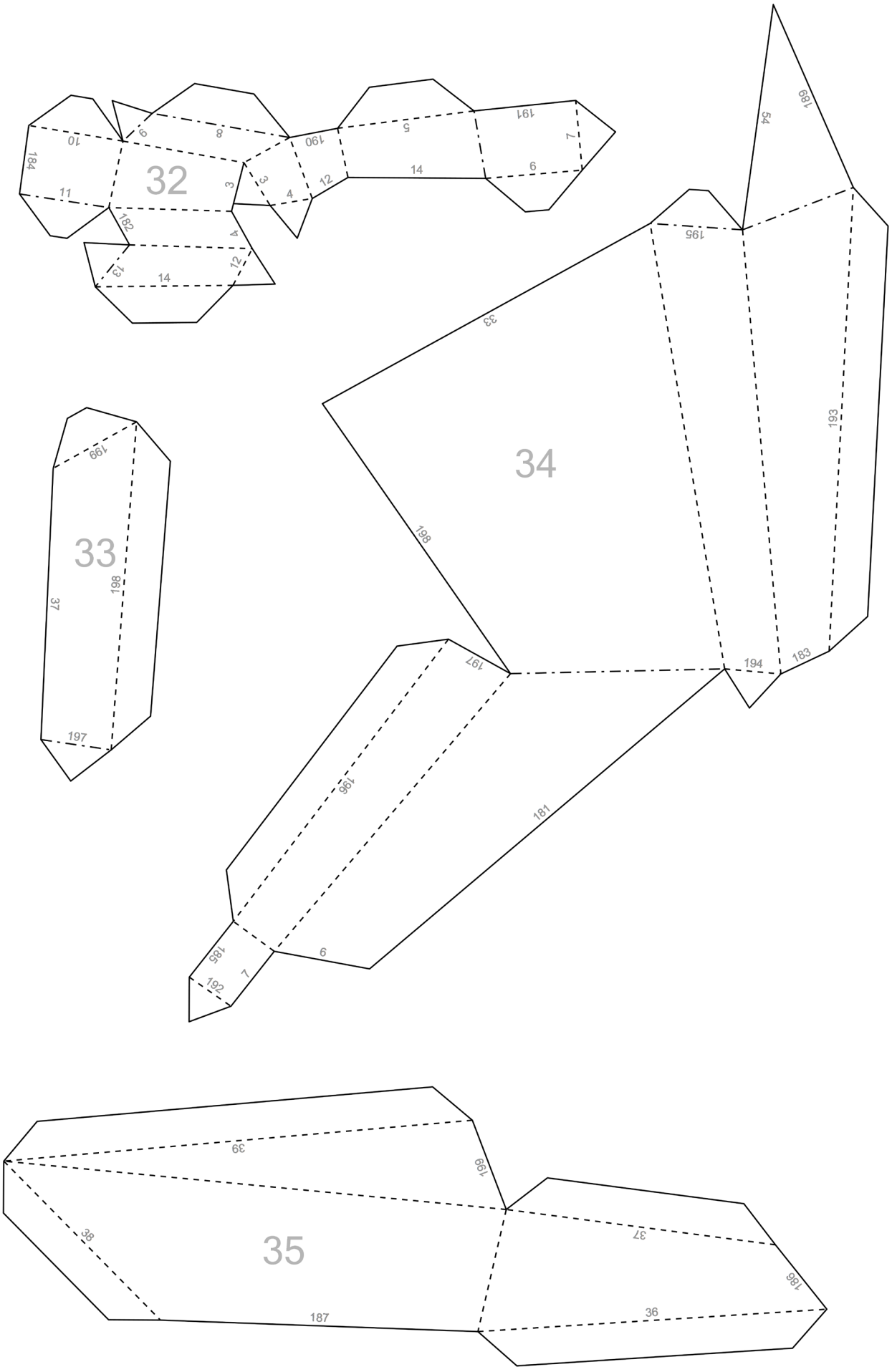
32
10
9
8
184
11
182
3
3
4
12
190
5
14
191
7
6
4
13
14
12
33
199
198
37
197
34
189
54
195
33
193
198
194
183
197
196
181
185
192
7
6
35
39
199
38
37
186
187
36

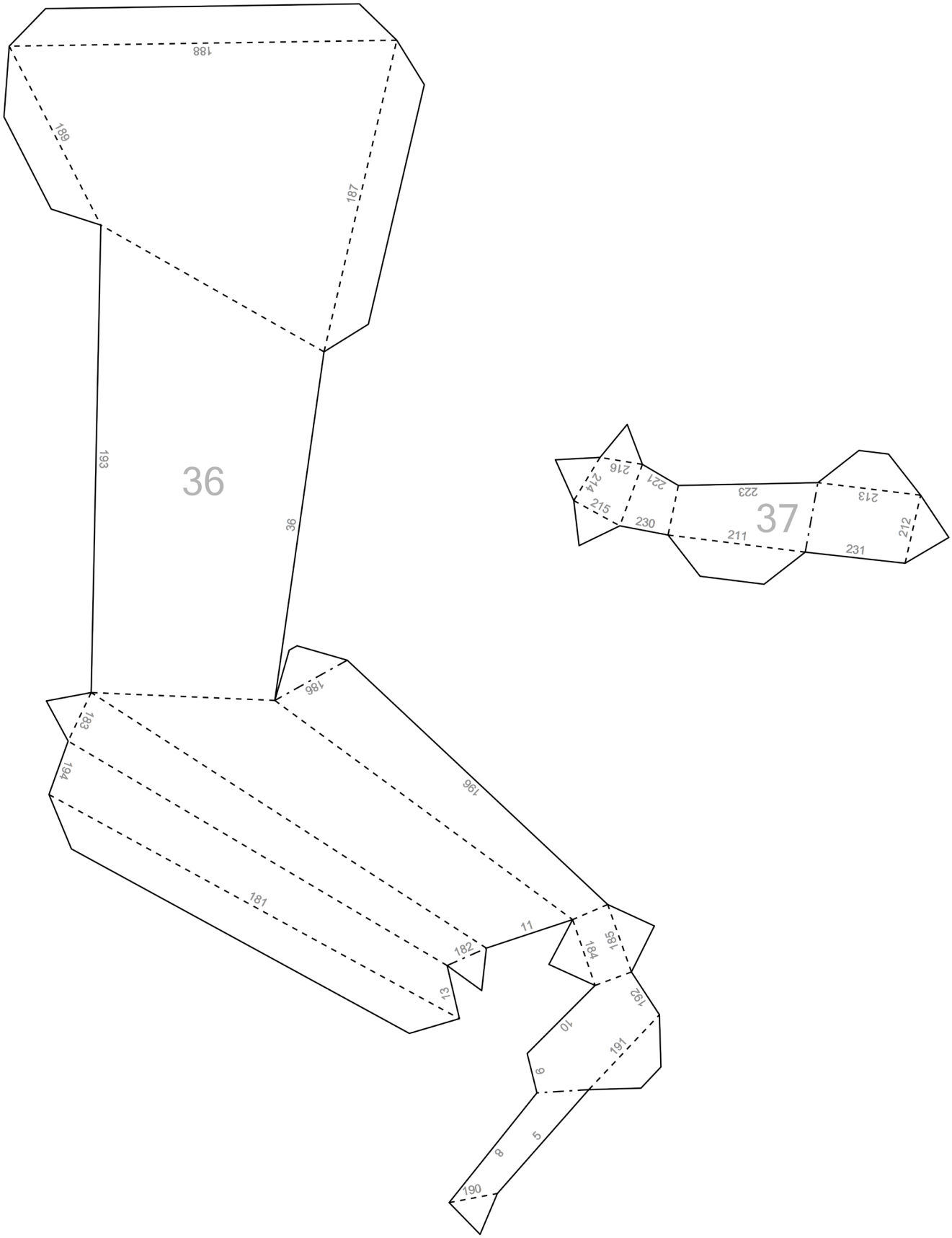
188
189
187
193
36
36
186
183
184
196
181
182
11
185
184
13
182
10
191
9
5
8
190
216
214
221
223
213
215
230
37
211
212
231

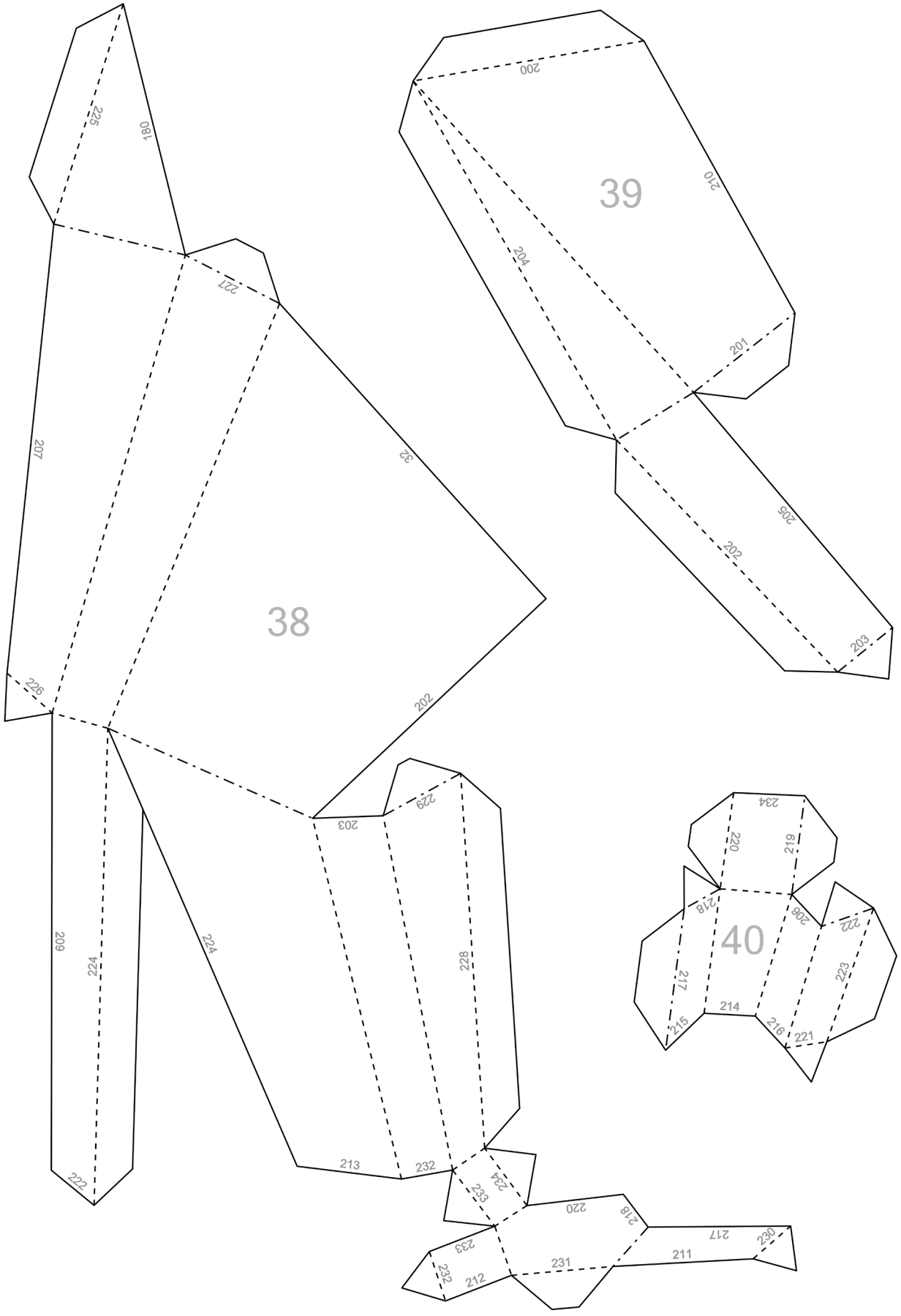
39
38
40

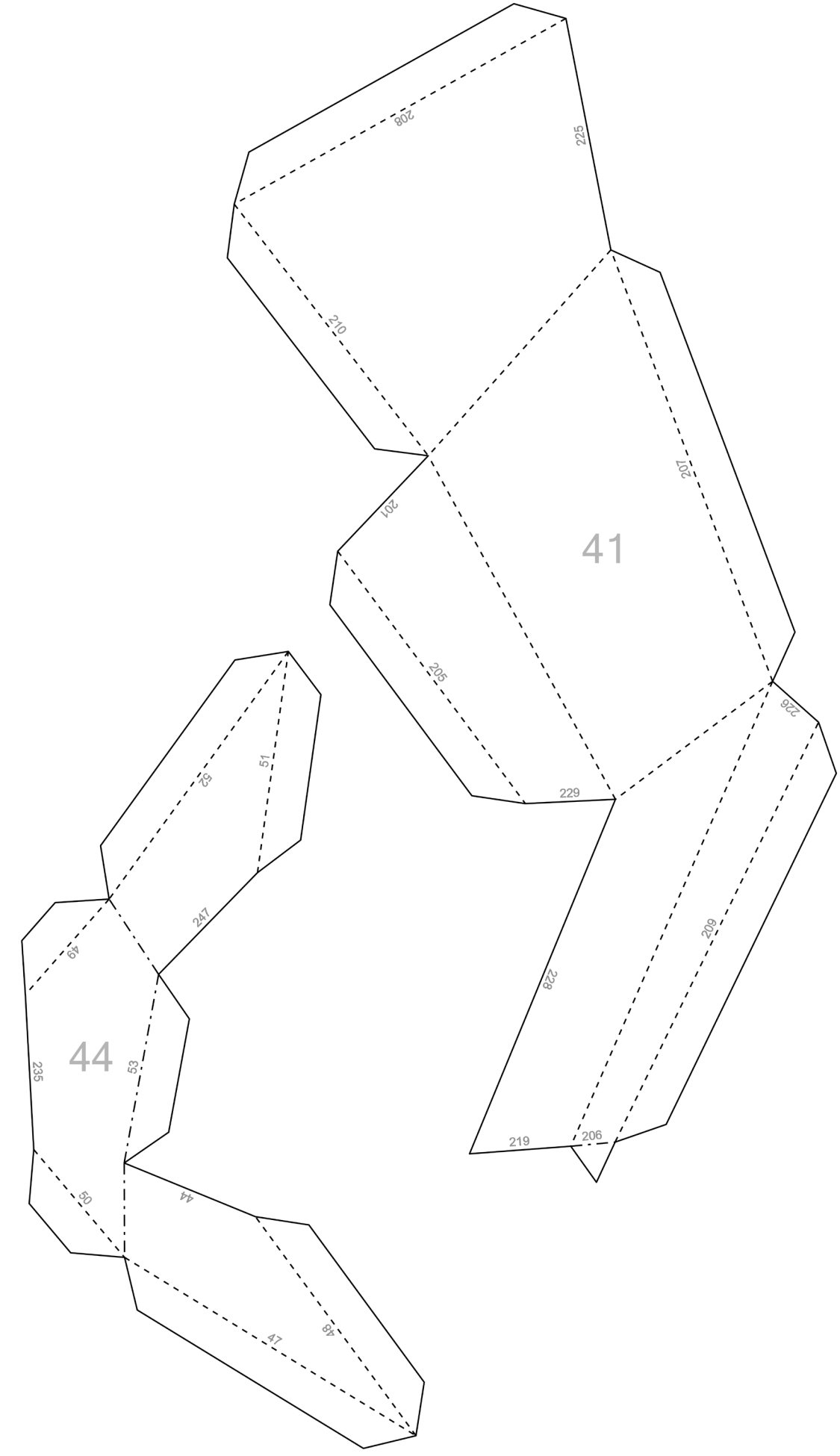
208
225
210
201
207
41
205
206
229
52
51
247
49
44
53
235
228
209
219
206
50
44
47
48

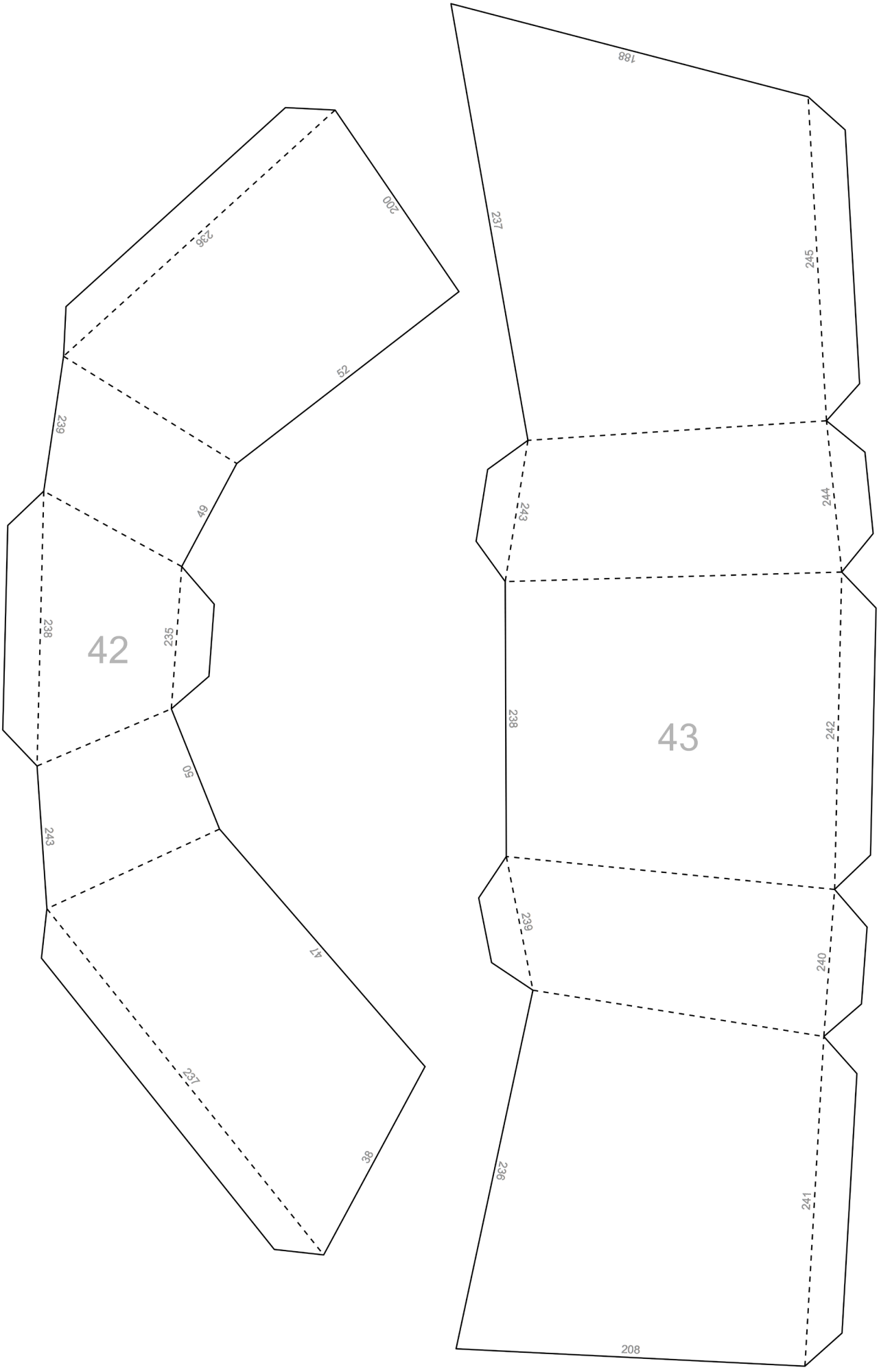
42
200
236
52
239
49
238
235
50
243
47
237
38
43
188
237
245
243
244
238
242
239
240
236
241
208

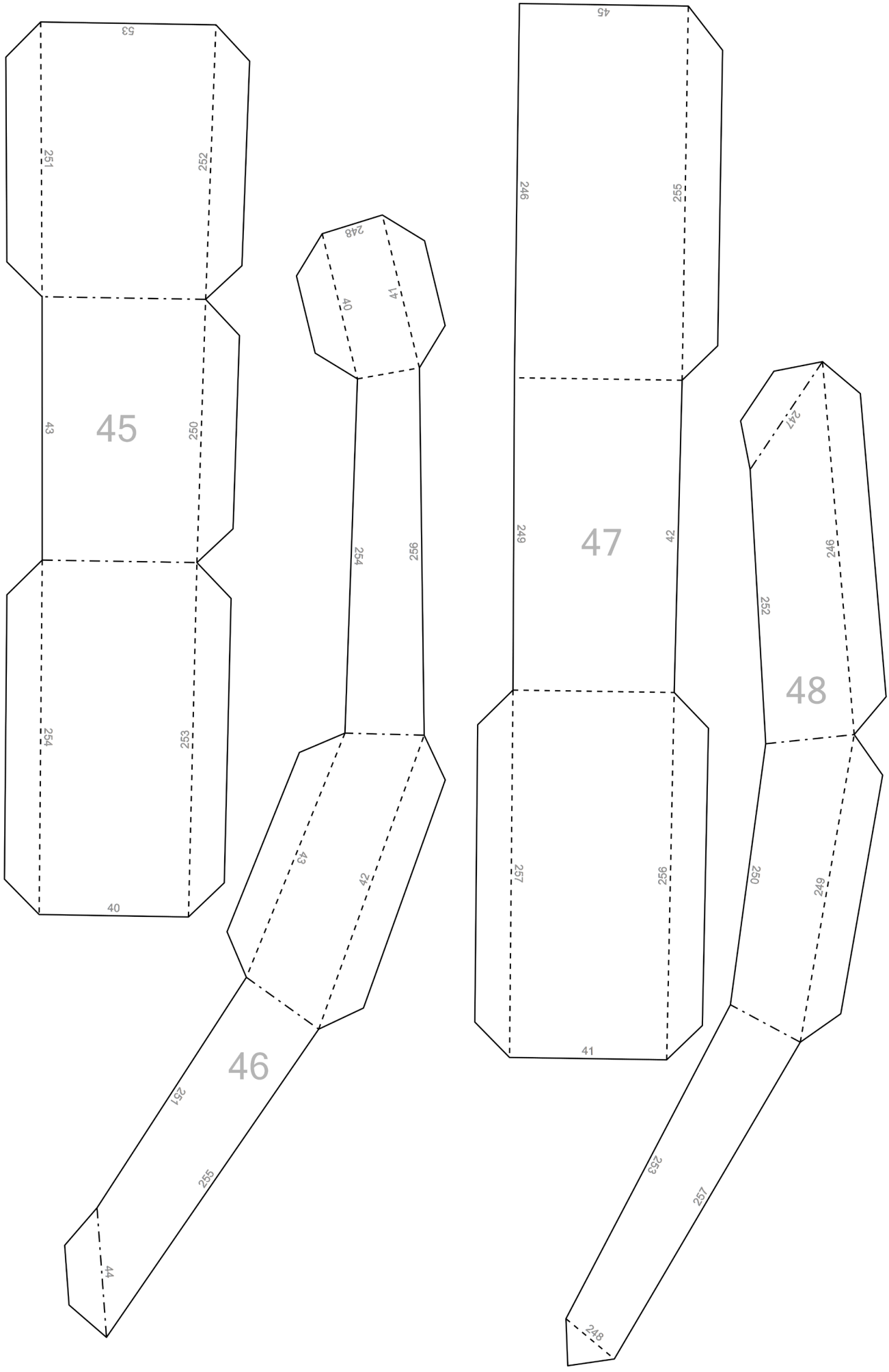
53
251
252
45
43
250
254
253
40
248
40
41
254
256
43
42
46
251
255
44
45
246
255
47
249
42
257
256
41
247
246
252
48
250
249
253
257
248

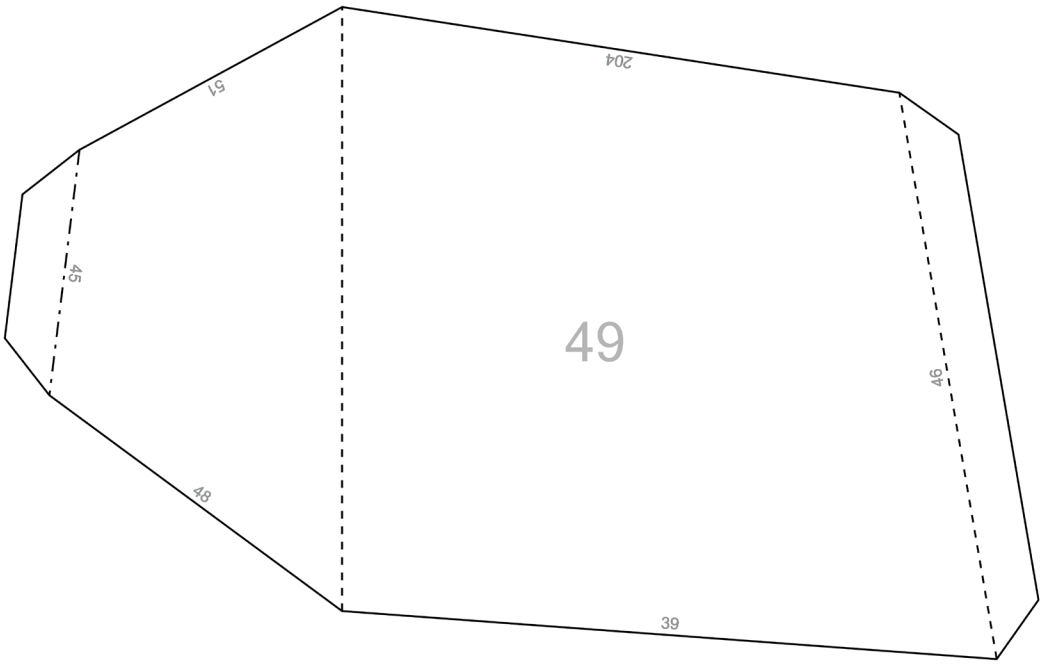
204
61
45
49
46
48
39