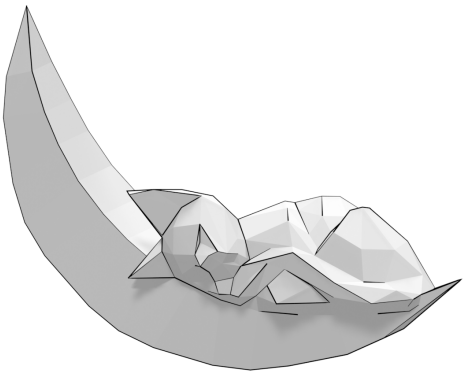

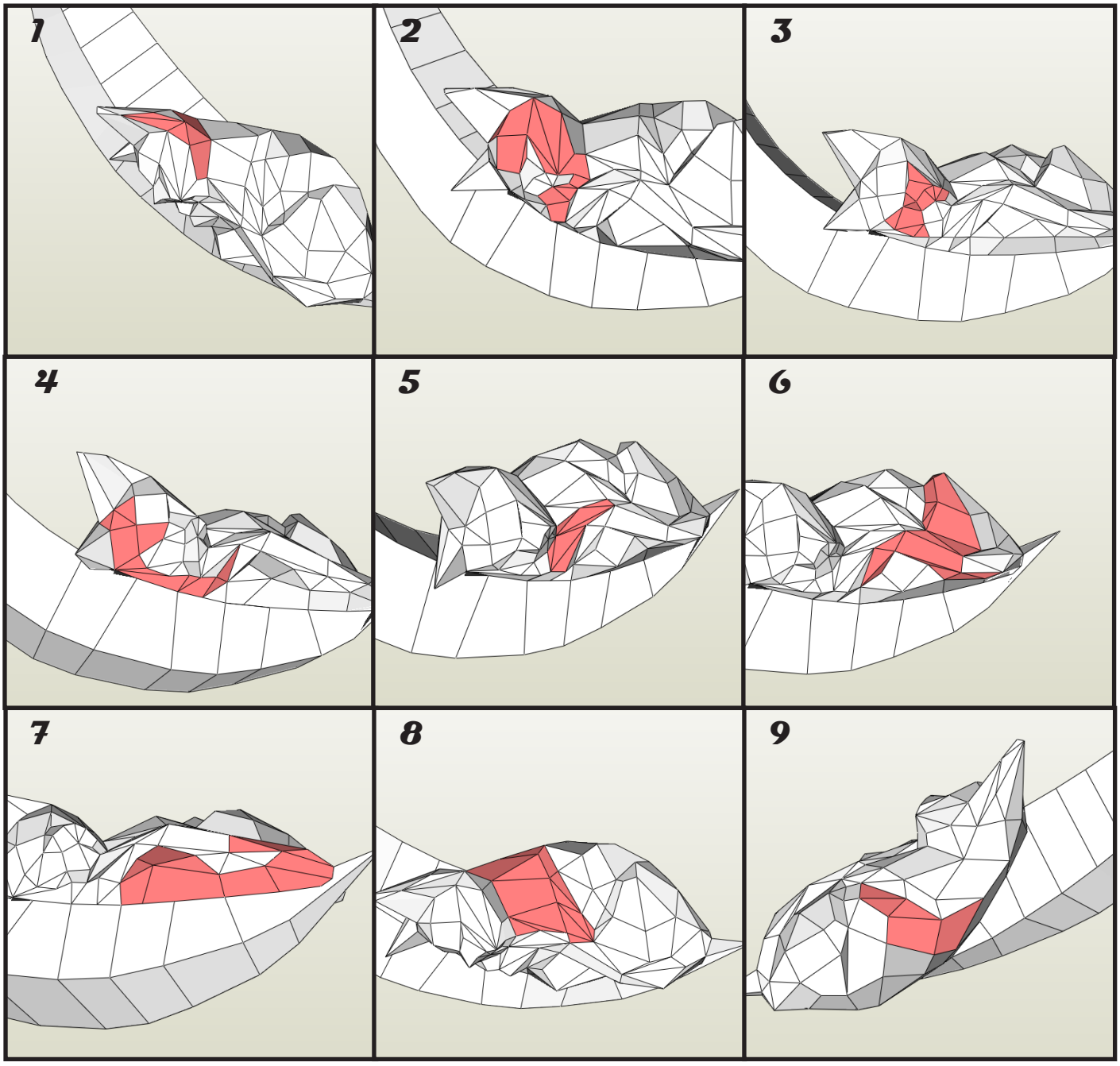
1
2
3
4
5
6
7
8
9

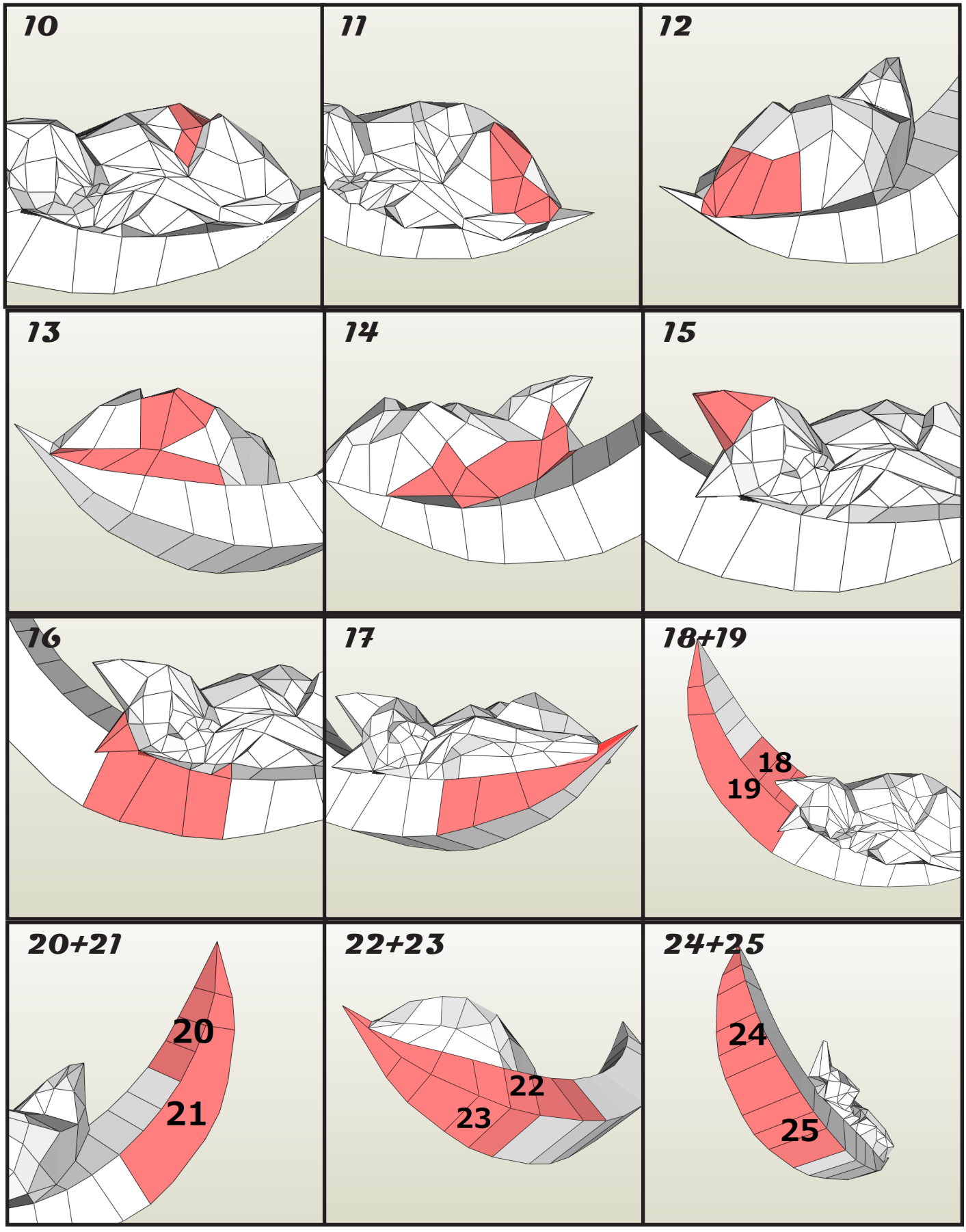
10
11
12
13
14
15
16
17
18+19
18
19
20+21
20
21
22+23
22
23
24+25
24
25

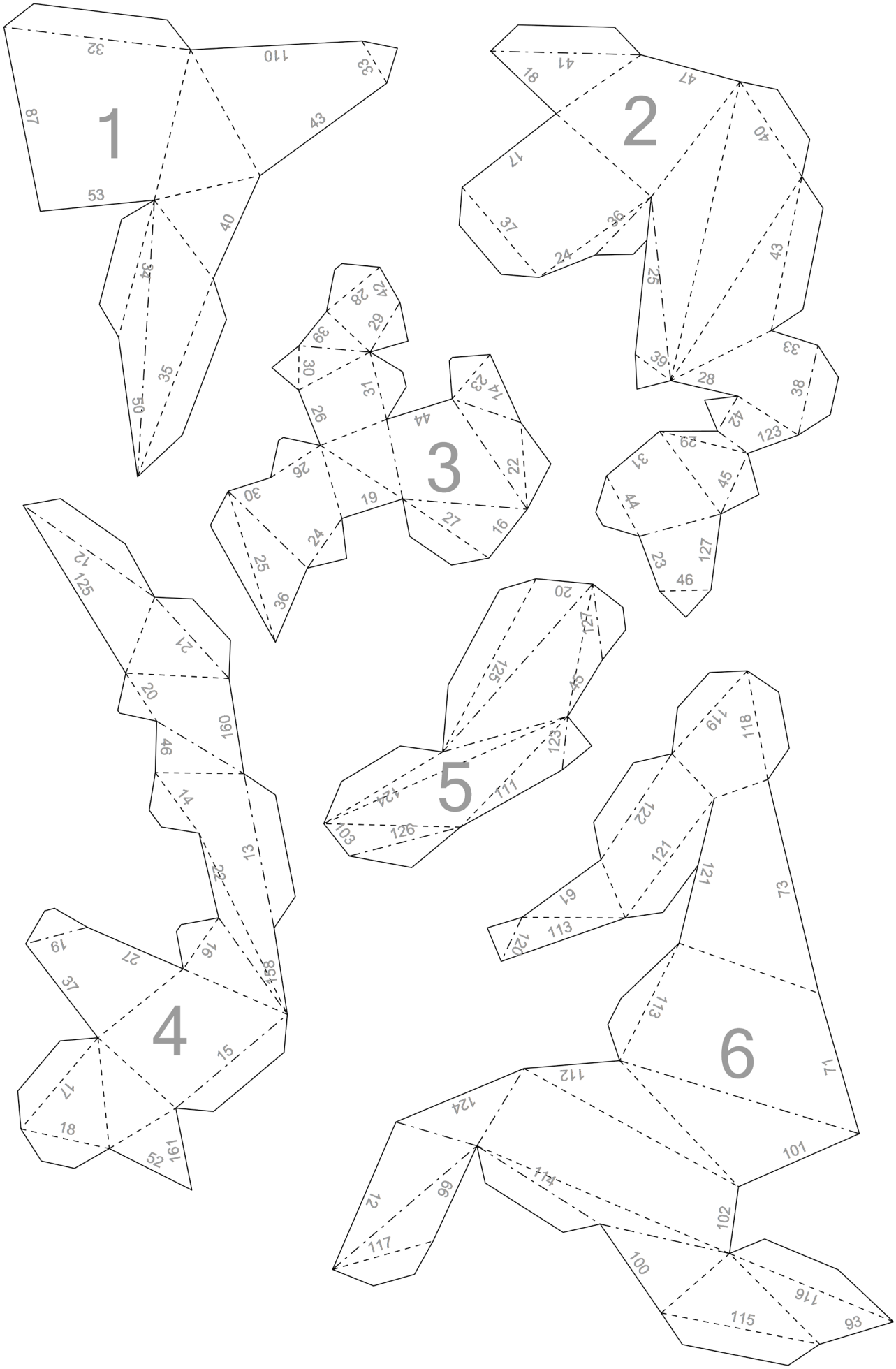
1
2
3
4
5
6

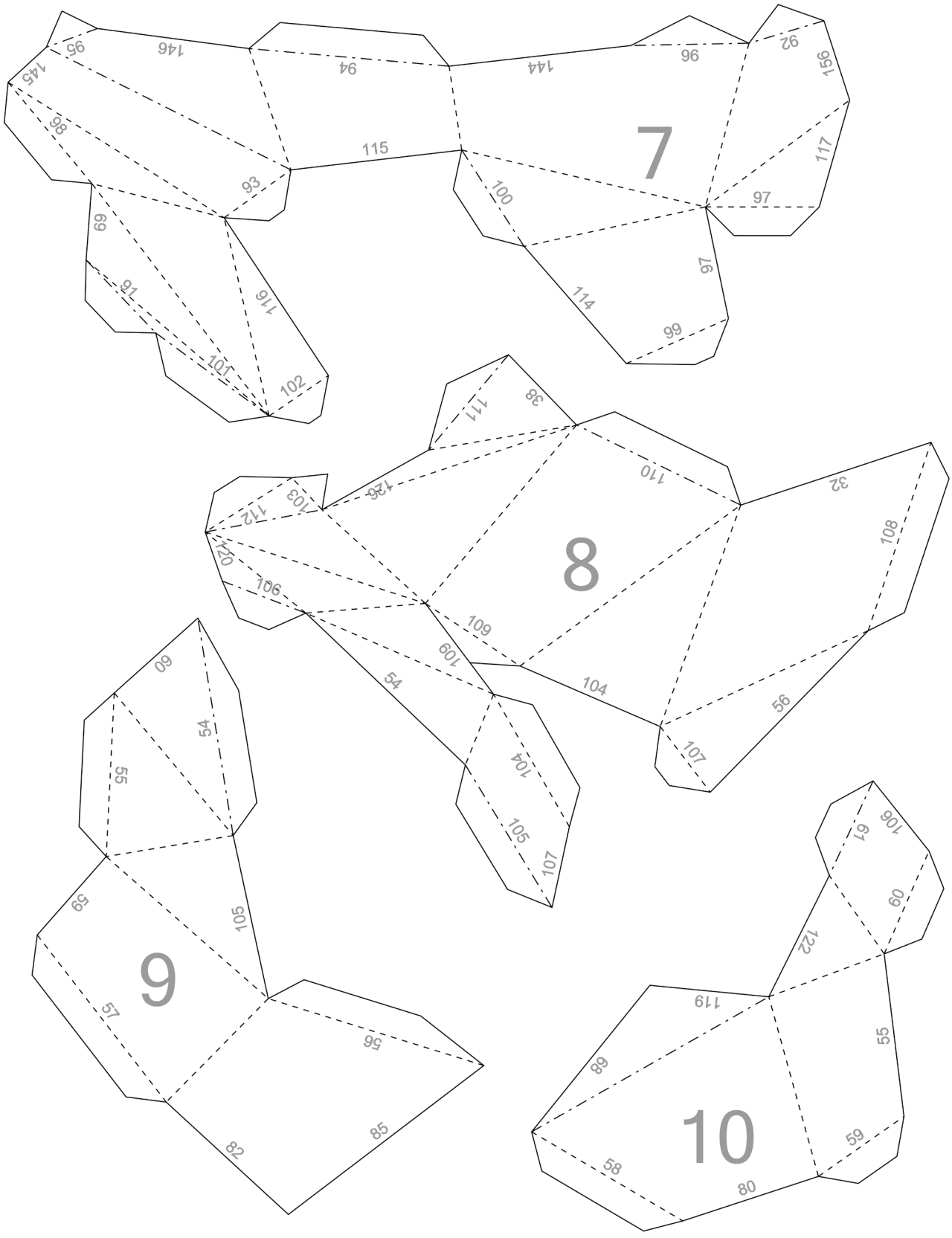
7
8
9
10

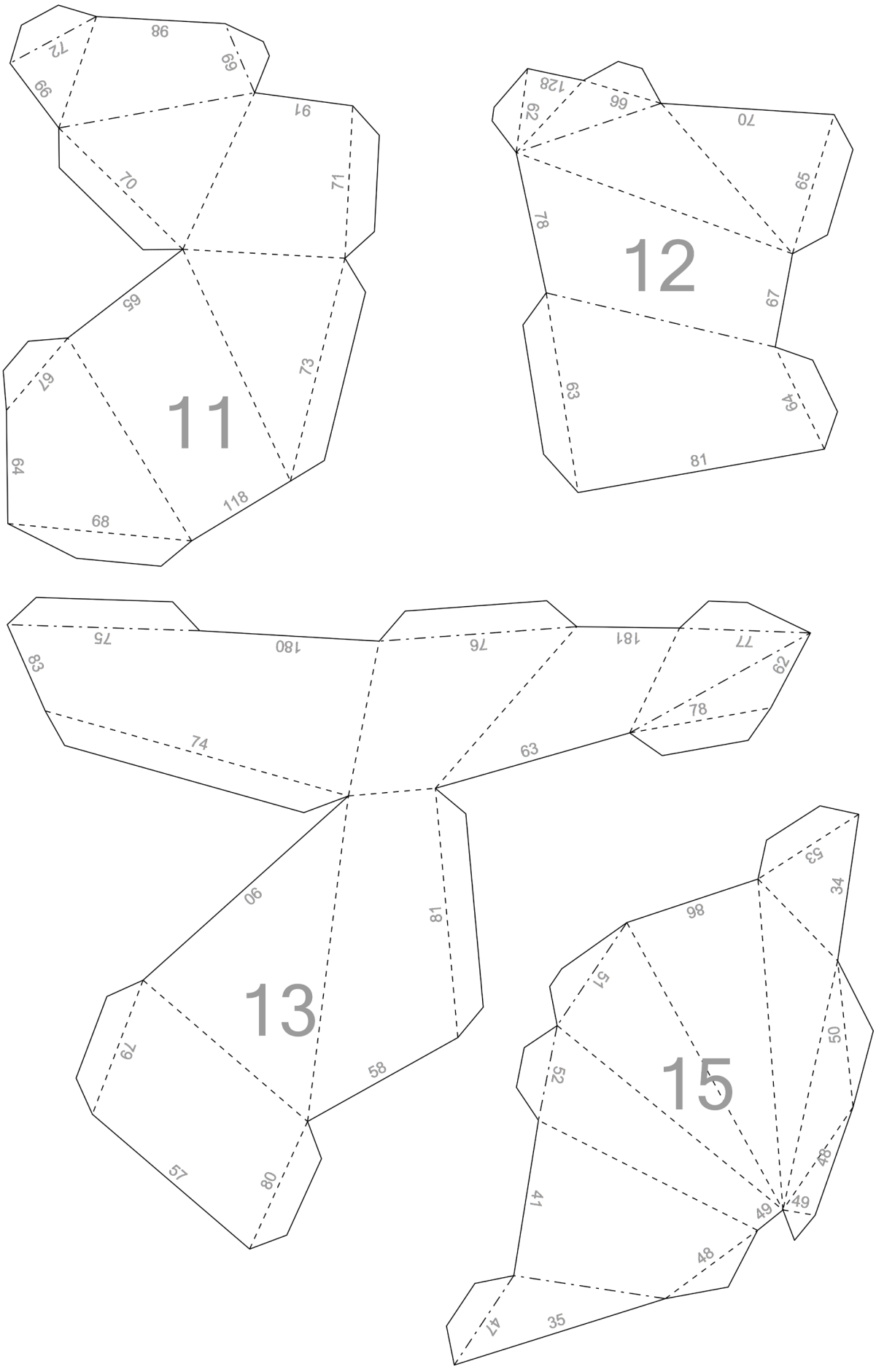
11
12
13
15

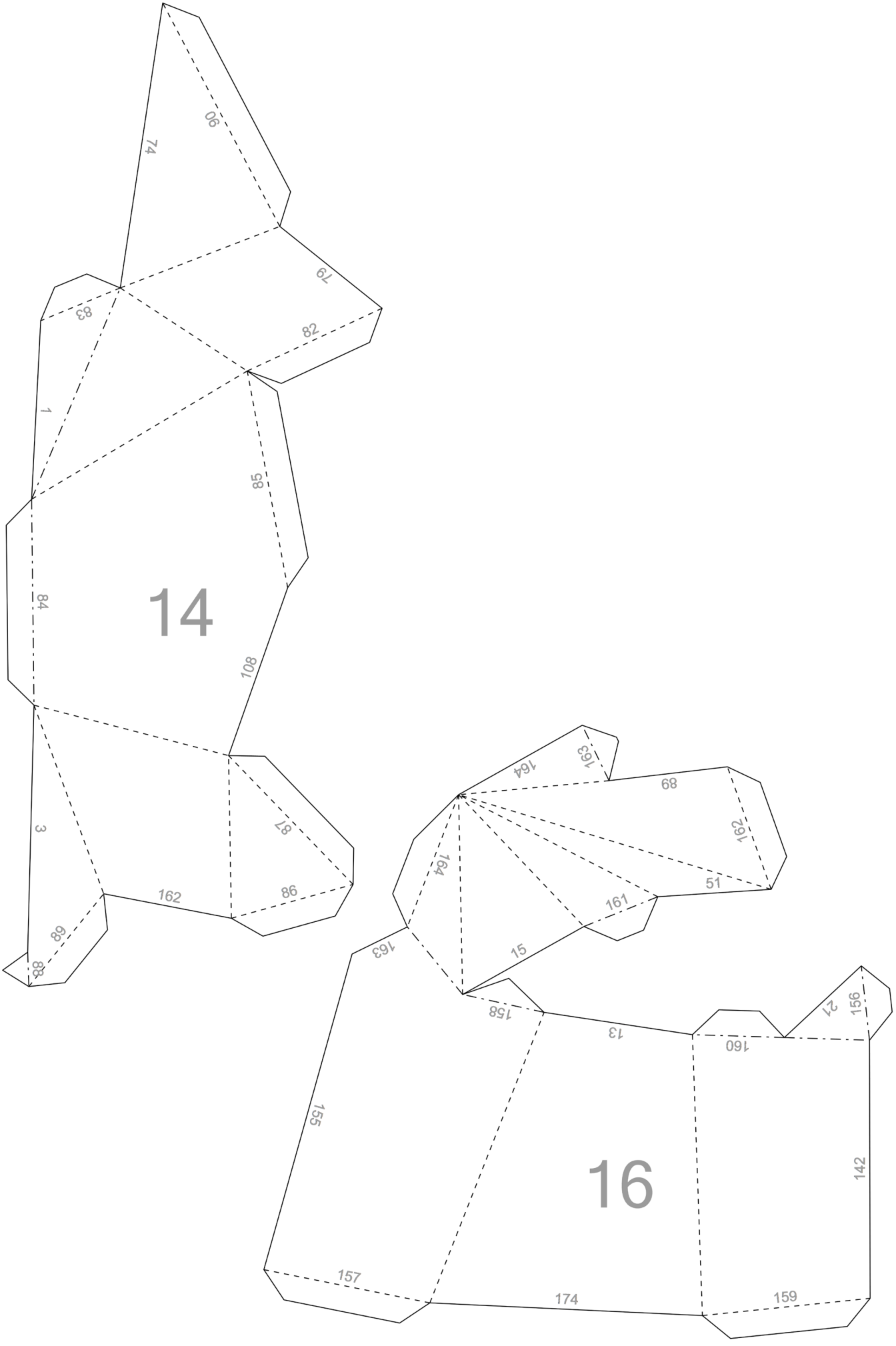
14
74
90
79
83
82
1
85
84
108
3
87
162
86
89
88
16
163
164
68
162
164
51
161
15
163
158
13
160
27
156
155
142
157
174
159

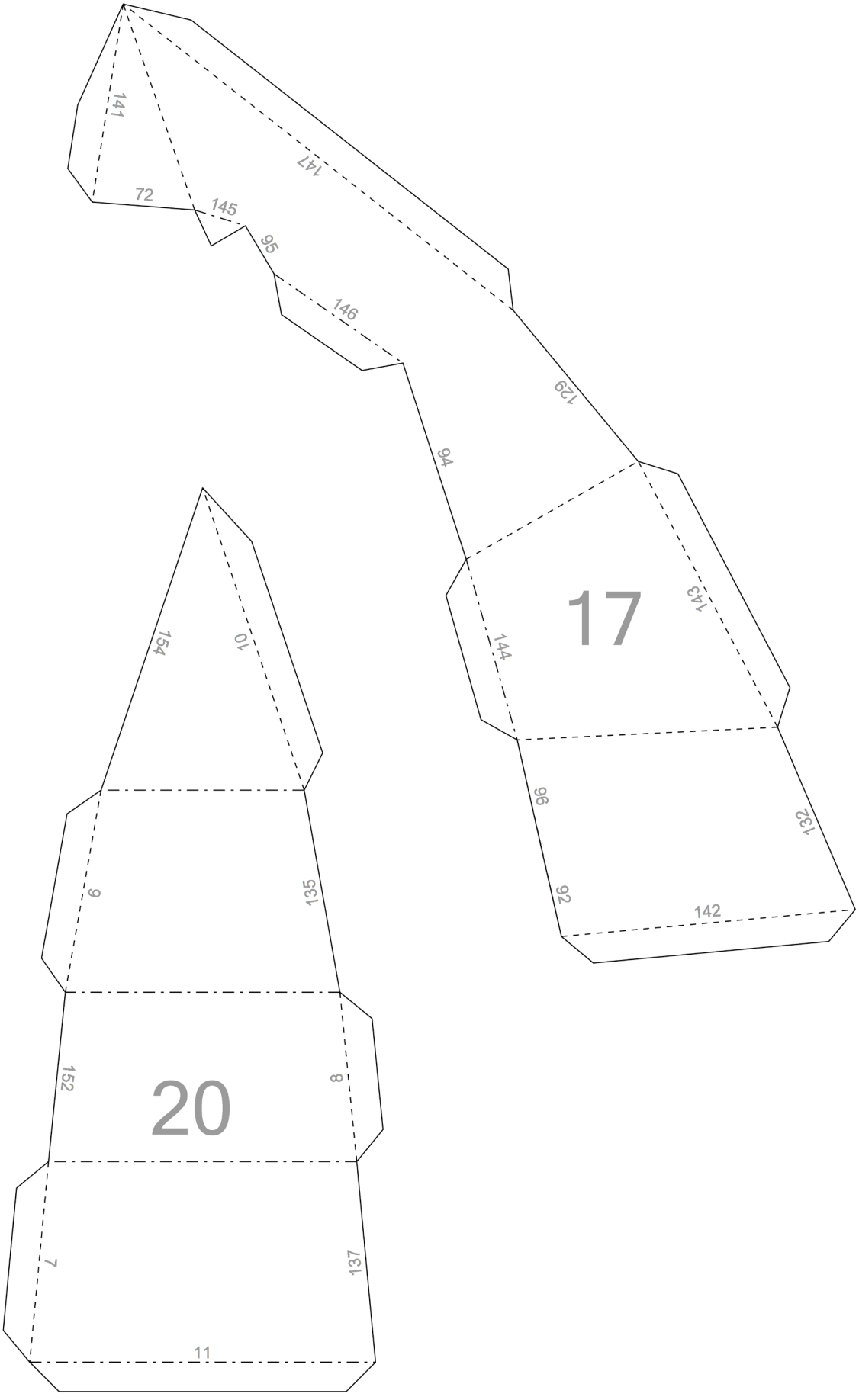
141
147
72
145
95
146
129
94
17
143
144
96
132
92
142
154
10
9
135
20
152
8
7
137
11

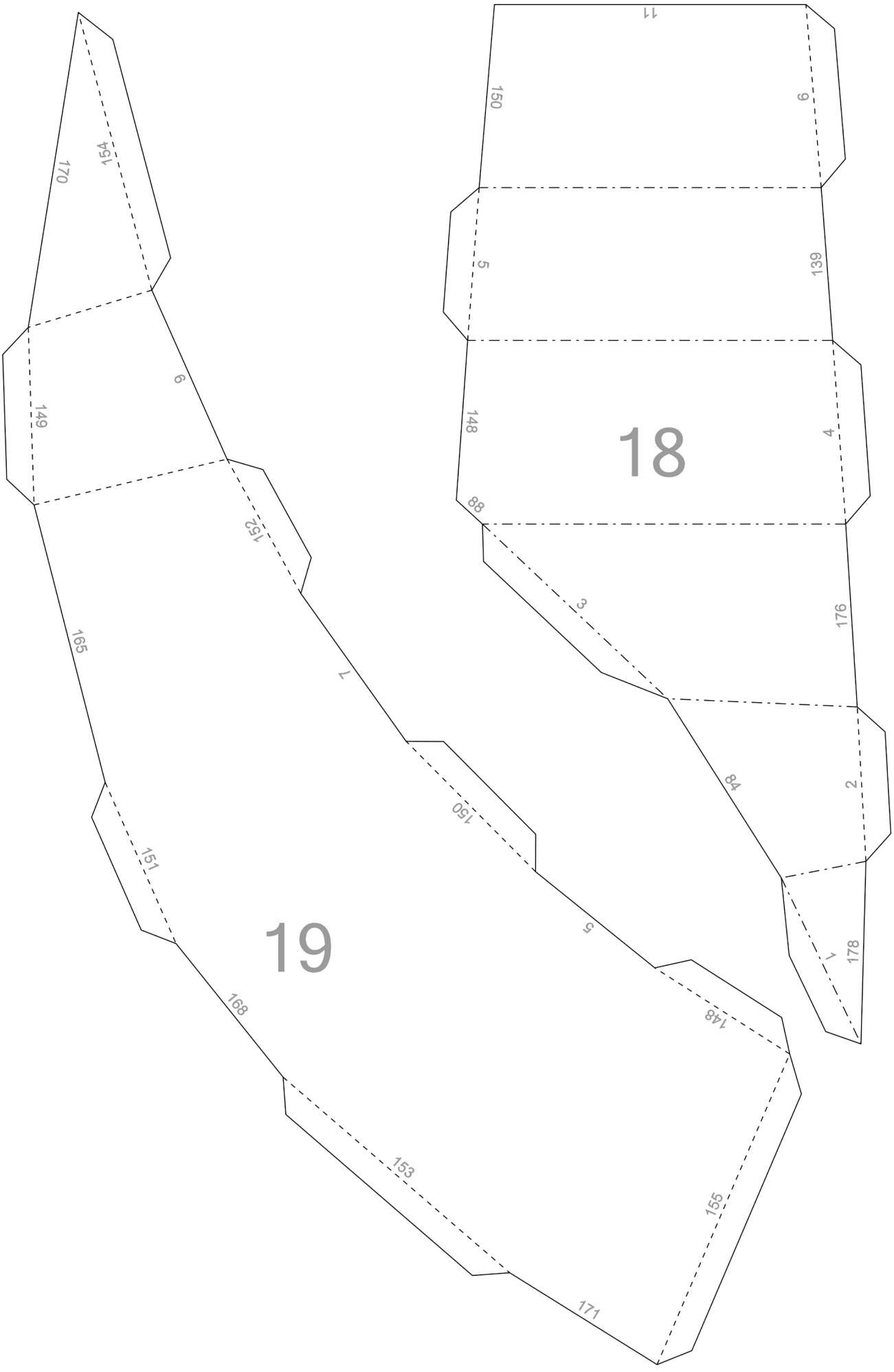
11
150
6
154
170
5
139
6
149
148
18
4
88
152
3
176
165
7
84
2
150
151
19
5
178
1
168
148
153
155
171

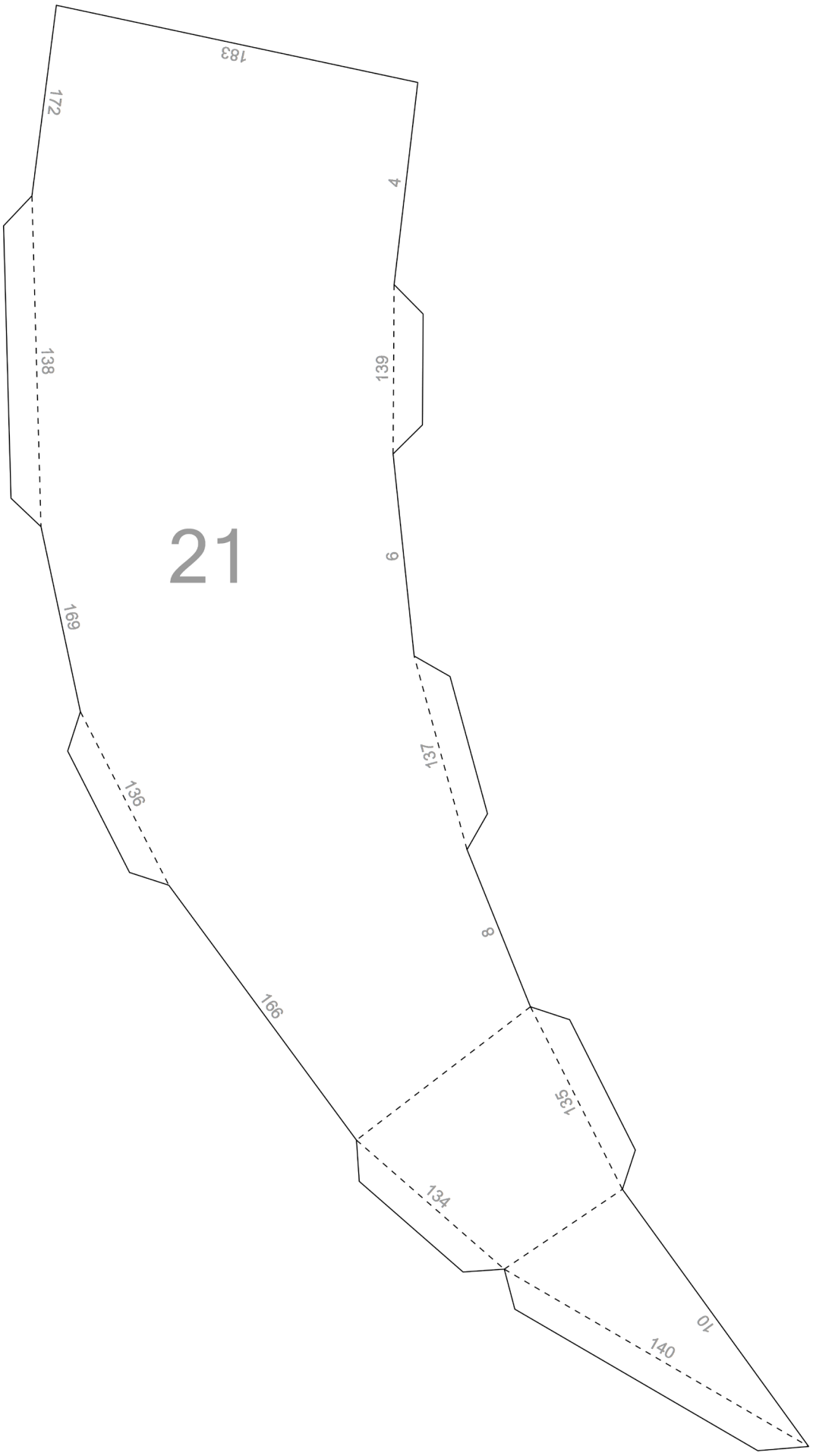
21
183
172
4
138
139
6
169
137
136
8
166
135
134
10
140

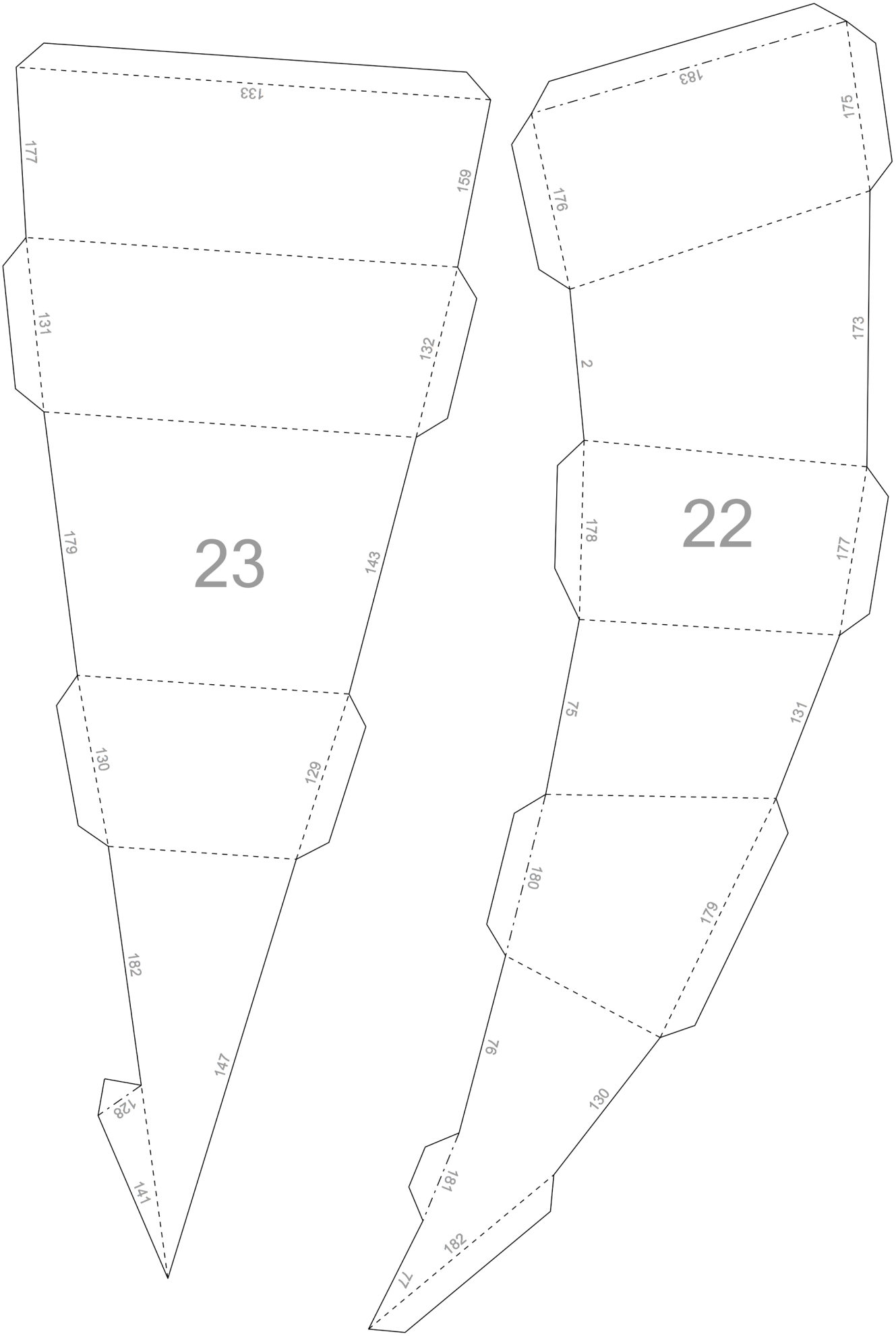
133
177
159
131
132
23
179
143
130
129
182
147
128
141
183
175
176
173
2
22
178
177
75
131
180
179
76
130
181
182
77

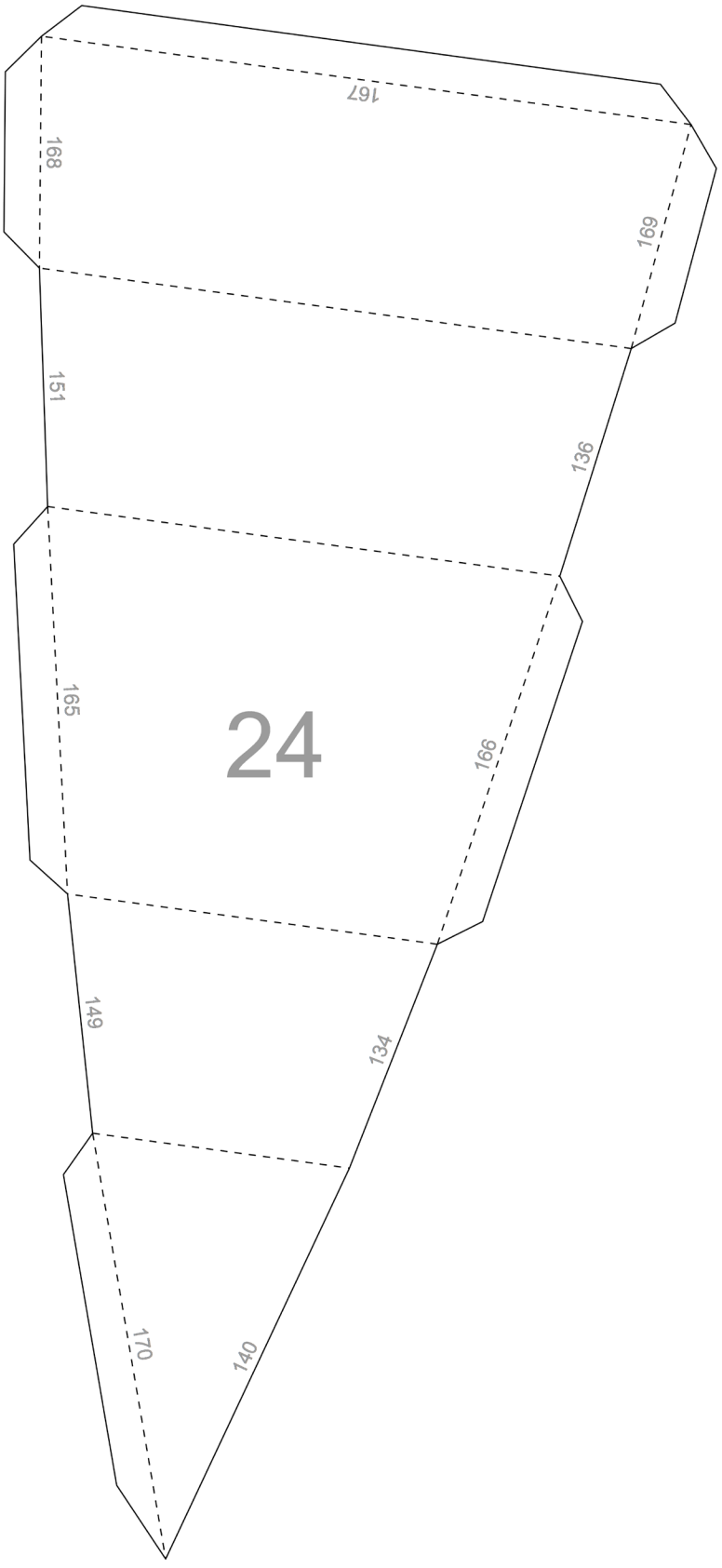
167
168
169
151
136
165
24
166
149
134
170
140

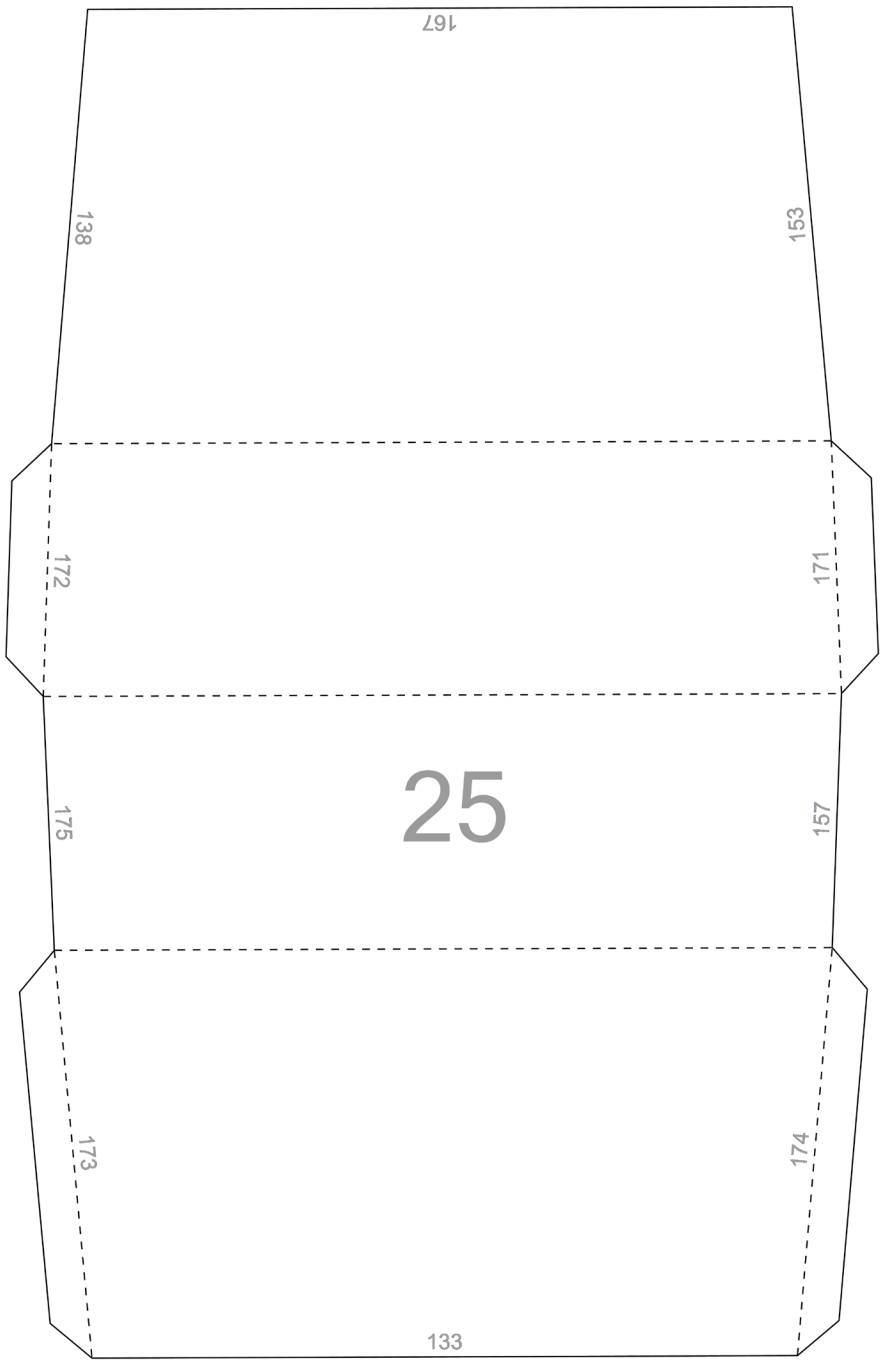
167
138
153
172
171
25
175
157
173
174
133