

NÁVOD NA SLEPENÍ ASTRO RACERA 37 - Adelante

Vysvětlivky: Čárkovaná čára **- - - -** značí ohyb typu střecha nebo **A**
Čerchovaná čára _ ._ ._ ._ značí ohyb typu údolí nebo **V**

Díly č.5 a 8 lze podlepit čtvrtkou (gramáží přibližně 200g/m2).

Vystřihněte ,narýhujte a slepte kokpit č.1. Na jeho zadní stranu nalepte střední motorovou sekci z dílů č.2, 3 a 4. Pozor, díly č.3 a 4 se nijak neohýbají. Na střední motorovou sekci nalepte horní rameno složené z nosníku č.5, krytu motoru č.6 a trysky č.7. Na spodní část stření motorové sekce nalepte spodní rameno, složené z nosníku č.8, trysky č.9 a dvou přistávacích noh. č10.

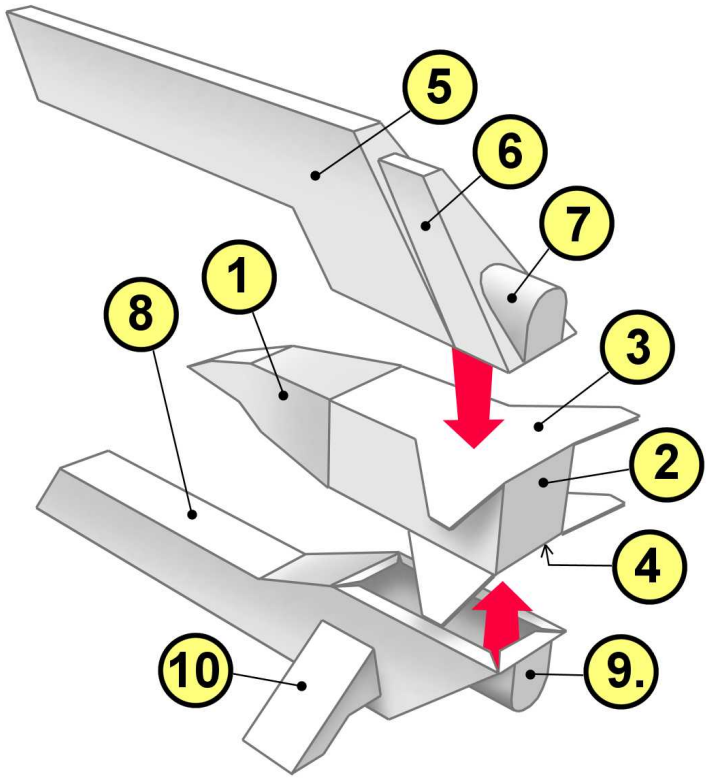

ALIENS papercraft .com
SULACO.cz

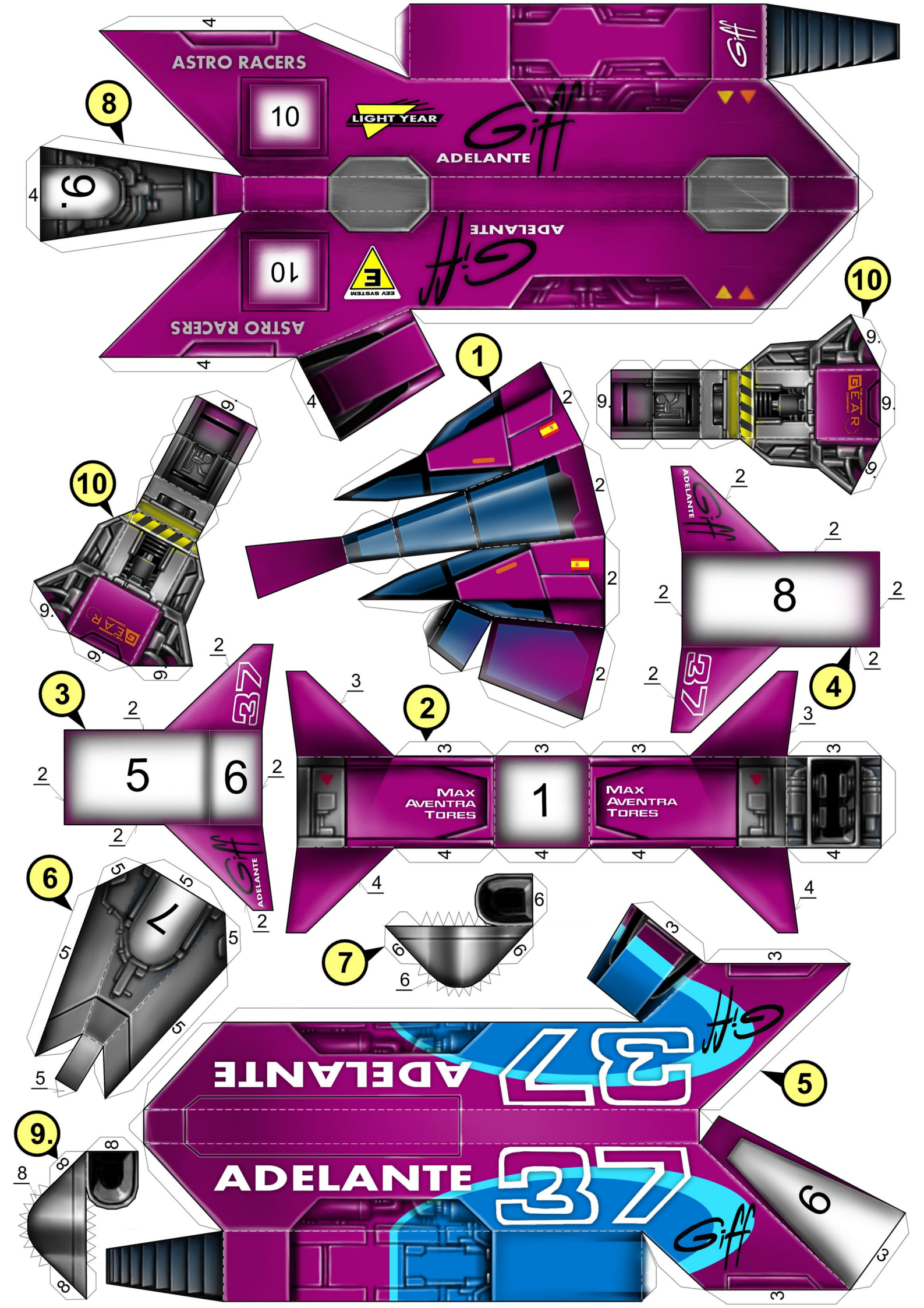
ASTRO RACERS
10
LIGHT YEAR
Giff
ADELANTE
9.
8
1
2
3
4
5
6
7
9.
MAX AVENTRA TORES
1
MAX AVENTRA TORES
8
5
6
37
ADELANTE
ADELANTE
37
Giff