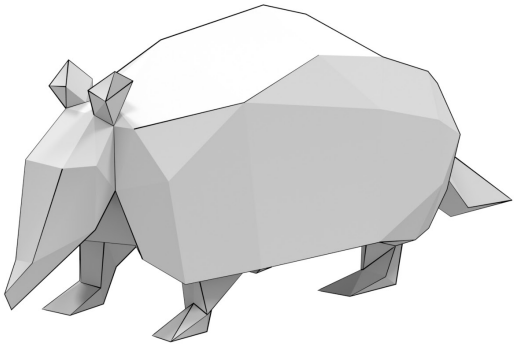

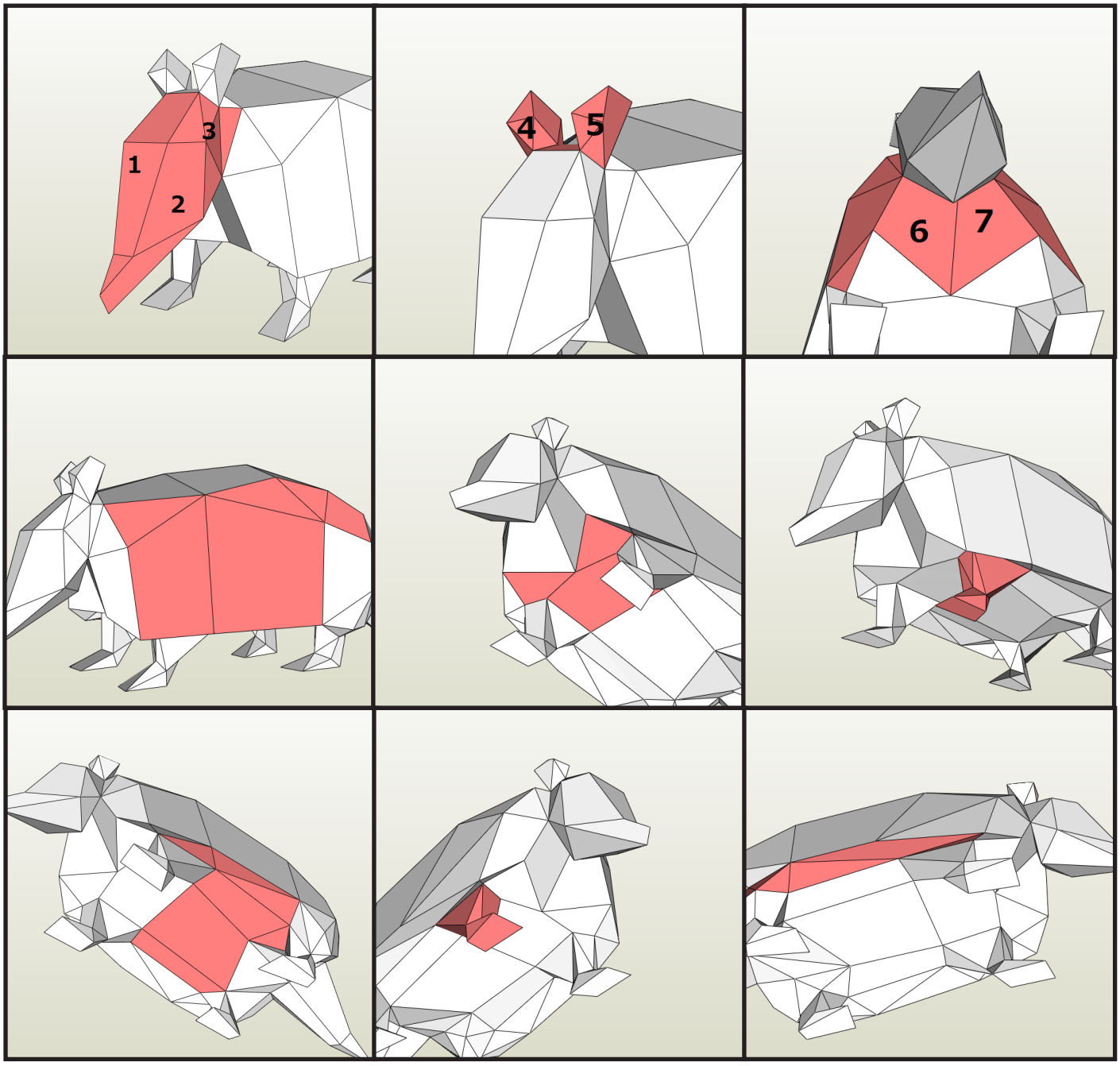
1
2
3
4
5
6
7

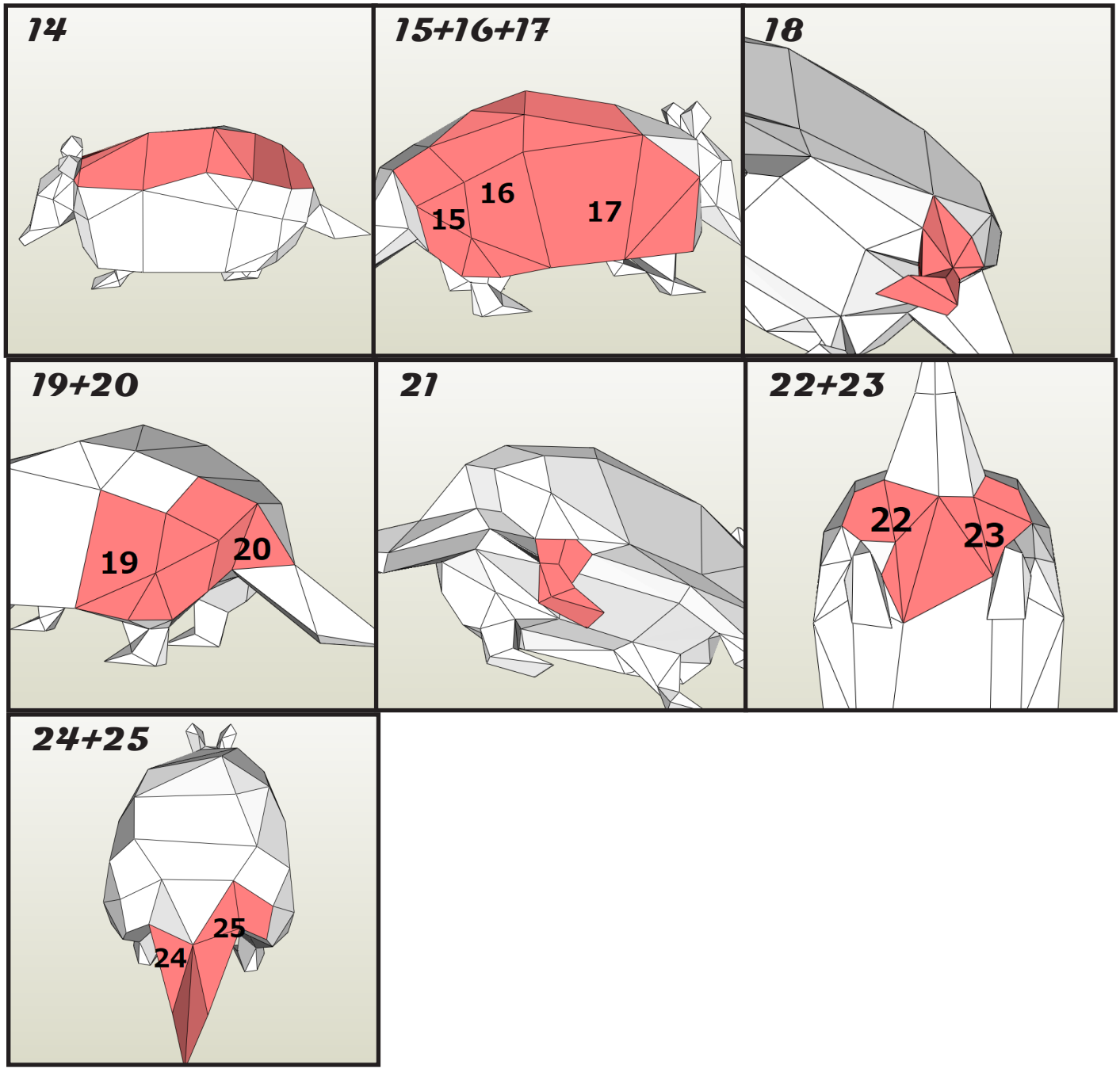
14
15+16+17
15
16
17
18
19+20
19
20
21
22+23
22
23
24+25
24
25

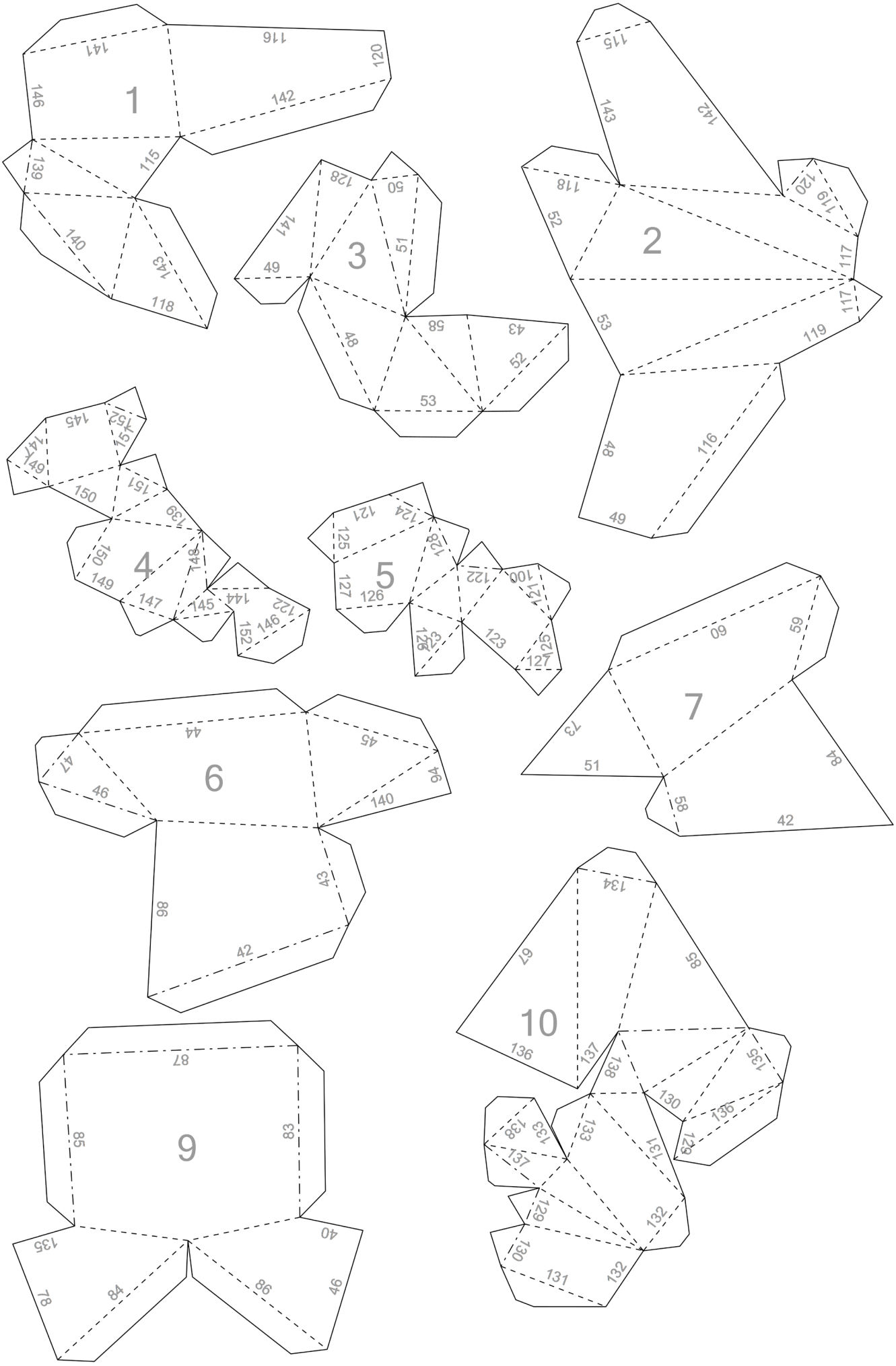
1
141
116
120
146
142
139
115
140
143
118
2
115
143
142
118
120
119
52
117
117
53
119
48
116
49
3
128
50
141
51
49
48
58
43
52
53
4
145
152
154
147
149
151
150
139
150
148
149
147
145
144
122
146
152
5
121
124
125
128
127
126
122
100
121
123
123
125
127
6
44
45
47
46
94
140
43
98
42
7
60
59
73
84
51
58
42
9
87
85
83
135
40
78
84
86
46
10
134
67
85
136
137
138
135
130
136
133
138
133
131
131
129
132
130
131
132

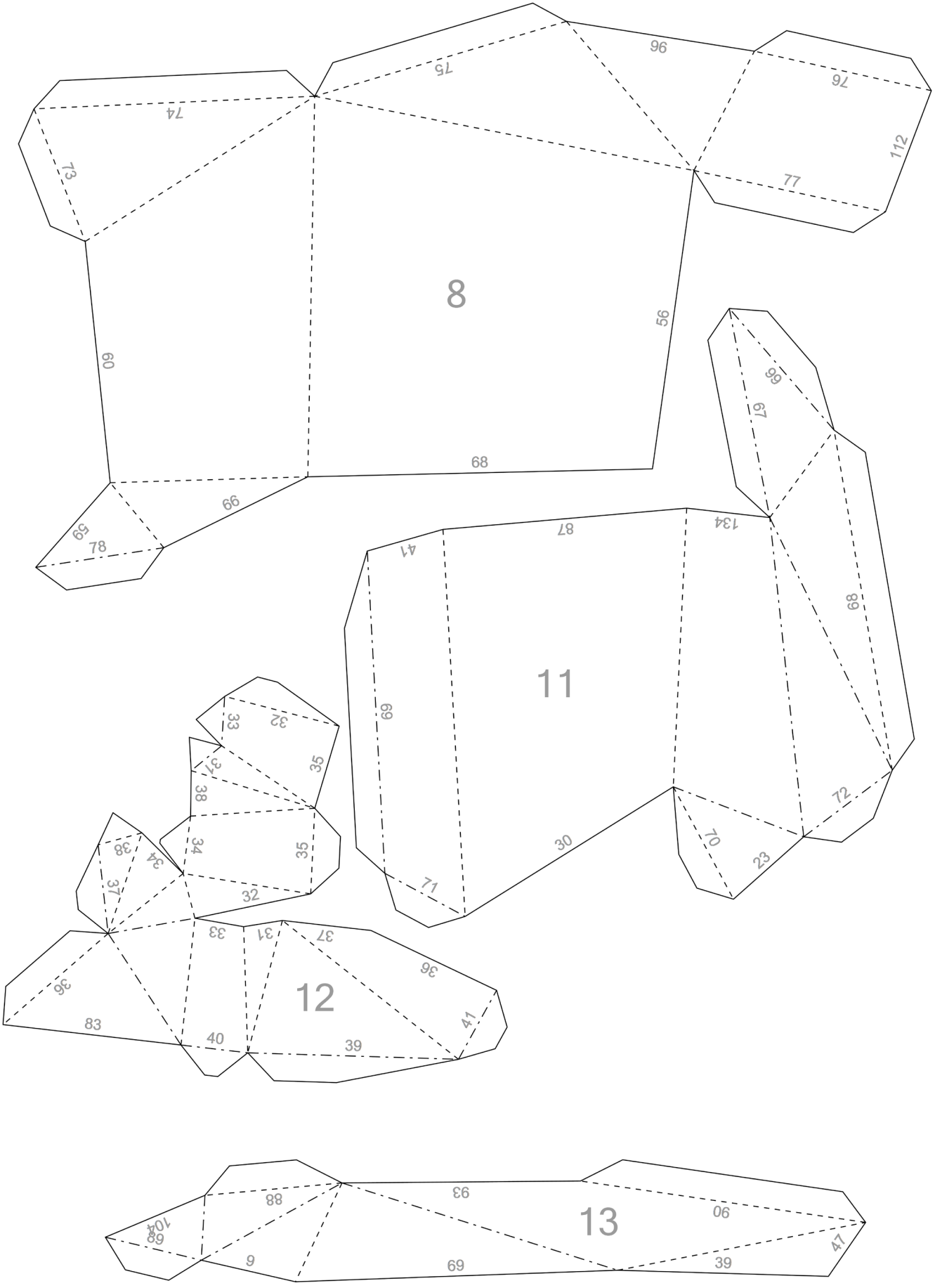
8
11
12
13

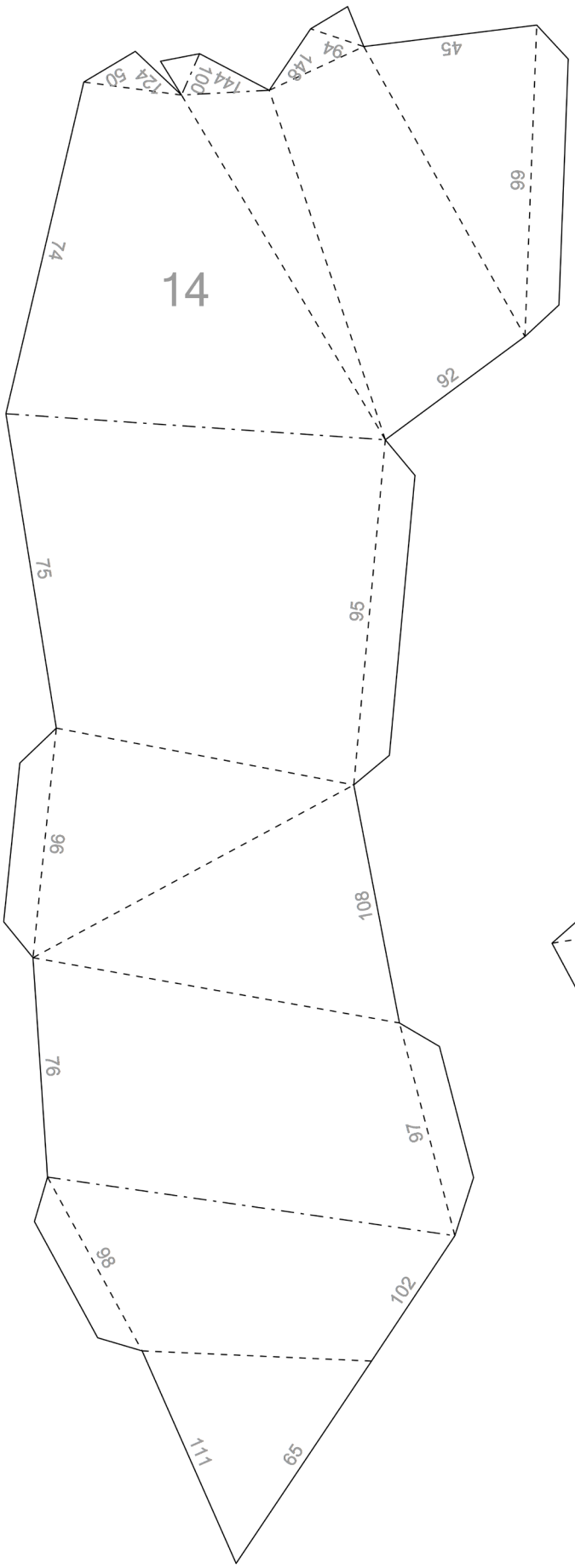
14
74
50
124
144
105
94
145
45
99
92
75
95
96
108
76
97
98
102
111
65

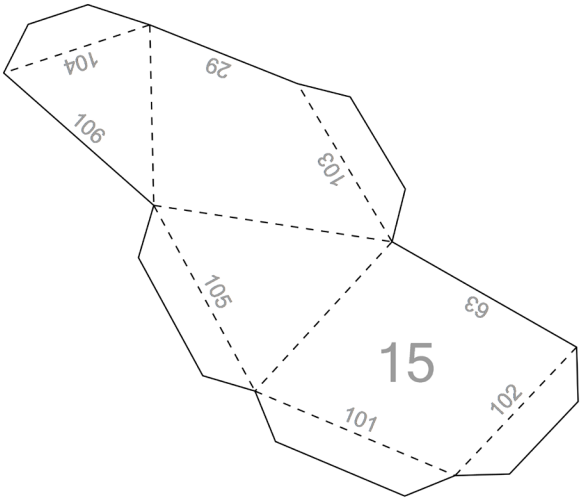
15
104
29
106
103
105
63
101
102

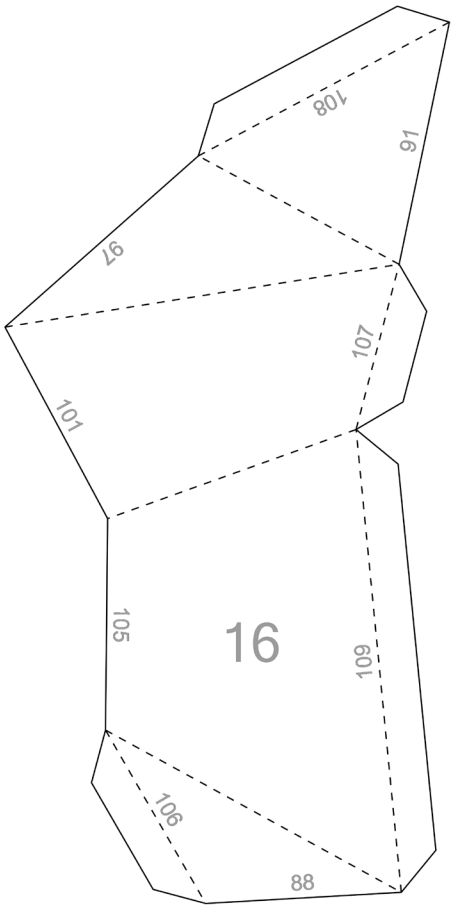
16
108
91
97
107
101
105
109
106
88

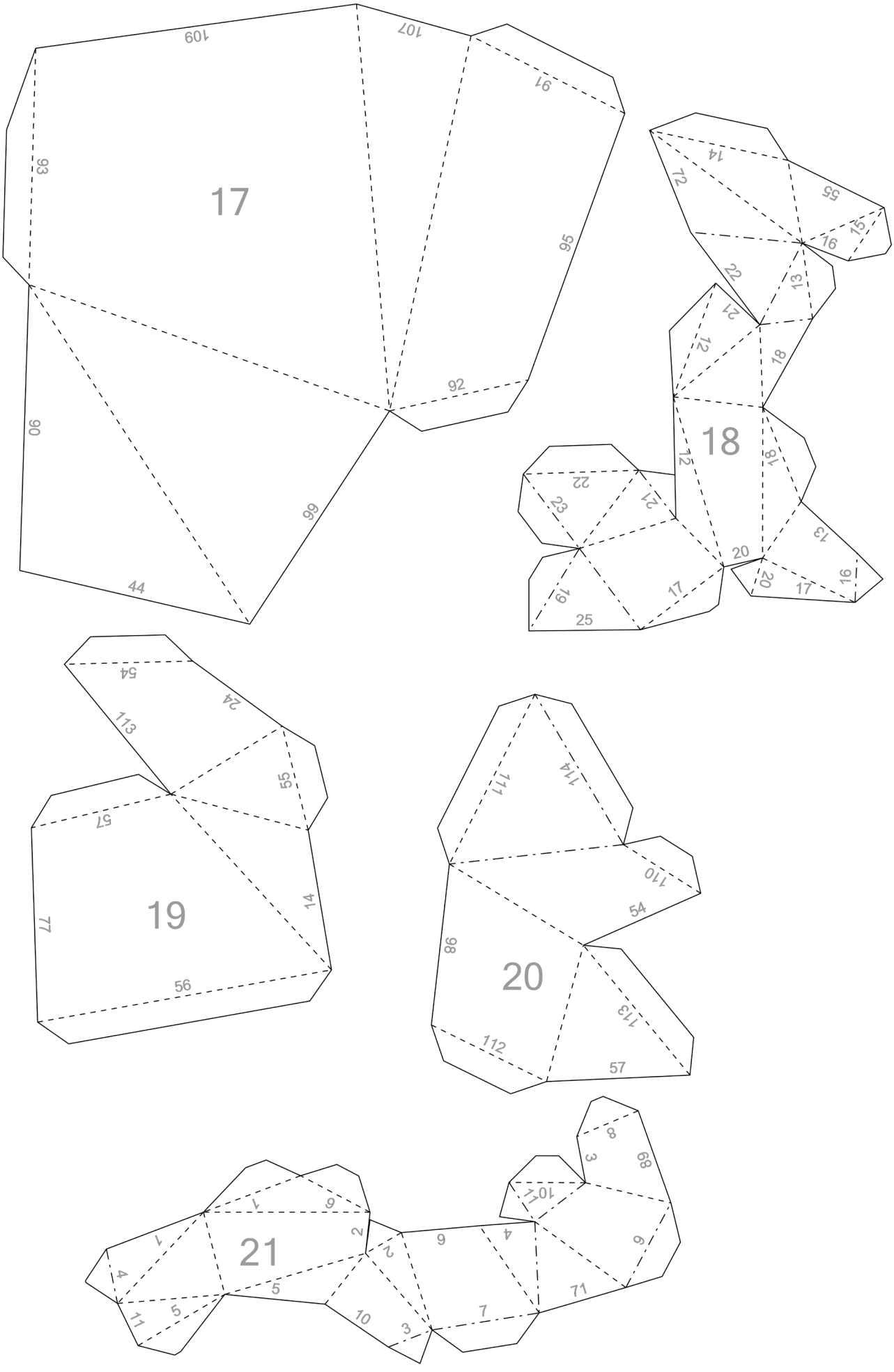
17
109
107
91
93
95
92
90
99
44
18
14
72
55
15
16
22
13
21
12
18
12
18
22
23
21
13
20
20
17
16
19
17
25
19
54
24
113
55
57
14
77
56
20
111
114
110
54
98
113
112
57
21
8
3
68
10
11
9
1
6
1
2
2
9
4
6
4
5
5
11
10
3
7
71

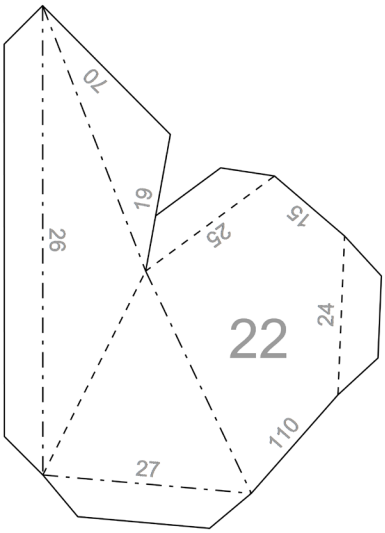
70
19
26
25
75
22
24
110
27

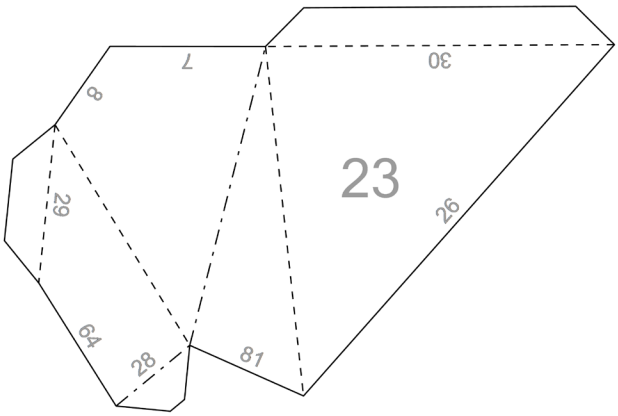
7
30
8
23
29
26
64
28
81

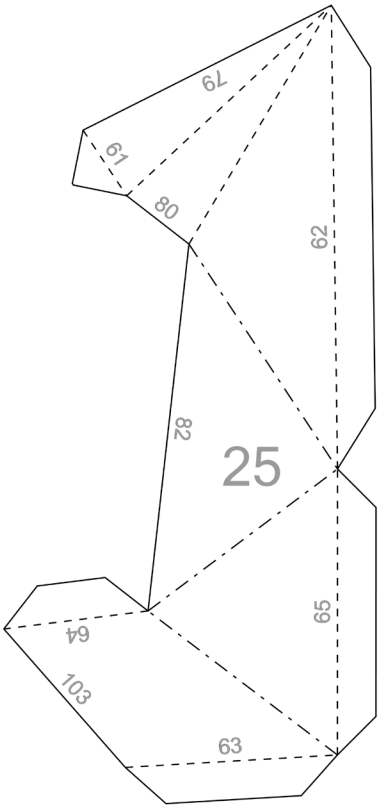
79
61
80
62
82
25
64
65
103
63

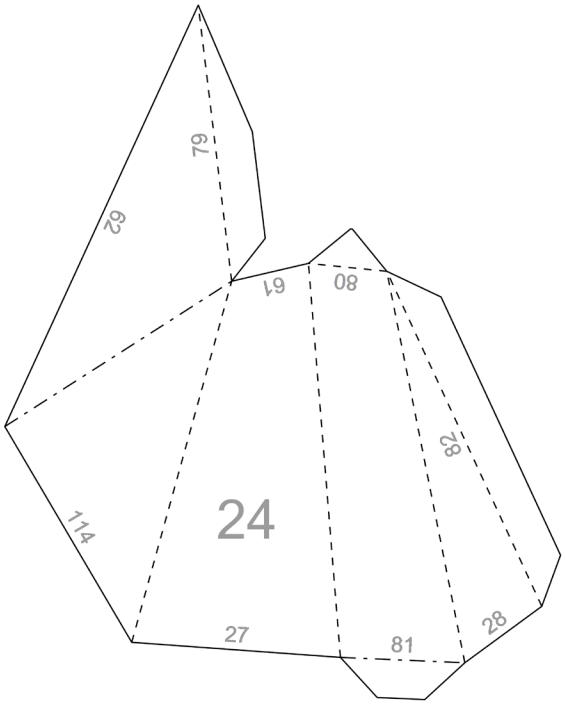
79
62
61
80
82
24
114
27
81
28